Profilo longitudinale N12 - Scala 1:250

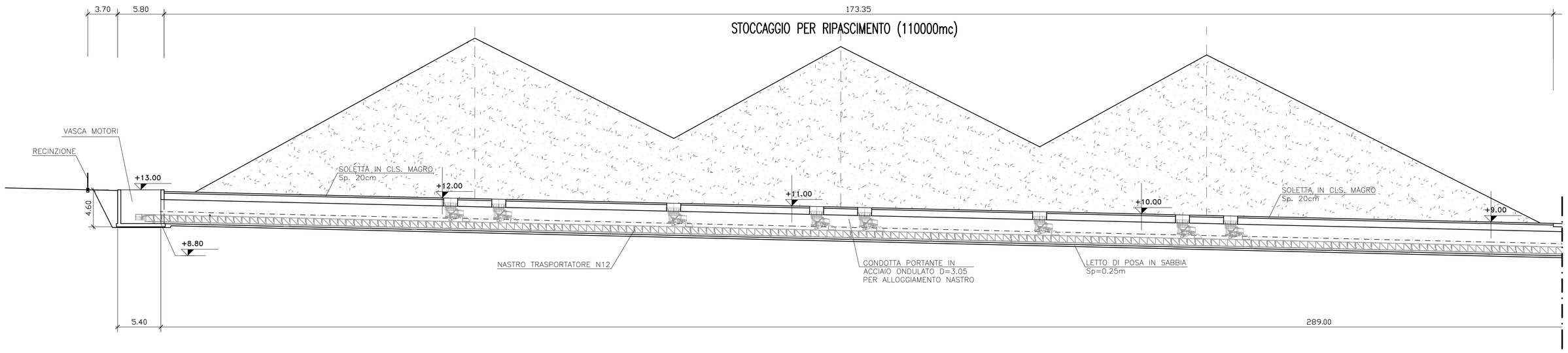

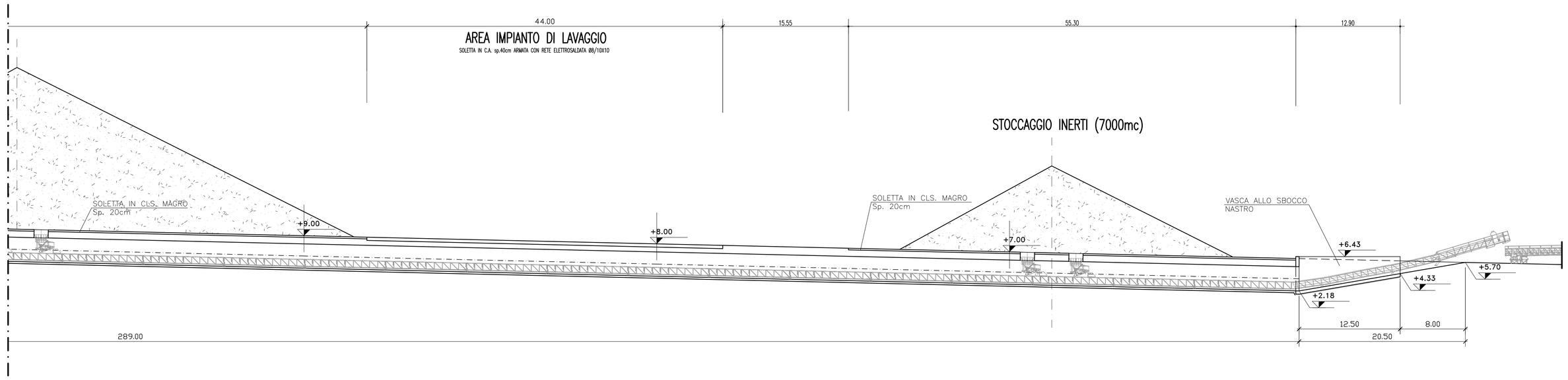

Profilo longitudinale N14 - Scala 1:250

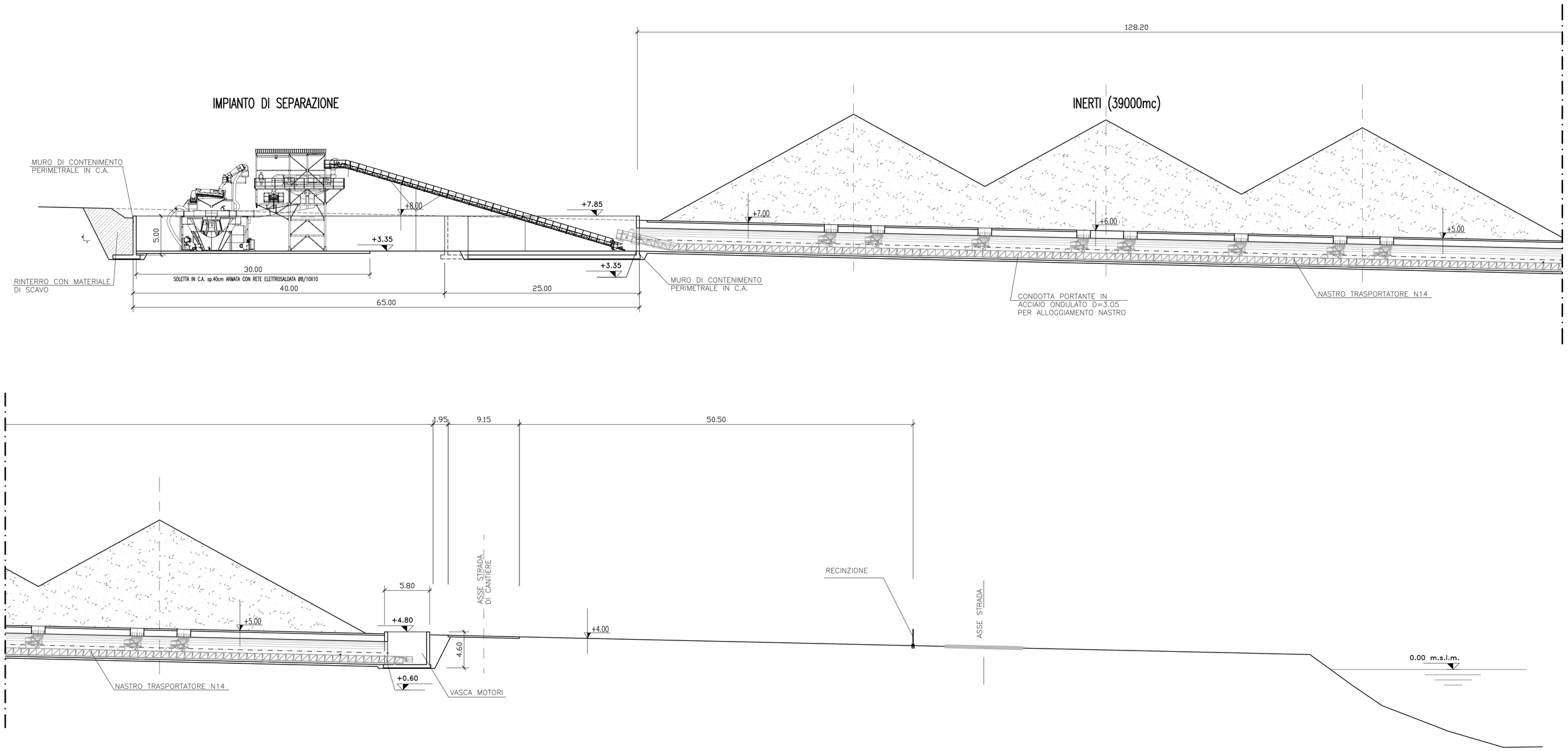

NOTE GENERALI

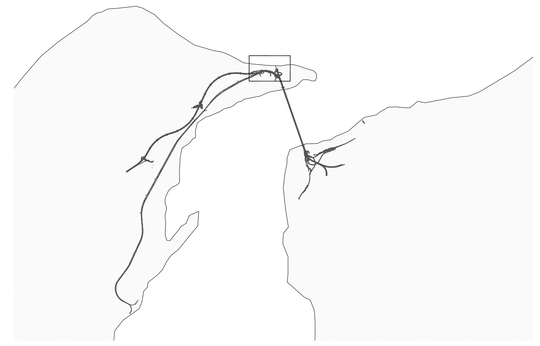

Sezione tipo condotte - scala 1:100

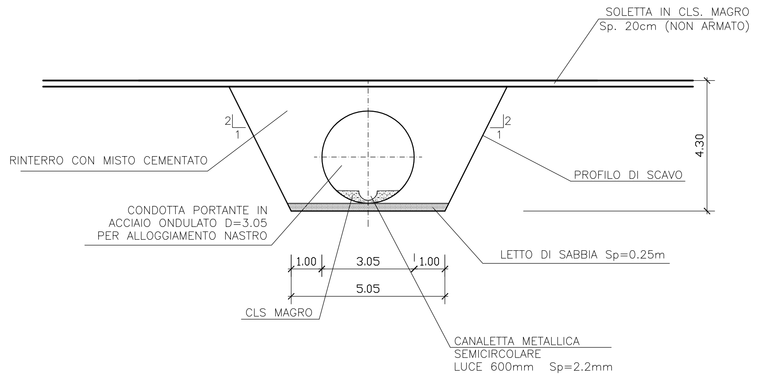

Stretto di Messina

Concessionaria per la progettazione, realizzazione e gestione del collegamento stabile tra la Sicilia e il Continente
Organismo di Diritto pubblico
(Legge n° 1158 del 17 dicembre 1971, modificata dal D.Lgs. n° 114 del 24 aprile 2003)

EurolinK

PONTE SULLO STRETTO DI MESSINA

PROGETTO DEFINITIVO

ALTERNATIVA AI SITI DI DEPOSITO

(Richieste CTVA del 22/12/2011 Prot. CTVA/2011/453 e del 16/03/2012 Prot. CTVA/2012/1012

EUROLINK S.C.p.A.
IMPREGILO S.p.A. (Mandataria)
SOCIETA' ITALIANA PER CONDOTTE D'ACQUA S.p.A. (Mandante)
COOPERATIVA MURATORI E CEMENTISTI - C.M.C. di Ravenna Soc. Coop. a.r.l. (Mandante)
SACYR S.A.U. (Mandante)
ISHIKAWAJIMA - HARIMA HEAVY INDUSTRIES CO. Ltd. (Mandante)
A.C.I. S.C.P.A. - CONSORZIO STABILE (Mandante)

Firmato digitalmente ai sensi dell'Art. 21 del D.Lgs. 82/2005

IL PROGETTISTA	IL CONTRAENTE GENERALE	STRETTO DI MESSINA	STRETTO DI MESSINA
EurolinK Dott. Ing. E. Pagani Ordine Ingegneri Milano n° 15408	Project Manager (Ing. P.P. Marcheselli)	Direttore Generale e RUP Validazione (Ing. G. Fiammenghi)	Amministratore Delegato (Dott. P. Ciucci)

COLLEGAMENTI VERSANTE SICILIA

CANTIERI
OPERATIVI – LOGISTICI
CANTIERI OPERATIVI

CZV0742_F0

SI7 – Integrazione siti di deposito alternativi – Nastri – Profili longitudinali – N12–N14

CODICE: C G 0 0 0 0 P F Z V S C Z C 3 C O 1 3 0 0 0 0 0 1 F0 — SCALA: 1:250

REV.	DATA	DESCRIZIONE	REDATTO	VERIFICATO	APPROVATO
F0	31/05/2012	EMISSIONE FINALE	ORIOFINO	FARINA	PAGANI

NOME DEL FILE: CZV0742_F0.dwg