FONDAZIONE TIPO 1

scala 1:50

Torri sostegno nastro singolo h=3.00÷5.00m

Vista generale

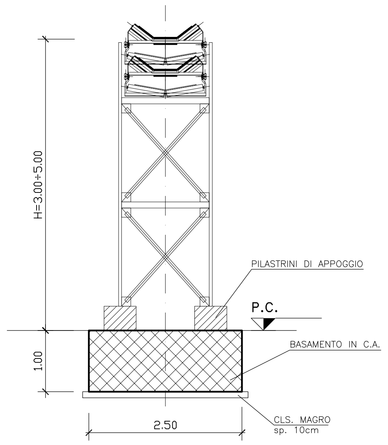

Pianta

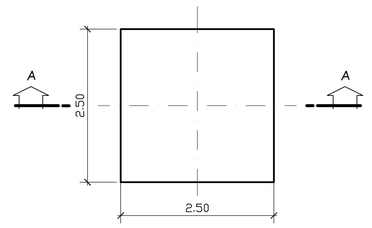

Sezione A-A

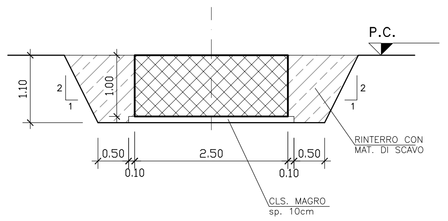

FONDAZIONE TIPO 2

scala 1:50

Torri sostegno nastro h=5.00÷10.00m

Vista generale

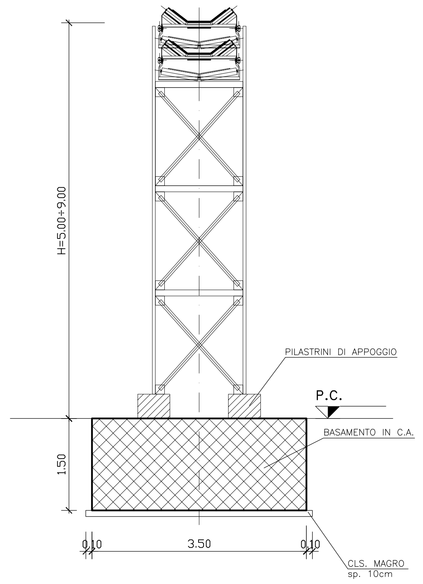

Pianta

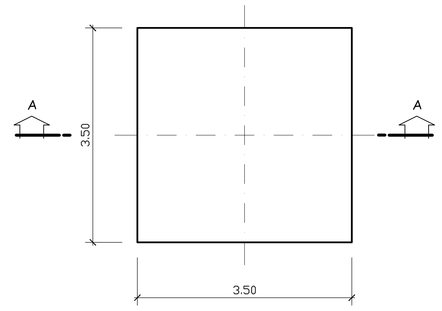

Sezione A-A

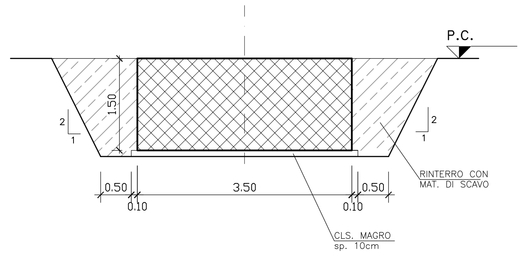

FONDAZIONE TIPO 3

scala 1:50

Torri sostegno nastro h=10.00÷30.00m

Vista generale

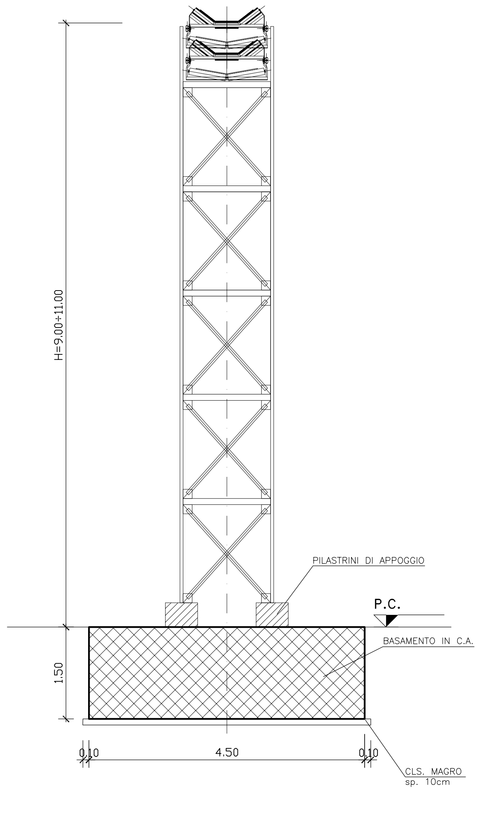

Pianta

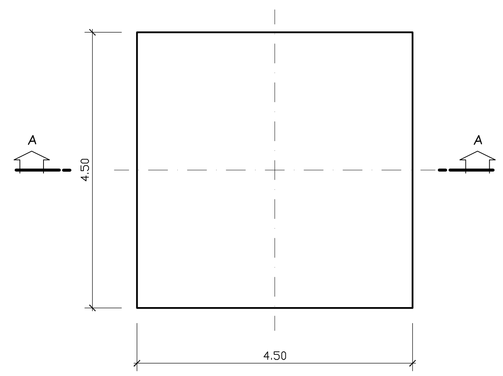

Sezione A-A

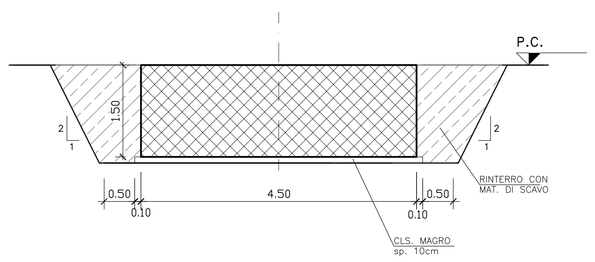

TORREFARO

scala 1:50

Pianta

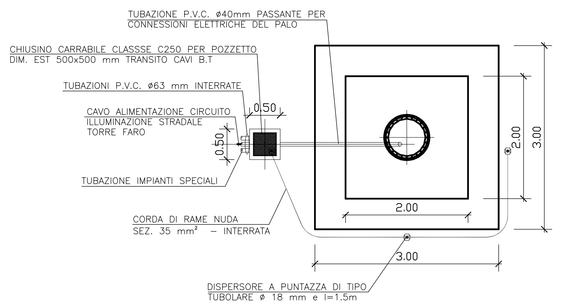

Sezione

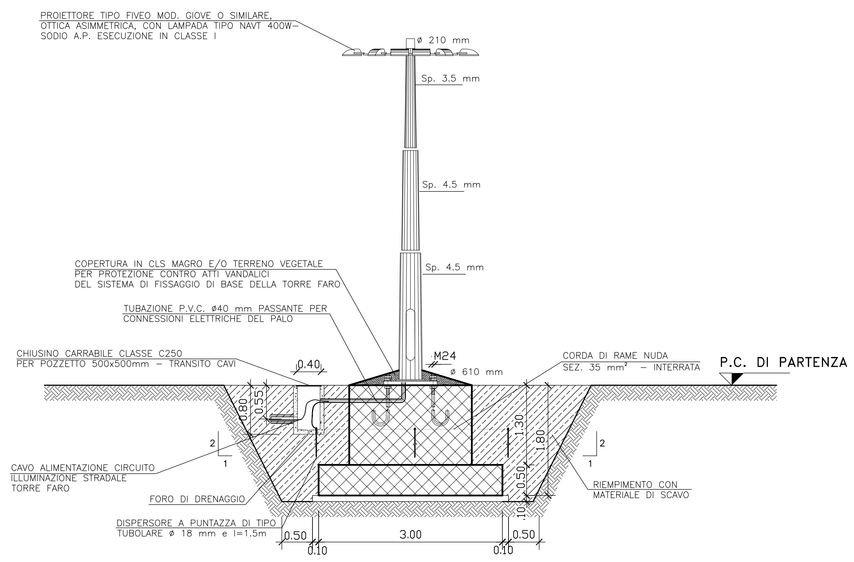

NOTE GENERALI

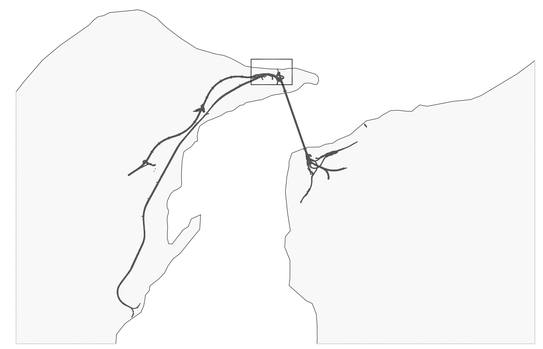

DIMENSIONE FONDAZIONI

Tipo fondazione	Dimensioni m	Volume cls mc	Incidenza Fe kg/mc	V scavo mc	V cls magro mc	A casseri mq	V rinterro mc
FONDAZIONE TIPO 1	2,5x2,5x1,0	6.25	70	20.18	0.73	10.00	13.20
FONDAZIONE TIPO 2	3,5x3,5x1,5	18.38	70	49.44	1.37	21.00	29.69
FONDAZIONE TIPO 3	4,5x4,5x1,5	30.38	70	72.38	2.21	27.00	39.79

[N.B.] I componenti presenti nel disegno (Nastri, Silos, Tramoggie, ecc.) sono puramente indicativi, in numero e tipologia.
Gli elaborati costruttivi saranno espletati con i reali componenti che verranno forniti in fase esecutiva.
"La tipologia degli impianti e le relative dimensioni sono puramente indicative"

TABELLA MATERIALI

CALCESTRUZZO

- Per strutture di fondazione: Classe di esposizione xS1"strutture sullo costa o in prossimità"
  Resistenza: C30/37 ovvero Rck minimo 37 MPa
  Conforme a UNI EN 206-1:2006
  Conforme alle prescrizioni di cui al D.M. 14.01.2008
  Copriferro minimo 4cm
  Consistenza S3
  Diametro massimo inerti 32 mm

ACCIAIO PER BARRE D' ARMATURA ORDINARIA

- Acciaio controllato in stabilimento, saldabile B 450C
  Fornito in barre ad aderenza migliorata
  Conforme alle prescrizioni di cui al D.M. 14.01.2008

DIAMETRO PIEGATURE

- ø BARRA <ø 20 d_{BF}= 6 ø

INCIDENZA ARMATURA

- 70 Kg/mc

Stretto di Messina

Concessionaria per la progettazione, realizzazione e gestione del collegamento stabile tra la Sicilia e il Continente
Organismo di Diritto pubblico
(Legge n° 1158 del 17 dicembre 1971, modificata dal D.Lgs. n° 114 del 24 aprile 2003)

Eurolink

PONTE SULLO STRETTO DI MESSINA

PROGETTO DEFINITIVO

ALTERNATIVA AI SITI DI DEPOSITO

(Richieste CIVA del 22/12/2011 Prot. CIVA/2011/453 e del 16/03/2012 Prot. CIVA/2012/1012

EUROLINK S.C.p.A.
IMPREGILO S.p.A. (Mandataria)
SOCIETA' ITALIANA PER CONDOTTE D'ACQUA S.p.A. (Mandante)
COOPERATIVA MURATORI E CEMENTISTI - C.M.C. di Ravenna Soc. Coop. a.r.l. (Mandante)
SACYR S.A.U. (Mandante)
ISHIKAWAJIMA - HARIMA HEAVY INDUSTRIES CO. Ltd. (Mandante)
A.C.I. S.C.P.A. - CONSORZIO STABILE (Mandante)

Firmato digitalmente ai sensi dell'Art. 21 del D.Lgs. 82/2005

IL PROGETTISTA	IL CONTRAENTE GENERALE	STRETTO DI MESSINA	STRETTO DI MESSINA
Eurolink Dott. Ing. E. Pagani Ordine Ingegneri Milano n° 15408	Project Manager (Ing. P.P. Marcheselli)	Direttore Generale e RUP Validazione (Ing. G. Fiammenghi)	Amministratore Delegato (Dott. P. Ciucci)

COLLEGAMENTI VERSANTE SICILIA

CANTIERI
OPERATIVI – LOGISTICI
CANTIERI OPERATIVI

CZV0751_F0

SIB – Integrazione siti di deposito alternativi – Fondazioni torri sostegno nastri – Carpenterie

CODICE: C G 0 0 0 0 P _ B V S C Z C 3 C O 1 3 0 0 0 0 0 2 F0
SCALA: 1:50

REV.	DATA	DESCRIZIONE	REDATTO	VERIFICATO	APPROVATO
F0	31/05/2012	EMISSIONE FINALE	OROFINO	FARINA	PAGANI

NOME DEL FILE: CZV0751_F0.dwg