PIAZZOLA DI AFFIANCAMENTO – PLANIMETRIA

SCALA 1:100

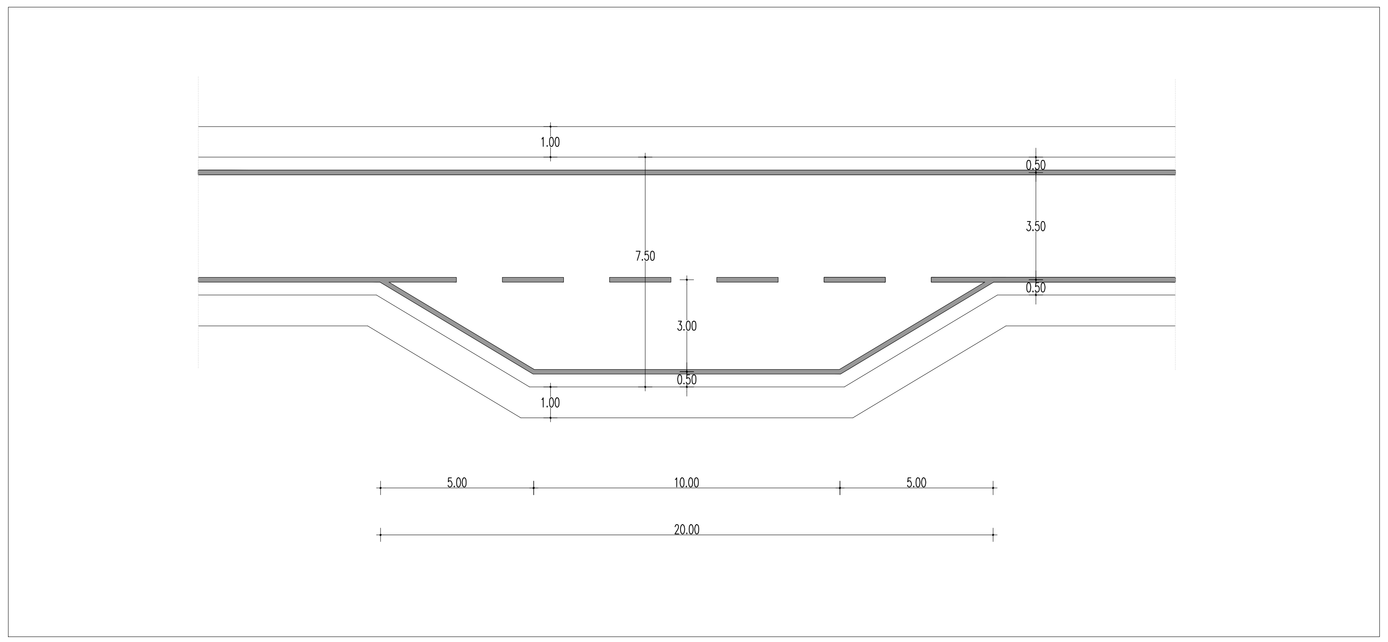

PIAZZOLA DI AFFIANCAMENTO – SEZIONE TRASVERSALE

SCALA 1:50

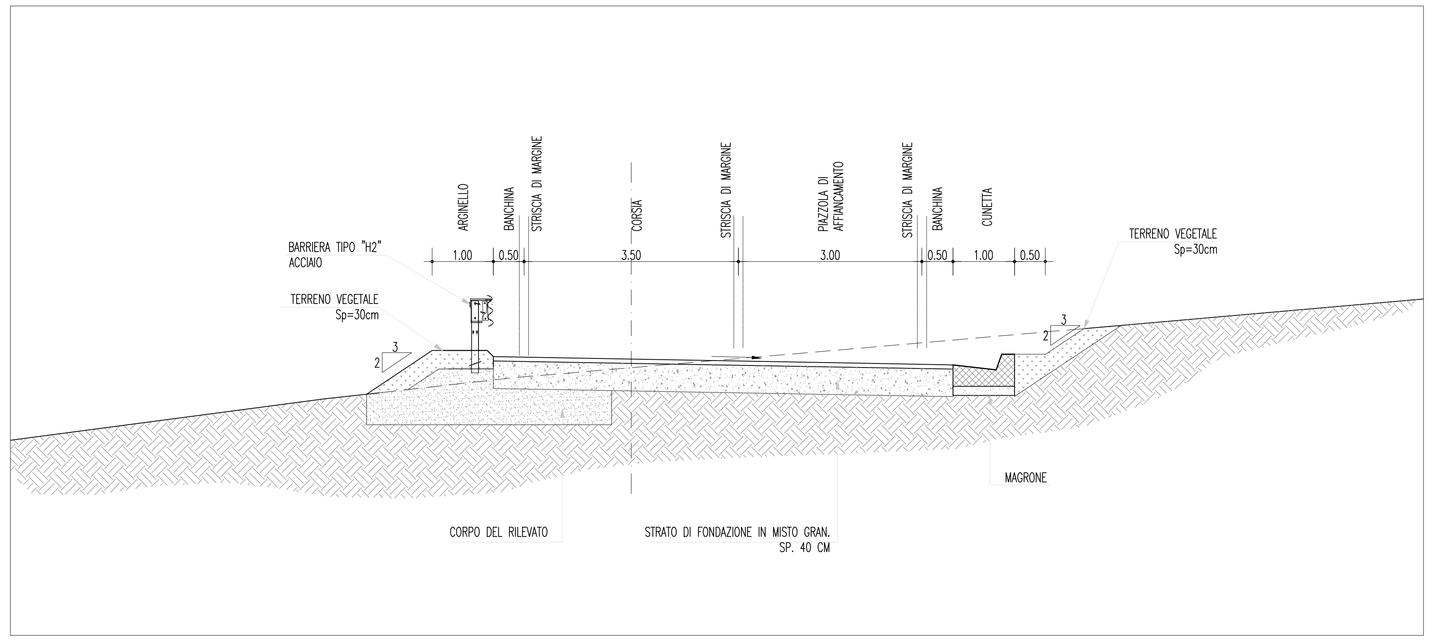

CUNETTA IN CLS ZONE IN TRINCEA

SCALA 1:20

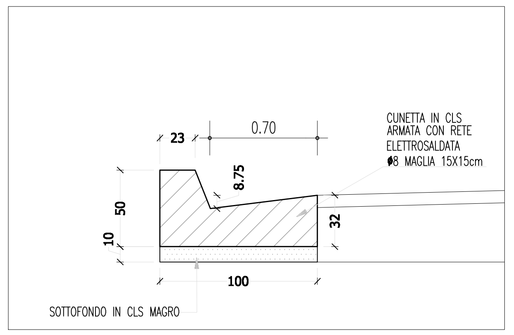

DETTAGLIO POZZETTO–CADITOIA

SCALA 1:20

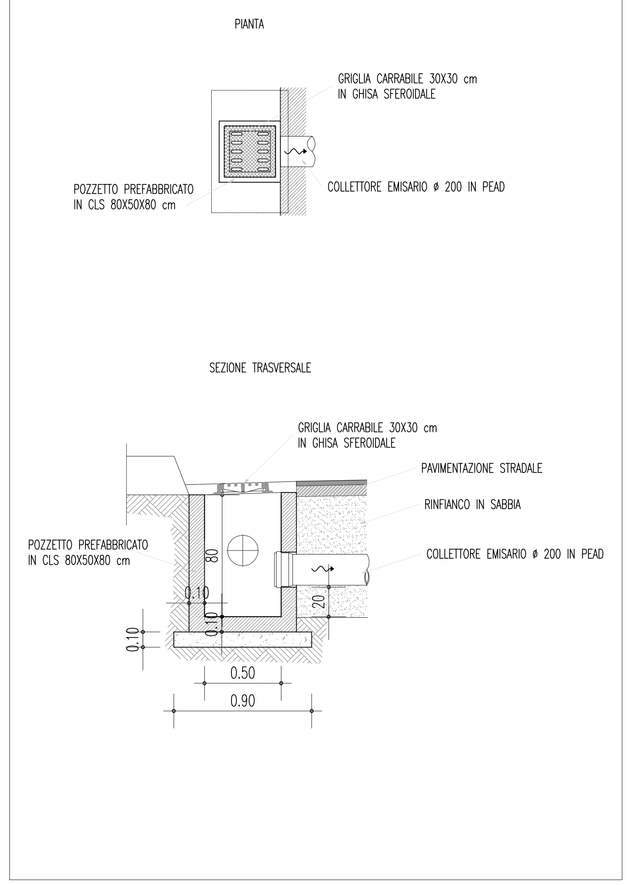

ELEMENTO DI MARGINE IN RILEVATO

SCALA 1:20

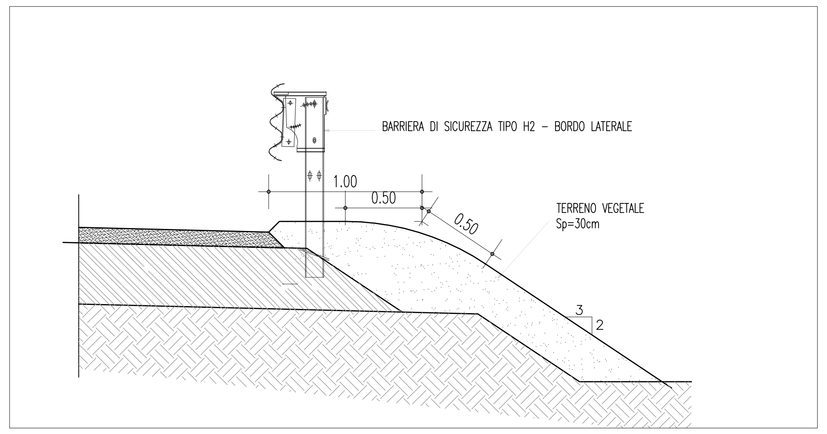

EMBRICI

SCALA 1:20

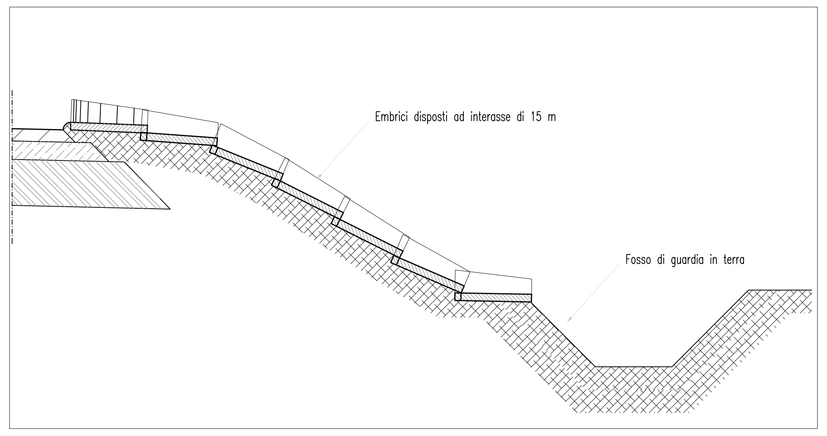

PARTICOLARI EMBRICI PREFABBRICATI

SCALA 1:20

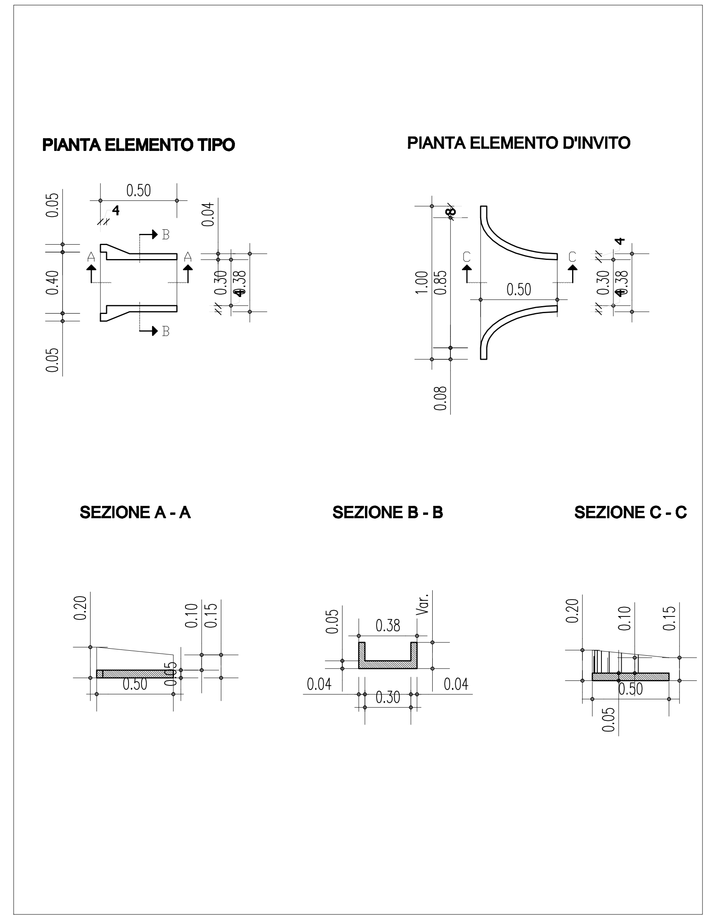

DETTAGLIO PAVIMENTAZIONE

SCALA 1:20

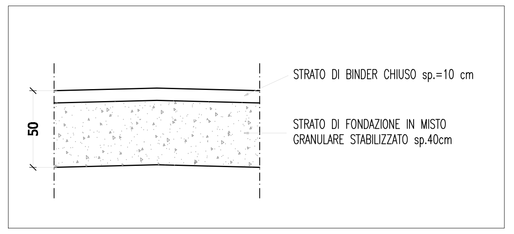

FOSSO DI GUARDIA IN CLS

SCALA 1:20

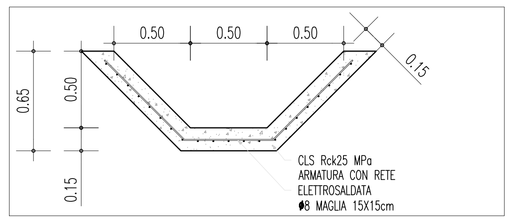

BARRIERA STRADALE DI SICUREZZA TIPO "H2" BORDO LATERALE

SCALA 1:20

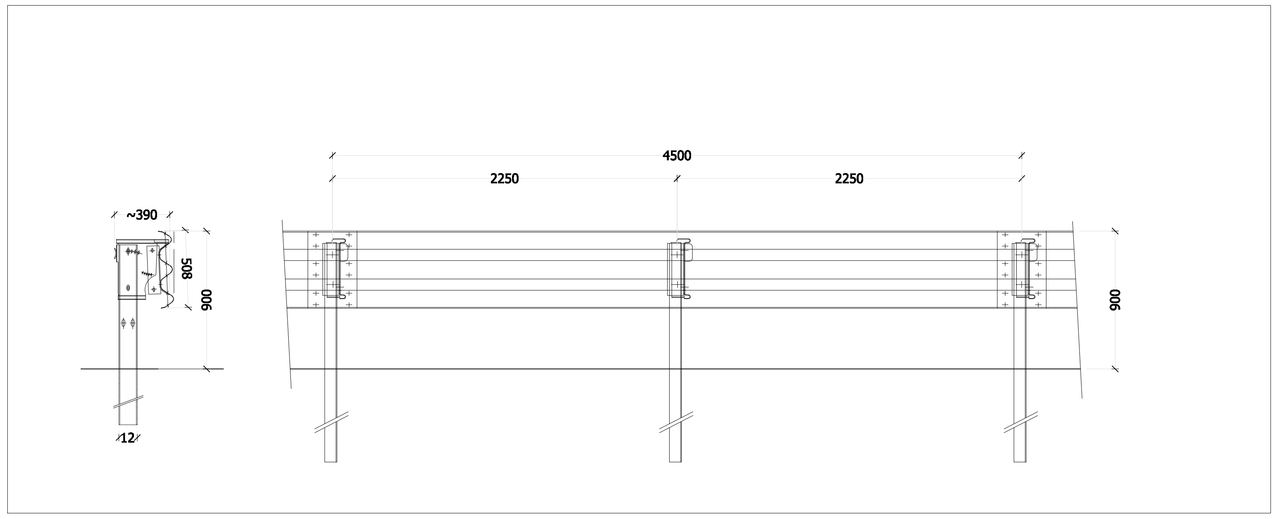

BARRIERA STRADALE DI SICUREZZA TIPO "H3" BORDO PONTE

SCALA 1:20

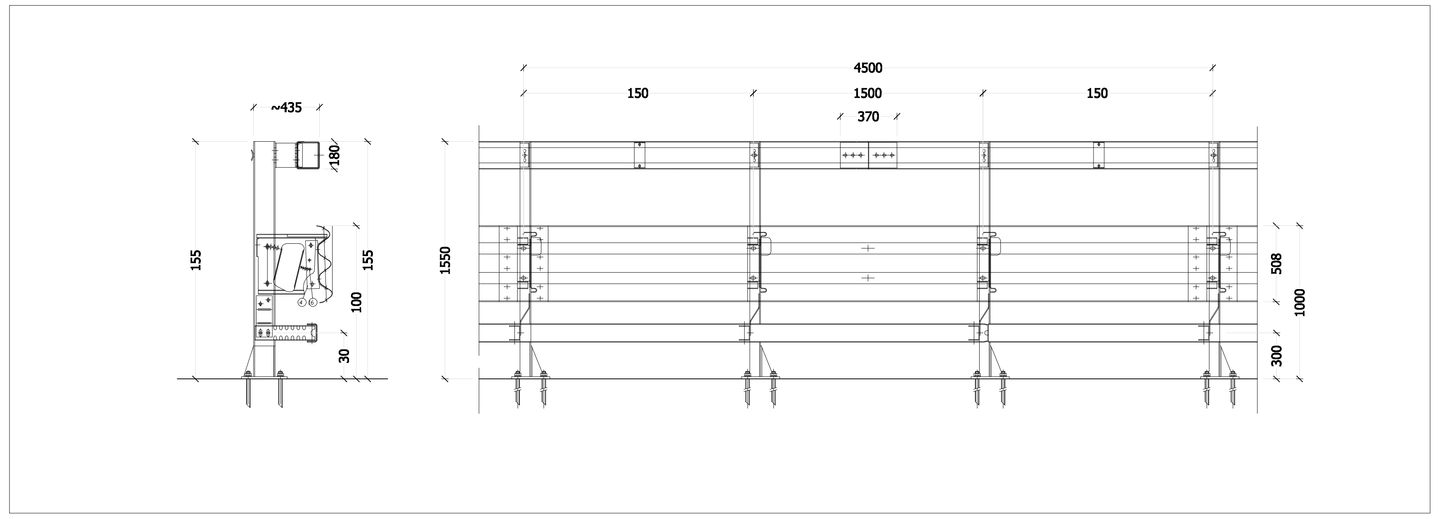

NOTE GENERALI

TABELLA MATERIALI

CALCESTRUZZO

- Classe di resistenza minima C25/30
- Classe di esposizione X0–XC1–XC2
- Diametro massimo inerti 25 mm
- Classe di consistenza S4

CALCESTRUZZO MAGRO

- Rck= 10 N/mm²

ACCIAIO

– Acciaio ordinario	B450C
– Copriferro fondazione	4 cm
– Copriferro elevazioni	4 cm
– Sovrapposizioni	50ϕ

GABBIONI

- Gabbioni metallici a scatola aventi spessore di 100 cm confezionati con rete metallica a doppia torsione a forte zincatura (UNI 8018) con maglia 8x10 e filo non inferiore a 2.7 mm
- Pietrame in scampoli aventi peso specifico non inferiore a 20 KN/m³

CUNETTE IN CLS

- Classe di resistenza minima C15/20
- Classe di resposizione X0–XC1–XC2
- Diametro massimo inerti 25 mm
- Classe di consistenza S4

Stretto di Messina

Concessionaria per la progettazione, realizzazione e gestione del collegamento stabile tra la Sicilia e il Continente
Organismo di Diritto pubblico
(Legge n° 1158 del 17 dicembre 1971, modificata dal D.Lgs. n° 114 del 24 aprile 2003)

EurolinK

PONTE SULLO STRETTO DI MESSINA

PROGETTO DEFINITIVO

ALTERNATIVE AI SITI DI DEPOSITO

(Richieste CTVA del 22/12/2011 Prot. CTVA/2011/4534 e del 16/03/2012 Prot. CTVA/2012/1012)

EUROLINK S.C.p.A.

IMPREGILO S.p.A.
SOCIETA' ITALIANA PER CONDOTTE D'ACQUA S.p.A.
COOPERATIVA MURATORI E CEMENTISTI - C.M.C. di Ravenna Soc. Coop. a.r.l.
SACYR S.A.U.
ISHIKAWAJIMA - HARIMA HEAVY INDUSTRIES CO. Ltd.
A.C.I. S.C.P.A. - CONSORZIO STABILE

IL PROGETTISTA	IL CONTRAENTE GENERALE	STRETTO DI MESSINA DIRETTORE GENERALE	STRETTO DI MESSINA AMMINISTRATORE DELEGATO
Prof. Ing. G. Umilta' Ordine Ingegneri Palermo n° 1729	(Ing. P.P. Marcheselli)	(Ing. G. Fiammenghi)	(Dott. P. Ciucci)
Eurolink (Ing. E. Pagani) Ordine Ingegneri Prov. Milano n° 15408			

Firmato digitalmente ai sensi dell'Art. 21 del D.Lgs. 82/2005

COLLEGAMENTI VERSANTE SICILIA

CZV0898_F0

CANTIERI

SITI DI RECUPERO AMBIENTALE E PRODUZIONE INERTI

SITI RECUPERO AMBIENTALE

SRAB–VIABILITA' DI ACCESSO–PARTICOLARI COSTRUTTIVI

CODICE: C G 0 0 0 0 P B Z V S C Z C 4 S D 7 5 0 0 0 0 0 1 F0 — SCALA: VARIE

REV.	DATA	DESCRIZIONE	REDATTO	VERIFICATO	APPROVATO
T0	08/06/2012	EMISSIONE FINALE	V. ARINI	P.COSENZA	G.UMILTA'

NOME DEL FILE: CZV0898_F0.dwg