SEZIONE TRASVERSALE
Scala 1:50

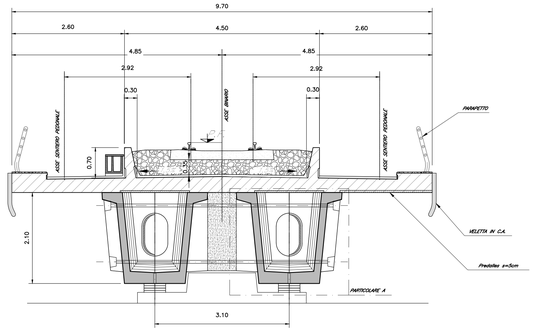

PARTICOLARE A
Scala 1:20

SEZIONE DI CAMPATA

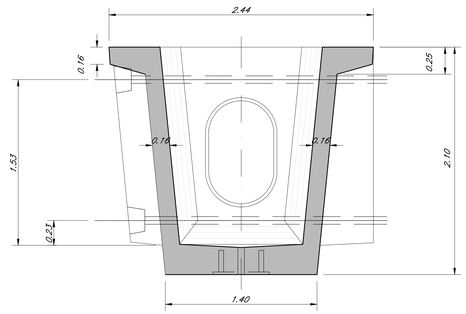

SEZIONE ALL'APPOGGIO

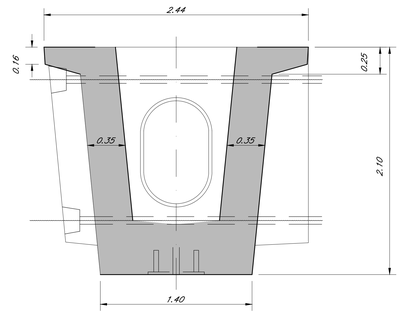

SEZIONE A–A
Scala 1:50

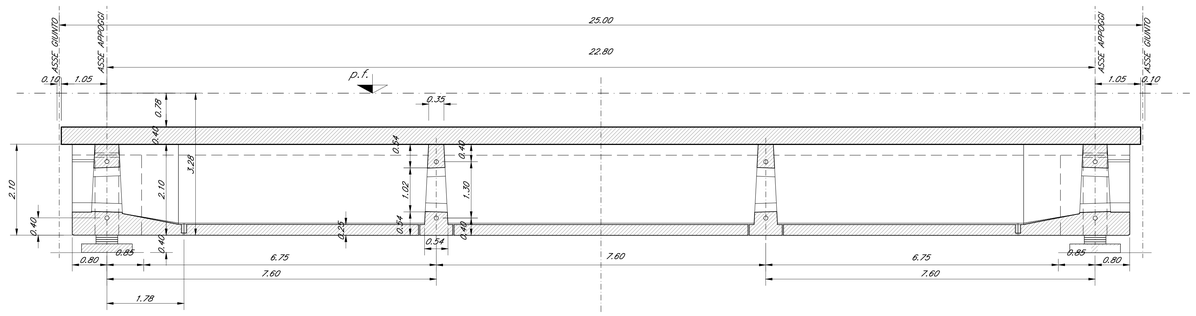

PIANTA IMPALCATO
Scala 1:50

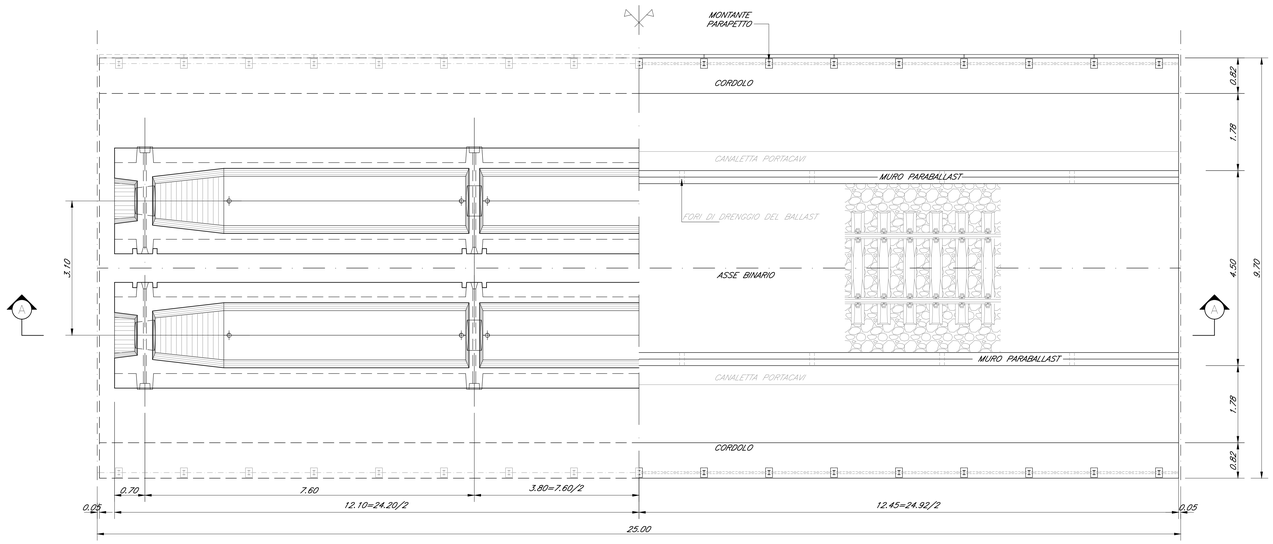

NOTE:
Per la tabella materiali fare riferimento al documento "IA9503R78TTOC0000001"

COMMITTENTE:

RFI RETE FERROVIARIA ITALIANA
GRUPPO FERROVIE DELLO STATO ITALIANE

PROGETTAZIONE:

ITALFERR
GRUPPO FERROVIE DELLO STATO ITALIANE

S.O. OPERE CIVILI

PROGETTO DI FATTIBILITA' TECNICA ED ECONOMICA

LINEA POTENZA-METAPONTO
INTERVENTI DI VELOCIZZAZIONE TRATTA GRASSANO-BERNALDA

OOCC
IMPALCATI FERROVIARI
Impalcato SB a 2 cassoncini L=25 m - Pianta, prospetto e sezioni

SCALA: varie

COMMESSA	LOTTO	FASE	ENTE	TIPO DOC.	OPERA/DISCIPLINA	PROGR.	REV.
IA95	03	R	09	PZ	VI0000	001	A

Rev.	Descrizione	Redatto	Data	Verificato	Data	Approvato	Data	Autorizzato Data
A	Emissione Esecutiva	G. Grimaldi	Settembre 2021	A. Ferri	Settembre 2021	I. D'Amore	Settembre 2021	ITALFERR S.p.A. U.O. Opere Ferroviarie Speciali Dott. Ing. Alessandro Ferri Ordine degli Ingegneri della Provincia di Roma N° A24376

File:IA9503R09PZVI0000001A.DWG | n. Elab.: