PIANTA COPERTURA
Scala 1:100

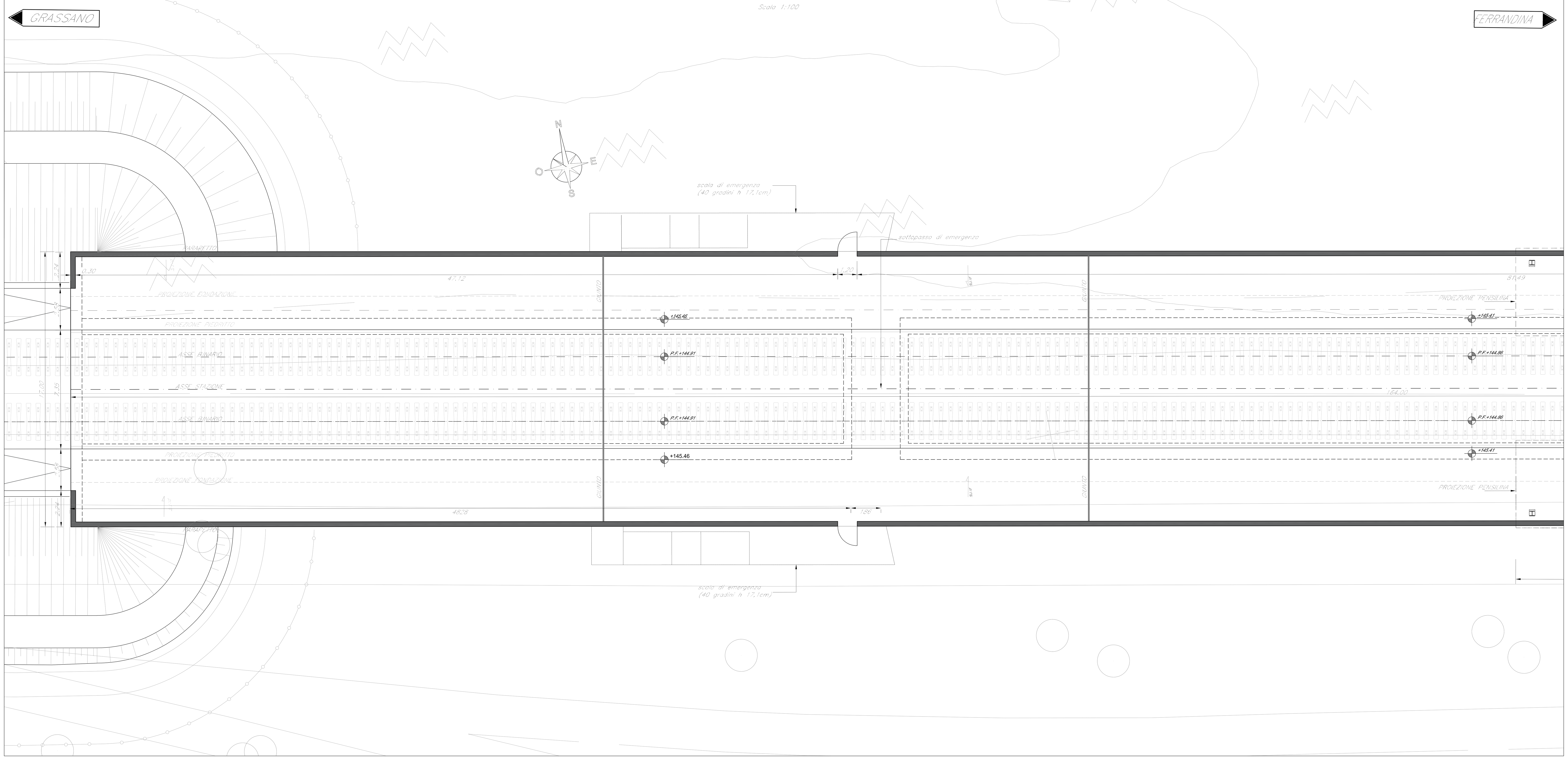

PIANTA CHIAVE

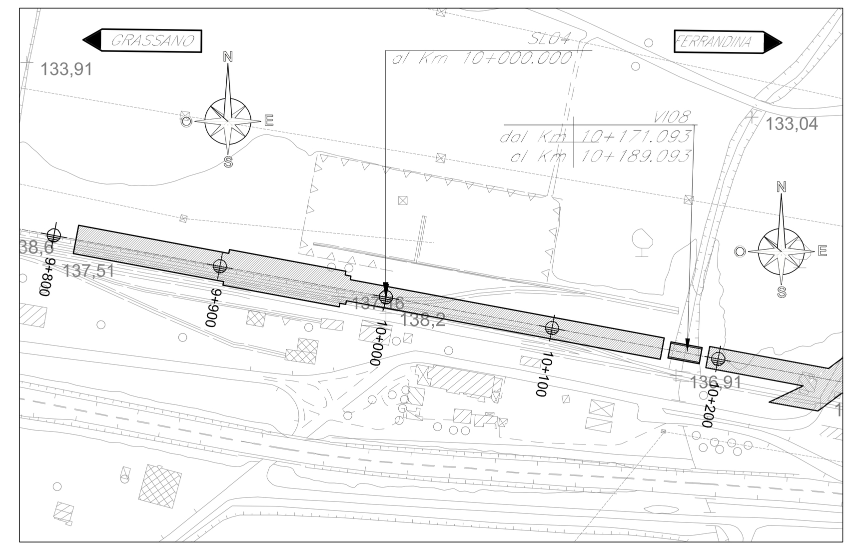

SEZIONE TRASVERSALE
Scala 1:100

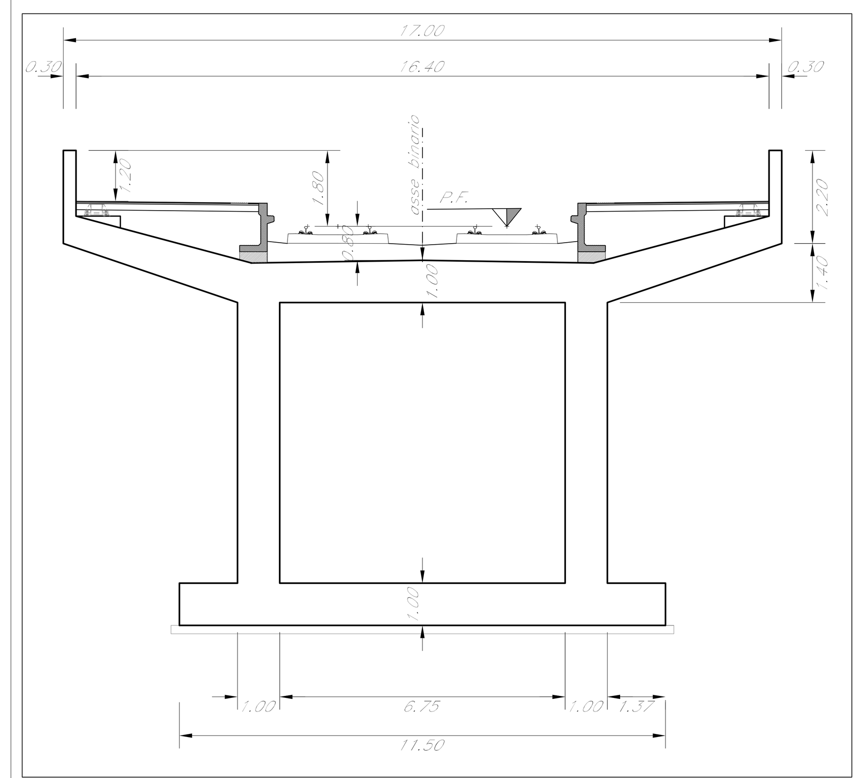

NOTE:
Per la tabella materiali fare riferimento al documento "IA9513R78TOC0000001"

PROSPETTO LONGITUDINALE
Scala 1:100

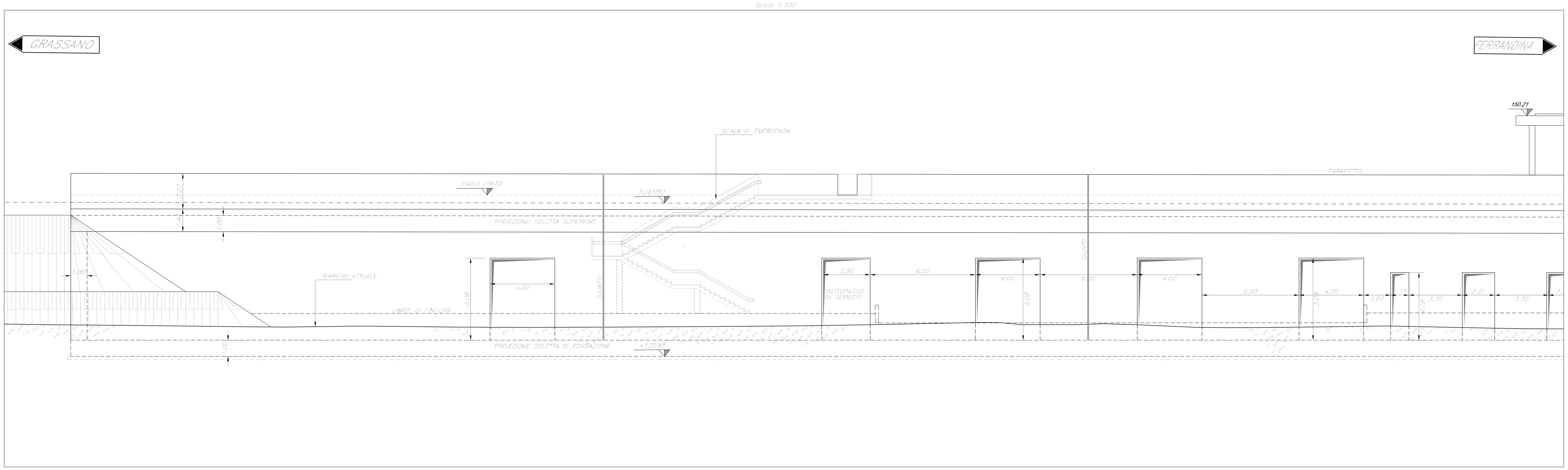

COMMITTENTE:

RFI RETE FERROVIARIA ITALIANA GRUPPO FERROVIE DELLO STATO ITALIANE

PROGETTAZIONE:

ITALFERR GRUPPO FERROVIE DELLO STATO ITALIANE

S.O. COORDINAMENTO TERRITORIALE SUD

PROGETTO DI FATTIBILITÀ TECNICA ED ECONOMICA

LINEA POTENZA-METAPONTO
INTERVENTI DI VELOCIZZAZIONE TRATTA GRASSANO-BERNALDA
INTERVENTI TRA GRASSANO E FERRANDINA

OOCC
Sottovia SL04
Pianta , prospetto e sezioni

Firmato digitalmente da Dario Tiberti
Limite d'uso:Explicit Text: Questo certificato rispetta le raccomandazioni previste dalla Determinazione Agid N. 121/2019
Motivo:Integratore

SCALA: 1:100

COMMESSA	LOTTO	FASE	ENTE	TIPO DOC.	OPERA/DISCIPLINA	PROGR.	REV.
IA95	13	R	78	PA	SL0400	001	A

Rev.	Descrizione	Redatto	Data	Verificato	Data	Approvato	Data	Autorizzato Data
A	Emissione Esecutiva	G. Grimaldi	Settembre 2021	A. Dommarumma	Settembre 2021	I. D'Amore	Settembre 2021	D. Tiberti Settembre 2021

ITALFERR S.p.A. Gruppo Ferrovie dello Stato Direzione Tecnica UO Infrastrutture Sud Dott. Ing. Dario Tiberti Ordine degli Ingegneri Prov. di Napoli n. 10876

File:IA9513R78PASL0400001A.DWG

n. Elab.: