SEZIONE 9	Testata	
MATERIALI	Superficie / Sviluppo	
TOUT-VENANT (0,1-500 Kg) E/O MATERIALE PROVENIENTE DAGLI SCAVI E DAI DRAGAGGI	A	- - -
MASSI NATURALI 500 a 1250 Kg	B	48,09 m²
MASSI NATURALI 1 - 3 t	C	- - -
MASSI NATURALI 3 - 7 t	D	- - -
MASSI NATURALI 5 - 10 t	E	149,80 m²
PIETRAME DI IMBASAMENTO 5 -50 Kg	F	- - -
CLS 35 / 45 PER MASSO DI CORONAMENTO	G	- - -
CLS 30 / 37 PER GETTO SUBACQUEO IN PARATIA	H	- - -
CASSONE ANTIRIFLETTENTE	I	- - -
GEOTESSUTO (400 gr/cm²)	L	- - -
MAGRONE	M	- - -
SALPAMENTI O DEMOLIZIONI	N	- - -
CLS PER RIFINITURA PAVIMENTAZIONI	O	- - -

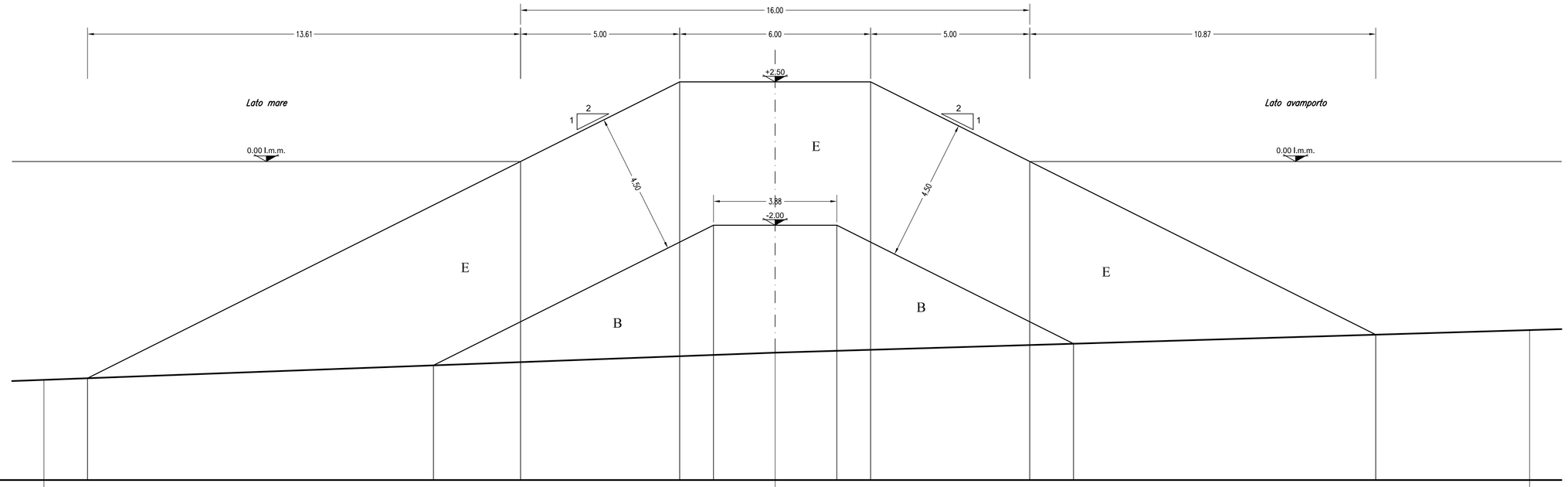

DISTANZE PARZIALI TERRENO	22.97												23.71	
QUOTE TERRENO	-6,85							-6,00						-5,29
DISTANZE PARZIALI DI PROGETTO		1.37	10.87	2.74	5.00	1.06	3.88	1.06	5.00	1.38	9.48	4.84		
QUOTE DI PROGETTO	-6,85	-6,80	-6,40	0,00	+2,50	-2,00	-2,00	+2,50	0,00	-5,72	-5,44	-5,29		

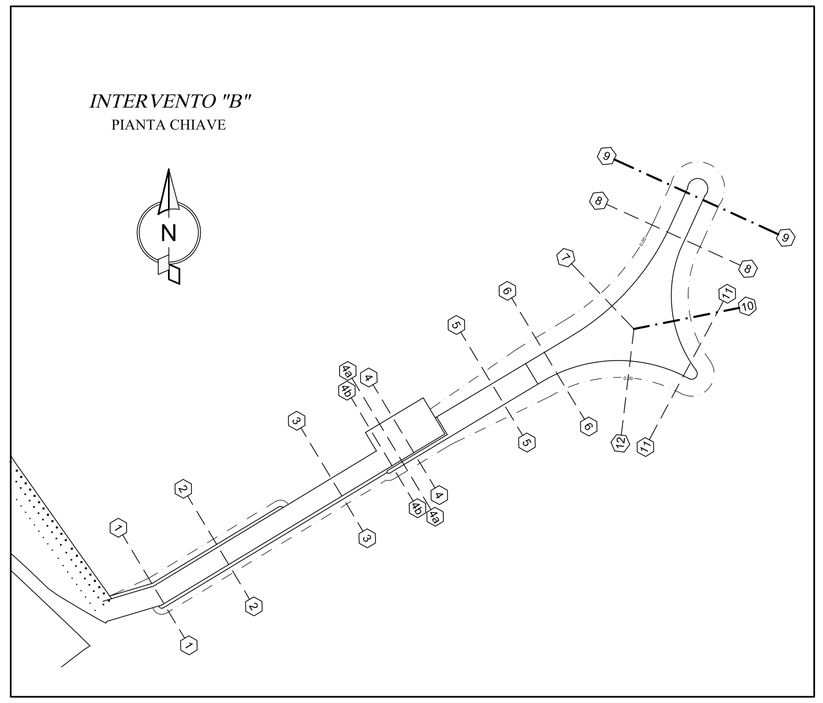

SEZIONE 10	Sviluppo = 24.25 m	
MATERIALI	Superficie / Sviluppo	
TOUT-VENANT (0,1-500 Kg) E/O MATERIALE PROVENIENTE DAGLI SCAVI E DAI DRAGAGGI	A	24,64 m²
MASSI NATURALI 500 a 1250 Kg	B	25,99 m²
MASSI NATURALI 1 - 3 t	C	- - -
MASSI NATURALI 3 - 7 t	D	61,17 m²
MASSI NATURALI 5 - 10 t	E	- - -
PIETRAME DI IMBASAMENTO 5 -50 Kg	F	- - -
CLS 35 / 45 PER MASSO DI CORONAMENTO	G	- - -
CLS 30 / 37 PER GETTO SUBACQUEO IN PARATIA	H	- - -
CASSONE ANTIRIFLETTENTE	I	- - -
GEOTESSUTO (400 gr/cm²)	L	- - -
MAGRONE	M	- - -
SALPAMENTI O DEMOLIZIONI	N	- - -
CLS PER RIFINITURA PAVIMENTAZIONI	O	- - -

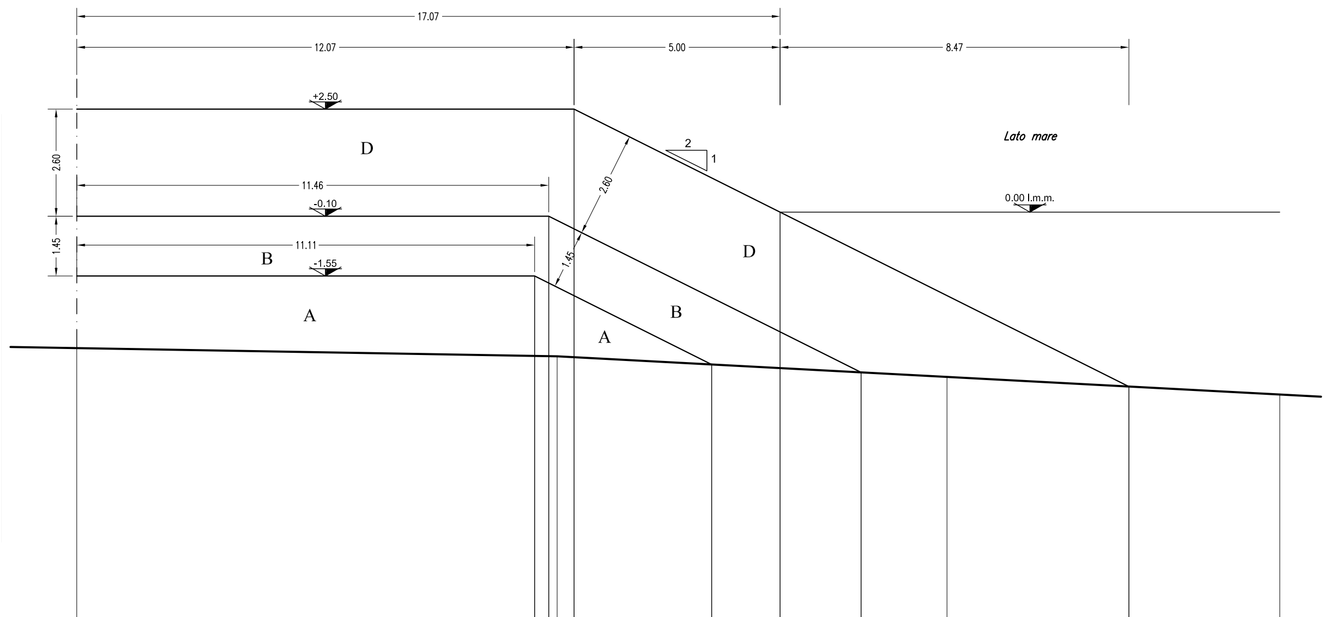

DISTANZE PARZIALI TERRENO												
QUOTE TERRENO	-3,30	11,66	-3,50	9,46	-4,00	8,08	-4,43					
DISTANZE PARZIALI DI PROGETTO	11.11	0.34	0.61	3.34	1.66	1.97	6.51	3.66				
QUOTE DI PROGETTO	-3,30	-1,55	-0,10	+2,50	-3,70	0,00	-3,89	-4,23	-4,43			

AUTORITA' PORTUALE DI LIVORNO
Comune di Capraia Isola

NUOVO ATTRACCO PER TRAGHETTI E MESSA IN SICUREZZA DELL'APPRODO TURISTICO

PROGETTO ESECUTIVO

Titolo elaborato :
INTERVENTO "B" - NUOVO MOLO SOTTOFLUTTO
SEZIONI DI COMPUTO - Sezioni 9 - 10

Scala: 1:100

E E G 0 3 0 0 4 T 0 4 5 0

Committente:
AUTORITA' PORTUALE DI LIVORNO

R.U.P.
Dott. Ing. Umberto CAMPANA

Progettisti:
MODIMAR S.r.l.
Prof. Ing. Alberto NOLI
Prof. Ing. Alessandro TOGNA
Dott. Ing. Maurizio VERZONI
Dott. Ing. Marco TARTAGLINI
Dott. Ing. Mauro MARINI
Dott. Ing. Paolo CONTINI
Dott. Ing. Giancarlo MILANA
Dott. Ing. Davide SALTARI
Dott. Ing. Pietro CHIAVACCINI

Rif. Dis.	Data	Rev.	DESCRIZIONE	Disegnato:	Verificato:	Approvato:
	Marzo 2006	0	EMISSIONE	R. PAREGGIANI	M. TARTAGLINI	A. TOGNA

Dimensioni foglio: A1

La MODIMAR s.r.l. si riserva la proprietà di questo disegno con la proibizione di riprodurlo o trasferirlo a terzi senza autorizzazione scritta.
This document is property of MODIMAR s.r.l. Reproduction and divulgation forbidden without written permission

Visto del Committente: