REGIONE SARDEGNA
COMUNE DI TUILI
Provincia del Sud Sardegna

PROGETTO DEFINITIVO

PROGETTO PER LA REALIZZAZIONE DI UN IMPIANTO AGRO-FOTOVOLTAICO
DENOMINATO "GREEN AND BLUE TUILI"
DELLA POTENZA DI 15.190.000 kW IN LOCALITÀ "GURANU" NEL COMUNE DI TUILI

Identificativo Documento

TAV_PE006

GBT	Tipologia	D	Formato	A3	Disciplina	AMB

RETE DI TERRA CABINA DI CONSEGNA

FILE: ***TAV_PE006****.pdf*

IL PROGETTISTA
Arch. Andrea Casula

Firmato digitalmente da
Andrea Casula
CN = Andrea Casula
C = IT

GRUPPO DI PROGETTAZIONE

Arch. Andrea Casula
Geom. Fernando Porcu
Dott. in Arch. J. Alessia Manunza
Geom. Vanessa Porcu
Dott.Agronomo Giuseppe Vacca
Archeologo Alberto Mossa
Geol.Marta Camba
Ing. Antonio Dedoni
Ing.Fabio Ledda
Green Island Energy SaS

SF ELE SRL

SF ELE SRL
Via Cantorrivo 44/C - 01021 Acquapendente(VT)
P.Iva 02368670564 pec: sfelesrl@pec.it

Data Revisione	Descrizione Revisione	Redatto	Controllato	Approvato
Novembre 2021	Prima Emissione	Green Island Energy	Green Island Energy	SF ELE srl

Valutazione di Impatto Ambientale ai sensi dell'art.23 del D.Lgs.152/2006

Rete di Terra Cabina di Consegna

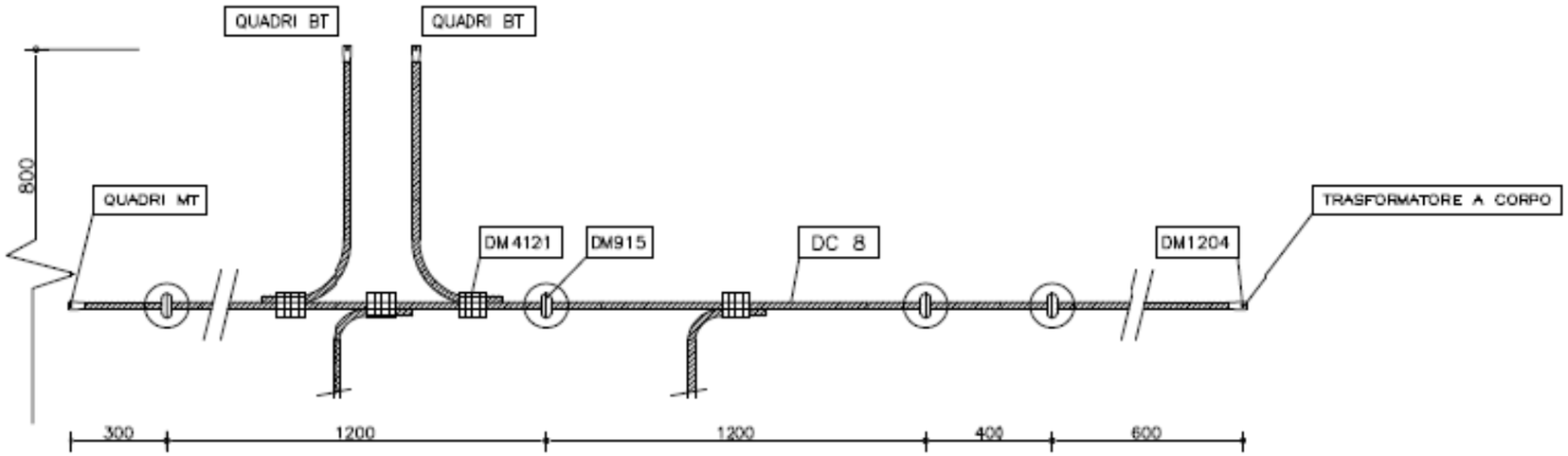

6	4	401050050	CAPOCORDA A COMPRESSIONE UE DM1204
4	3	401050122	MORSETTO BIFILARE A COMPRESSIONE UE DM4121
4	2	401050014	MORSETTO PORTANTE PER CONDUT. DI TERRA DM915
10m	1	110082095	CONDUTTORE A CORDA DI RAME SEZ.35mmq UE DC8

N° PEZZI/kg MASSA	POS.	N° CODICE O DISEGNO	MATERIALE O DESCRIZIONE COMPONENTI

MODIFICA: MOD. N° / DATA / FIRMA — 1 2 3 4 5 — SOSTITUISCE / SOSTITUITO DA — DATA / FIRMA

DISEGNATO: C. Lavenì — APPROVATO: . Bua — QUOTE SENZA INDICAZIONE DI TOLLERANZA — SCALA

DENOMINAZIONE DISEGNO: ENEL DG 2092 RETE DI TERRA INTERNA

NUMERO: 9602H003 — FOGLIO

RIF. C / RIF. B / RIF. A

Delta technology

REV.	DATA		PREPARATO	CONTROLLATO	APPROVATO
01	20/11/19	EMISSIONE	M.MANENTI		M.MANENTI

SOLARFIELDS

Progetto Preliminare

Nome File: Rete di Terra Cabina di Consegna

CLASSIFICAZIONE: INGEGNERIA

FORMAT:	SCALA:	SCALA PLOT	FOGLIO:
A3	1:100	1:1	02 di 03

Ing. Maurizio Manenti

Validazione: Validato da / Verificato da

UTILIZZAZIONE: **Autorizzazione**

TITOLO: **Rete di Terra Cabina di Consegna**

CODE

Rete di Terra Cabina di Consegna

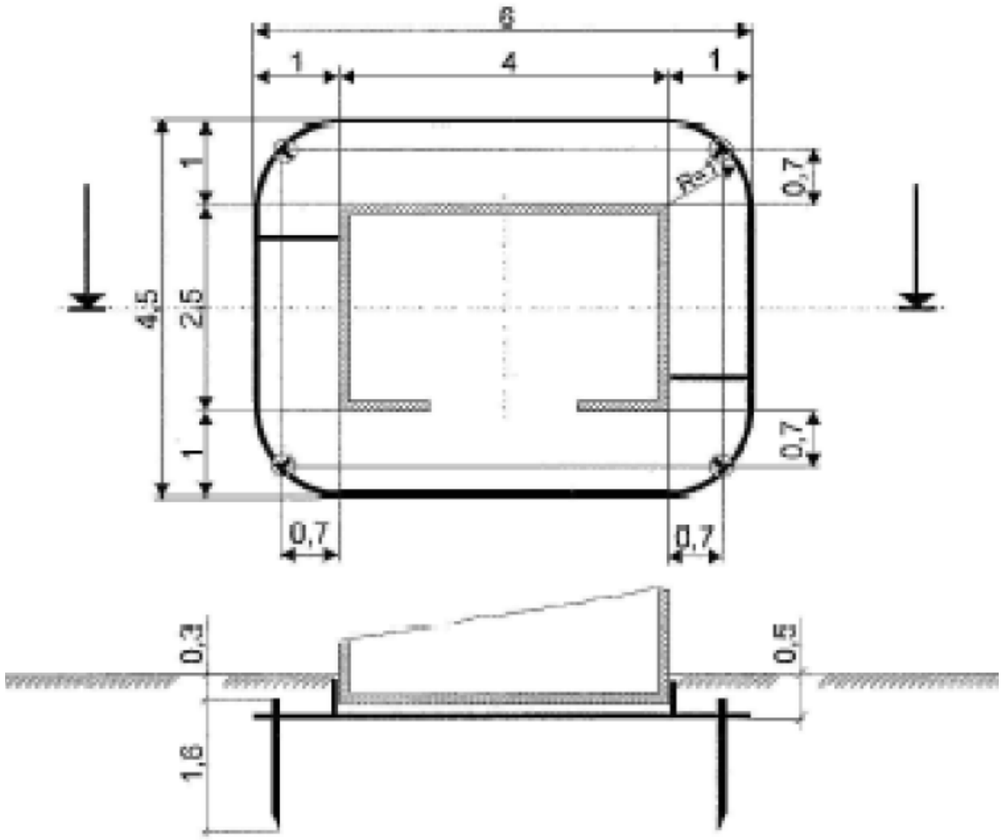

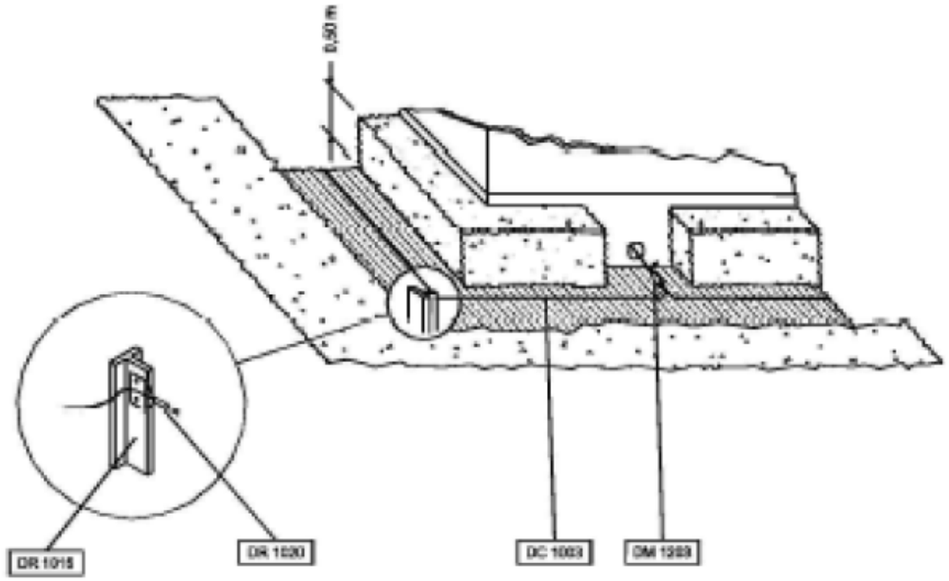

SIGLA	DESCRIZIONE	QUANTITA'
DR 1015	Paletto di terra in profilato di acciaio	n. 4
DC 8	Conduttore a corda di rame ϕ 7.56 sez. 35 mm²	m 20 ~
DM 4121	Morsetto bifilare a compressione	n. 4
DR 1020	Capocorda a compressione diritto per corda di rame ϕ 7.56 con attacco piatto a due fori per paletto di terra	n. 4

N° PEZZI/kg MASSA	POS.	N° CODICE O DISEGNO	MATERIALE O DESCRIZIONE COMPONENTI

MODIFICA: MOD. N° / DATA / FIRMA 1 2 3 4 5 — SOSTITUISCE — SOSTITUITO DA — DATA / FIRMA

	DISEGNATO	APPROVATO	QUOTE SENZA INDICAZIONE DI TOLLERANZA	SCALA
DATA				
FIRMA	C. Lavenia	Bua		

DENOMINAZIONE DISEGNO: ENEL DG 2092 RETE DI TERRA ESTERNA

NUMERO

FO

. B

RIF. A

Delta technology

REV.	DATA		PREPARATO	CONTROLLATO	APPROVATO
01	20/11/19	EMISSIONE	M.MANENTI		M.MANENTI

SOLARFIELDS

Progetto Preliminare

Nome File: Rete di Terra Cabina di Consegna

CLASSIFICAZIONE: INGEGNERIA

FORMAT:	SCALA:	SCALA PLOT	FOGLIO:
A3	1:100	1:1	03 di 03

Ing. Maurizio Manenti

MAURIZIO MANENTI DOTT. ING.

Validazione: Validato da / Verificato da

UTILIZZAZIONE: **Autorizzazione**

TITOLO: **Rete di Terra Cabina di Consegna**

CODE