TORRENTE LATICOGNA - INTERVENTI PREVISTI

Planimetrie - scala 1:500

SITUAZIONE ATTUALE

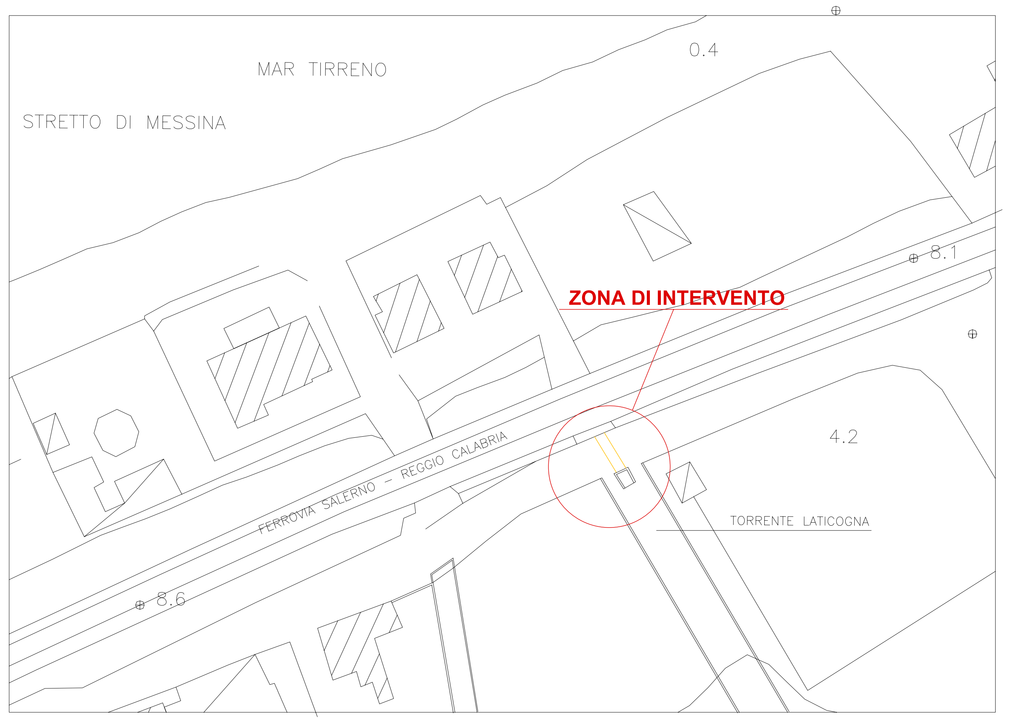

INTERVENTI PREVISTI

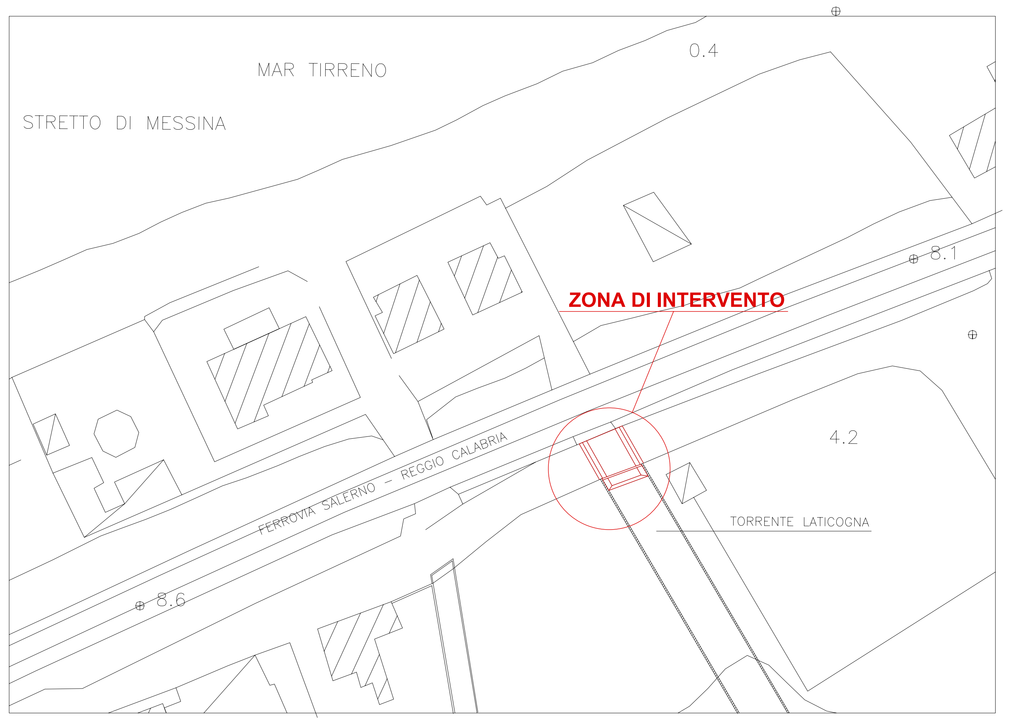

Particolari interventi - scala 1:100

NUOVO ATTRAVERSAMENTO STRADA COSTIERA

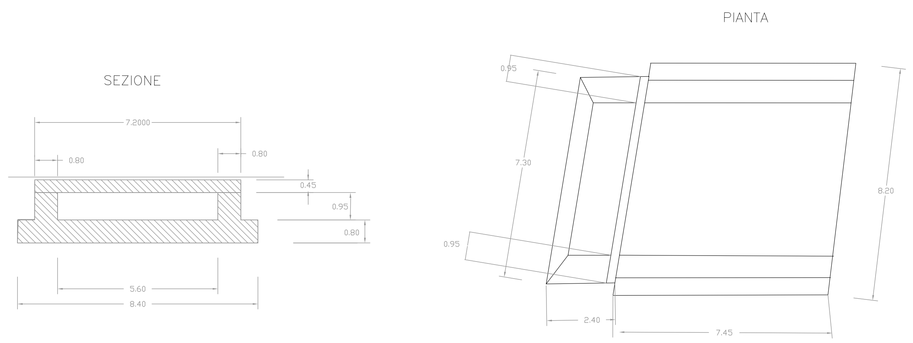

SEZIONE TRASVERSALE – SITUAZIONE ATTUALE

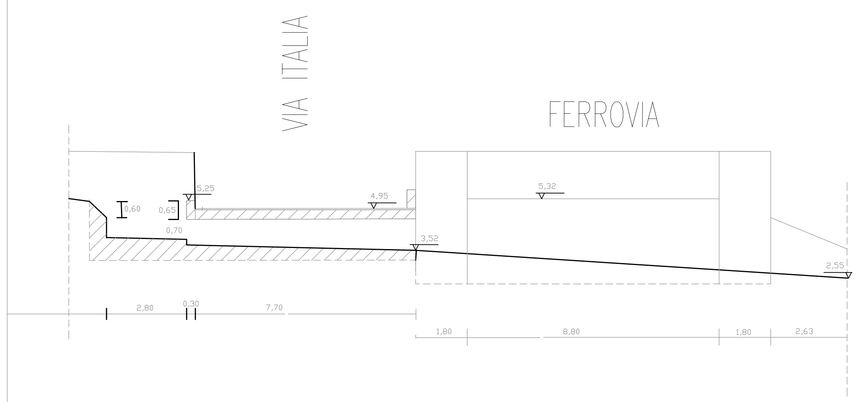

SEZIONE TRASVERSALE – SITUAZIONE FUTURA

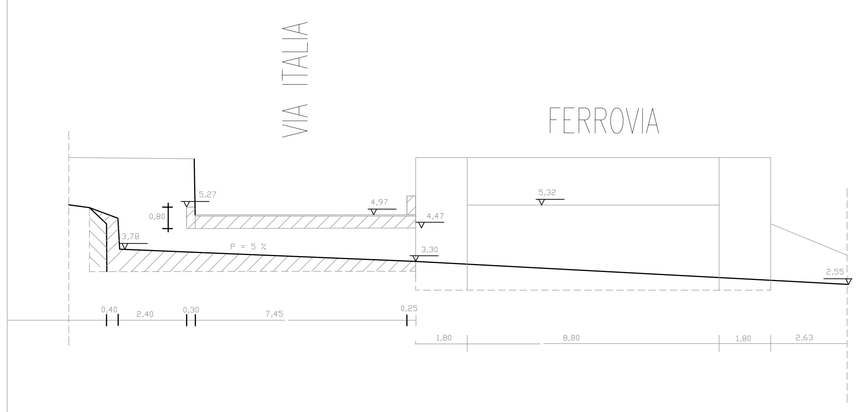

NOTE GENERALI

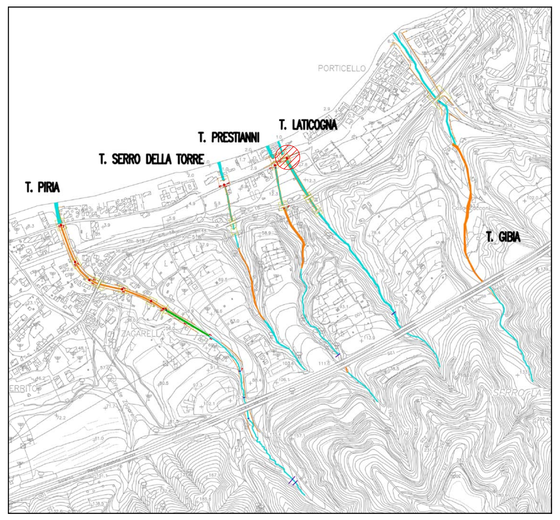

Stretto di Messina

Concessionaria per la progettazione, realizzazione e gestione del collegamento stabile tra la Sicilia e il Continente
Organismo di Diritto pubblico
(Legge n° 1158 del 17 dicembre 1971, modificata dal D.Lgs. n° 114 del 24 aprile 2003)

Eurolink

PONTE SULLO STRETTO DI MESSINA

PROGETTO DEFINITIVO

ALTERNATIVE AI SITI DI DEPOSITO

(Richieste CTVA del 22/12/2011 Prot. CTVA/2011/4534 e del 16/03/2012 Prot. CTVA/2012/1012)

EUROLINK S.C.p.A.
IMPREGILO S.p.A.
SOCIETA' ITALIANA PER CONDOTTE D'ACQUA S.p.A.
COOPERATIVA MURATORI E CEMENTISTI - C.M.C. di Ravenna Soc. Coop. a.r.l.
SACYR S.A.U.
ISHIKAWAJIMA - HARIMA HEAVY INDUSTRIES CO. Ltd.
A.C.I. S.C.P.A. - CONSORZIO STABILE

IL PROGETTISTA	IL CONTRAENTE GENERALE	STRETTO DI MESSINA DIRETTORE GENERALE	STRETTO DI MESSINA AMMINISTRATORE DELEGATO
SINA Dott. Ing. D. Spoglianti Ordine Ingegneri Milano n° A 20953 Eurolink Dott. Ing. E. Pagani Ordine Ingegneri Milano n° 15408	(Ing. P.P. Marcheselli)	(Ing. G. Fiammenghi)	(Dott. P. Ciucci)

Firmato digitalmente ai sensi dell'Art. 21 del D.Lgs. 82/2005

GENERALE — AMV0664_F0

AMBIENTE

STUDIO DI IMPATTO AMBIENTALE

QUADRO DI RIFERIMENTO PROGETTUALE

SISTEMAZIONE TRATTI DI CORSI D'ACQUA – PARTICOLARI COSTRUTTIVI T. LATICOGNA

CODICE: C G 0 7 0 0 P B Z V G A M I A Q 2 0 0 0 0 0 0 0 0 1 F0 — SCALA: VARIE

REV.	DATA	DESCRIZIONE	REDATTO	VERIFICATO	APPROVATO
F0	31/05/2012	EMISSIONE FINALE	M.BATTISTON	M.SALOMONE	D.SPOGLIANTI

NOME DEL FILE: AMV0664_F0.dwg