TG 2074/1
(TA)

PIANTA

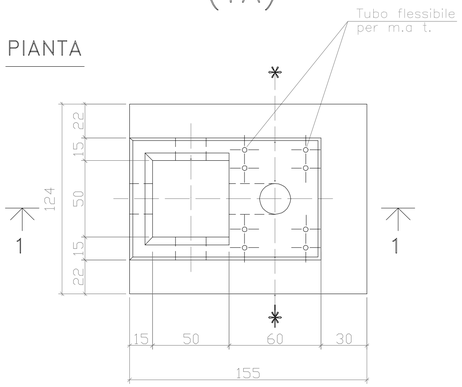

SEZIONE 1–1

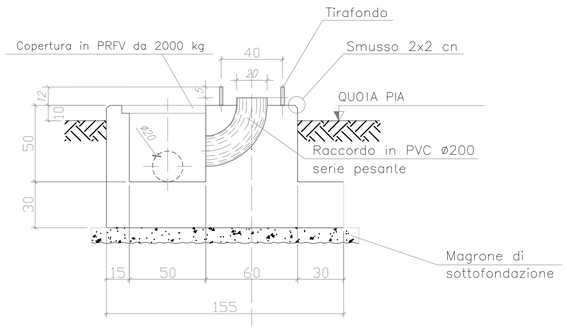

SEZIONE 1–1

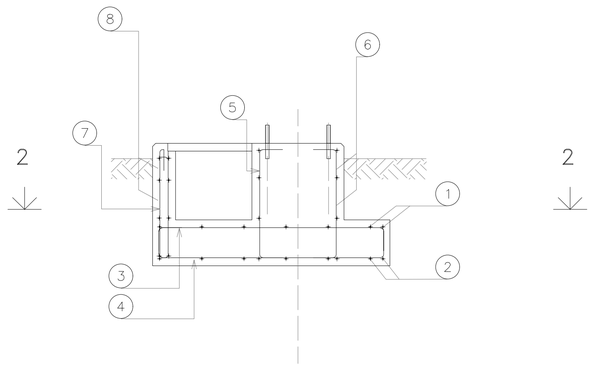

SEZIONE 2–2

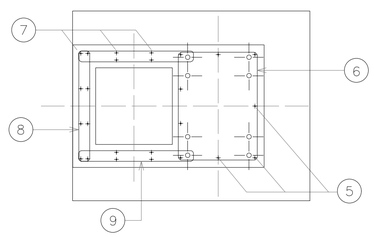

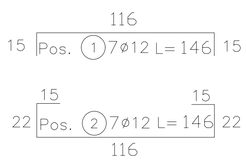

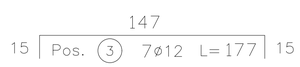

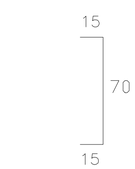

Pos. 5
9ø10 L=100

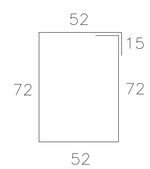

Pos. 6
5ø10 L=272

Pos. 7
8ø8 L=217

Pos. 8
3ø8 L=158

Pos. 9
6ø8 L=163

NOTE

- LE MISURE SONO ESPRESSE IN CM SALVO DOVE DIVERSAMENTE INDICATO.
- NELLA PRESENTE TAVOLA SONO RAPPRESENTATE LE POSIZIONI DALLA N° 1 ALLA N° 9
- LE DIMENSIONI DEI FERRI SONO RIFERITE AL LORO ASSE
- GLI ANGOLI DI SAGOMATURA DEI FERRI SONO DI 90° SALVO DIVERSA INDICAZIONE.
- PER L'ORIENTAMENTO DELLA FONDAZIONE VEDERE PIANTA OPERE CIVILI

* EVENTUALE USCITA TUBO IN PVC PER CAVETTERIA.
PER POSIZIONE E DIAMETRO VEDERE PIANTA OPERE CIVILI

MODALITA' DI ESECUZIONE E POSA IN OPERA DELLE ARMATURE
(salvo diverse esplicite disposizioni)

PIEGATURE : devono essere effettuate a freddo, secondo lo schema illustrato :
α=risvolto ortogonale disegno

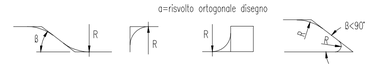

Ø (mm)	6	8	10	12	14	16	18	20	22	24	25	26	30
R (mm)	12	16	20	24	56	64	72	100	110	144	150	156	180

PRESCRIZIONI SUI MATERIALI:	PRESCRIZIONI D'ESECUZIONE DELLE OPERE:
CALCESTRUZZO per SOTTOFONDAZIONI: Classe C12/15 Rck >15 MPa; fck> 12MPa Classe di esposizione X0 Classe di consistenza S3 CALCESTRUZZO per FONDAZIONI: Classe C32/40 Rck >40 MPa; fck> 32MPa Classe di esposizione XC4 Classe di consistenza S4 ACCIAIO per opere in C.A.: B450C; fyk450Mpa ad aderenza migliorata	COPRIFERRO MINIMO: Strutture in ELEVAZIONE Staffe: 2.0cm-Armatura longitudinale:3.0cm Struttura di FONDAZIONE Staffe: 4.0cm - Armatura longitudinale:5.0cm LUNGHEZZA DI SOVRAPPOSIZIONE BARRE, dove non diversamente specificato s=Ø60 (s) LUNGHEZZA DI SOVRAPPOSIZIONE RETE, 2 maglie minimo
PARTICOLARE PIEGATURE FERRI LONGITUDINALI: R= 6Ø PARTICOLARE PIEGATURE STAFFE E GANCI: R= 4Ø	Prevedere per tutti gli spigoli dei getti in c.a. la posa dei paraspigoli Vibrare adeguatamente il getto mediante appositi AGHI
Tutti i prodotti da costruzione dovranno essere dotati di marchio C.E. es essere conformi alle relative norme europee	

REGIONE TOSCANA
Provincia di Grosseto (GR)

COMUNE DI MANCIANO

REV:	DESCRIZIONE	DATA	REDATTO	CONTROL.	APPROV.
2	EMISSIONE PER ENTI ESTERNI	20/09/21	FURNARI G.	FURNO C.	NASTASI A.
1	EMISSIONE PER ENTI ESTERNI	25/11/20	FURNARI G.	FURNO C.	NASTASI A.
0	EMISSIONE PER COMMENTI	18/11/20	FURNARI G.	FURNO C.	NASTASI A.

Committente:

IBERDROLA RENOVABLES ITALIA S.p.A.

Sede legale in Piazzale dell'Industria, 40, 00144, Roma
Partita I.V.A. 06977481008 – PEC: iberdrolarenovablesitalia@pec.it

IBERDROLA
INGEGNERIA & INNOVAZIONE

Società di Progettazione:

Antex group

Via Jonica, 16 – Loc. Belvedere – 96100 Siracusa (SR) Tel. 0931.1663409
web: www.antexgroup.it e-mail: info@antexgroup.it

Progetto:

IMPIANTO FOTOVOLTAICO MANCIANO

Progettista/Resp. Tecnico:

Dott. Ing. Giuseppe Basso
Ordine degli Ingegneri
della Provincia di Siracusa
n° 1860 sez. A

Firmato digitalmente da: Giuseppe Basso
O: Ordine degli Ingegneri della Provincia di Siracusa
C: IT
Data: 2021.09.20 09:00:00 +02'00'

Tavola:

FONDAZIONE APPARECCHIATURE UNIPOLARI TG 2074/1

Scala:	Nome DIS./FILE:	Allegato:	F.to:	Livello:
1:20	C20007S05-PD-EC-08-02		A1	DEFINITIVO

Il presente documento è di proprietà della ANTEX GROUP srl.
E' vietata la comunicazione a terzi o la riproduzione senza il preventivo permesso scritto della suddetta. La società tutela i propri diritti a rigore di Legge.