RACCOLTA ACQUE NELLO SPARTITRAFFICO Di 800 mm (PER SEZIONI IN CURVA)

SEZIONE IN CORRISPONDENZA DEL POZZETTO DI SCARICO

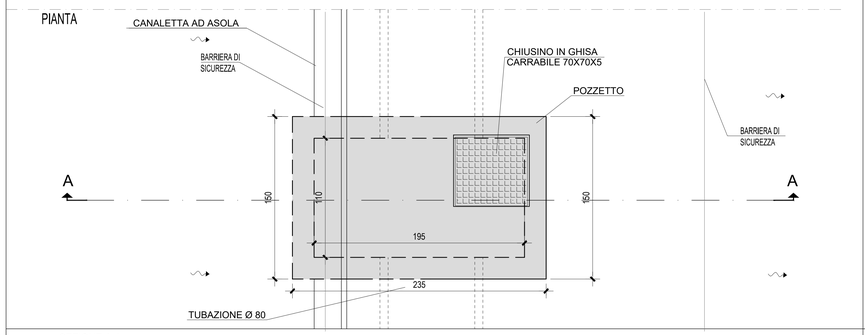

SEZIONE IN CORRISPONDENZA DI POZZETTO E TUBAZIONE DI SCARICO

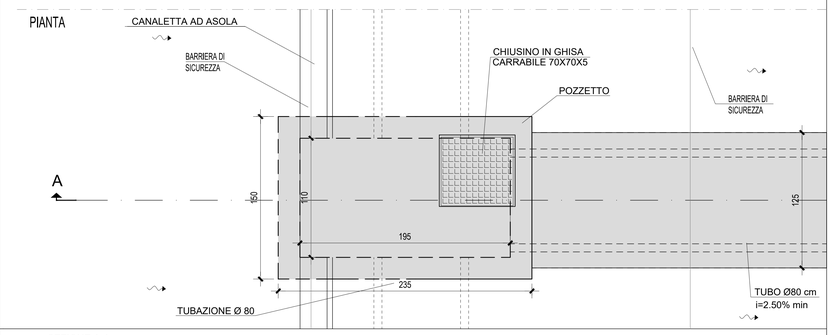

SEZIONE A-A

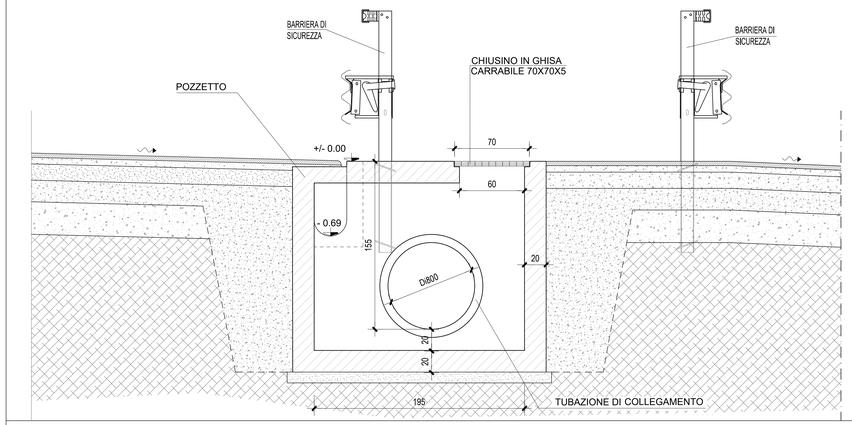

SEZIONE A-A

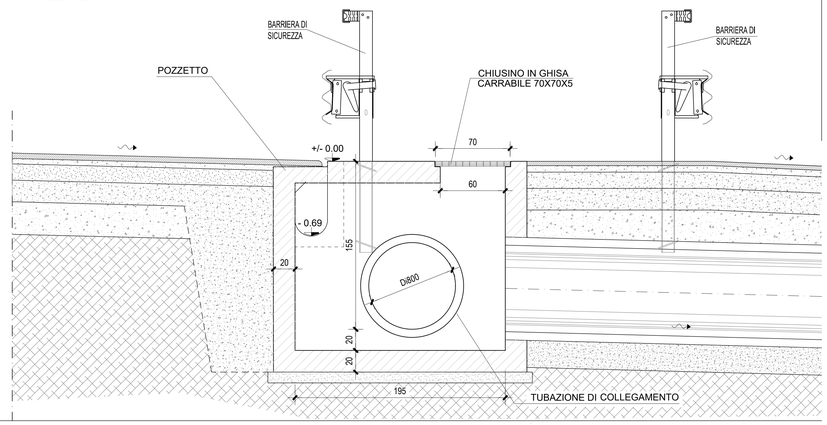

SEZIONE CORRENTE

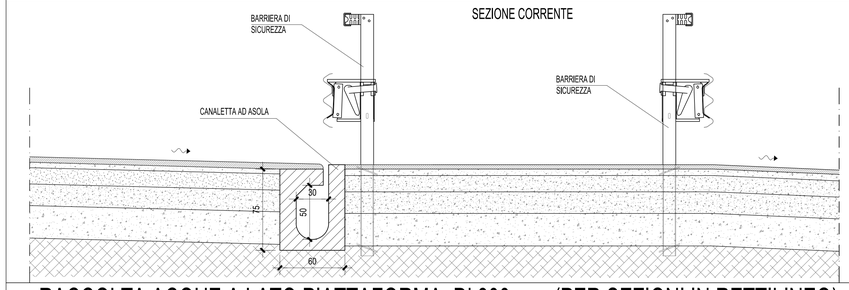

RACCOLTA ACQUE A LATO PIATTAFORMA Di 800 mm (PER SEZIONI IN RETTILINEO)

SEZIONE CORRENTE CUNETTA

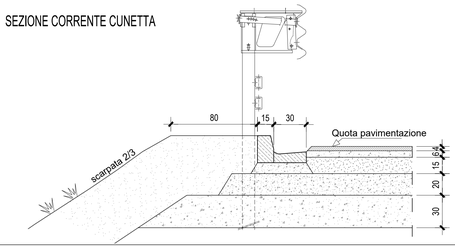

SEZIONE

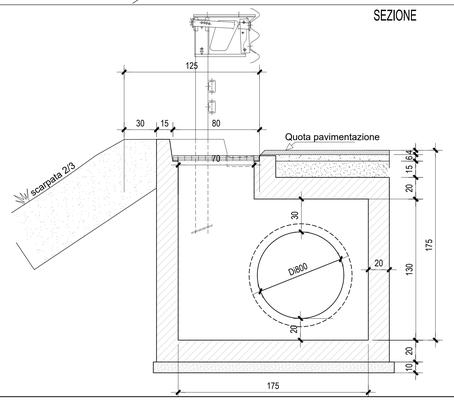

SEZIONE IN CORRISPONDENZA DEL POZZETTO DI SCARICO

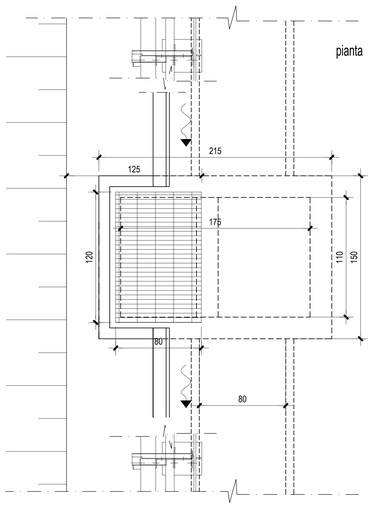

TORINO - IVREA - QUINCINETTO

IVREA - SANTHIA'

SISTEMA AUTOSTRADALE TANGENZIALE DI TORINO

ATIVA

VISTO per ATIVA S.p.A.

Amministratore Delegato
Dott. Ing. LUIGI CRESTA

AUTOSTRADA A4/A5 - A5 TORINO QUINCINETTO IVREA SANTHIA'

NODO IDRAULICO DI IVREA
2° FASE DI COMPLETAMENTO
LOTTO 1D

Firmato digitalmente da
CRESTA LUIGI
Formato CertificatoX.509 - 3 lv
Serial Certificate: 0215B4A
Valido dal 19/05/2021 al 19/05/2024
ARUBA Firma Qualificata 2

PROGETTO ESECUTIVO

SISTEMA DI SMALTIMENTO DELLE ACQUE DI PIATTAFORMA AUTOSTRADALI

Sezioni tipo delle opere di raccolta Tav 2/2

IL PROGETTISTA	REDATTO	CONTROLLATO	APPROVATO
ENGINEERING	HYDRODATA S.p.A. R. Sodano	HYDRODATA S.p.A. V. Tresso	ATIVA ENGINEERING V. Palmisano
Il Direttore Tecnico	DATA AGOSTO 2021	REVISIONE	DATA
	SCALA 1:20		

Ing. GIUSEPPE PASQUALATO
Ordine degli Ingegneri della Provincia di Milano n° A 19116
Firmato digitalmente da: PASQUALATO GIUSEPPE
Data: 30/05/2022 15:48:44

UFFICIO	COMMESSA	N° PROGETTO	FASE	ARGOMENTO	N° ELABORATO	REV
S S P	0 1 0 1 A 0 5	0 0 1 1	P E I	D R	2 1 2 0 0	0