SEZIONE TIPO DI POSA TUBAZIONI IN PROGETTO - SU PIATTAFORMA AUTOSTRADALE
Scala 1:20

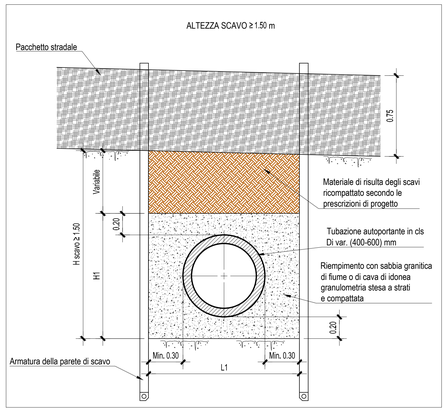

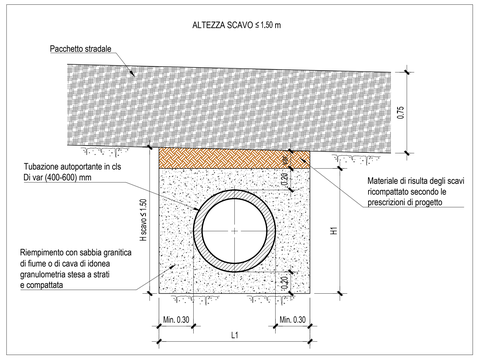

SEZIONE TIPO DI POSA TUBAZIONI IN PROGETTO - ALLA BASE DEL RILEVATO AUTOSTRADALE
Scala 1:20

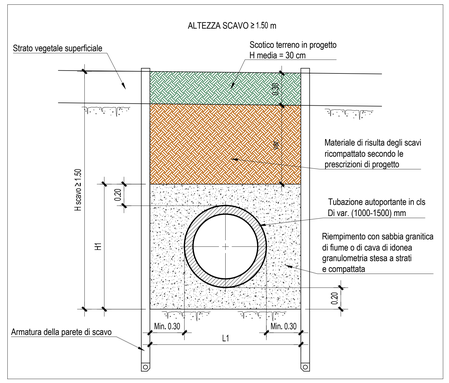

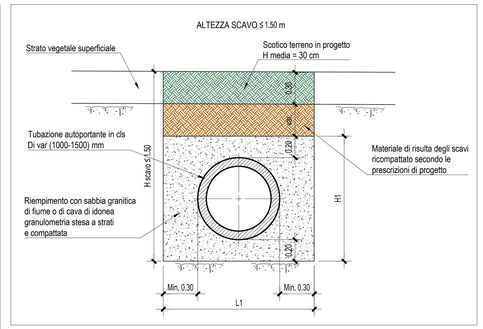

DETTAGLIO PACCHETTO STRADALE IN PROGETTO
Scala 1:20

n°	DENOMINAZIONE	h
1	Conglomerato bituminoso di usura	0.05
2	Conglomerato bituminoso di collegamento	0.06
3	Conglomerato bituminoso di base	0.14
4	Fondazione in misto stabilizzato al cemento	0.20
5	Fondazione in misto stabilizzato anidro	0.30

(cm. 75)
SOVRASTRUTTURA

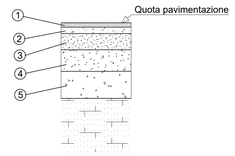

RACCOLTA ACQUE IN PROGETTOA LATO PIATTAFORMA (Tratti in rettilineo)
Scala 1:20

CANALETTA ALLA FRANCESE
Sezione tipo

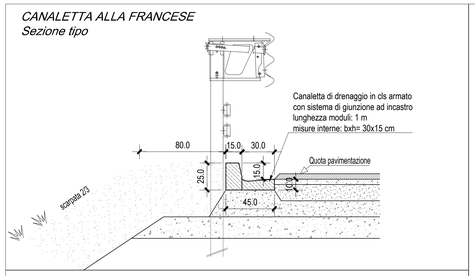

POZZETTO DI RACCOLTA
Sezione tipo

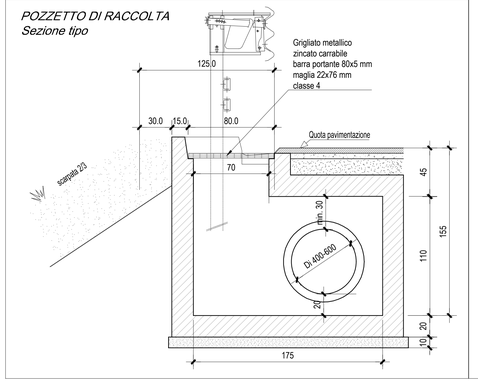

SCARICO CANALETTA IN POZZETTO
Pianta

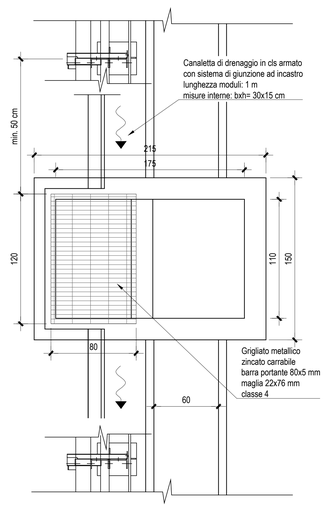

RACCOLTA ACQUE IN MEZZERIA E SCARICO (Tratti in curva)
Scala 1:20

PIANTA
RACCOLTA E SCARICO

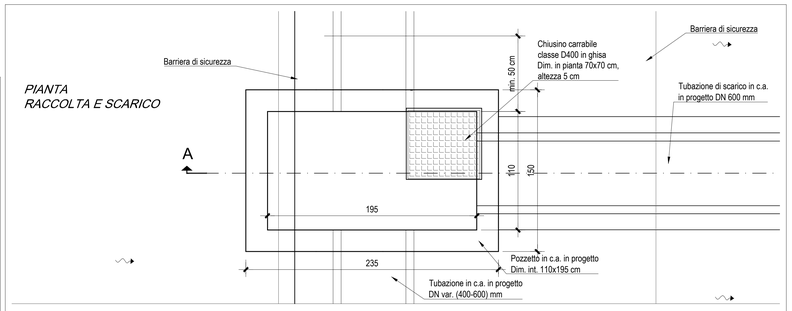

SEZIONE TIPO PROGETTO
POZZETTO DI RACCOLTA
E SCARICO

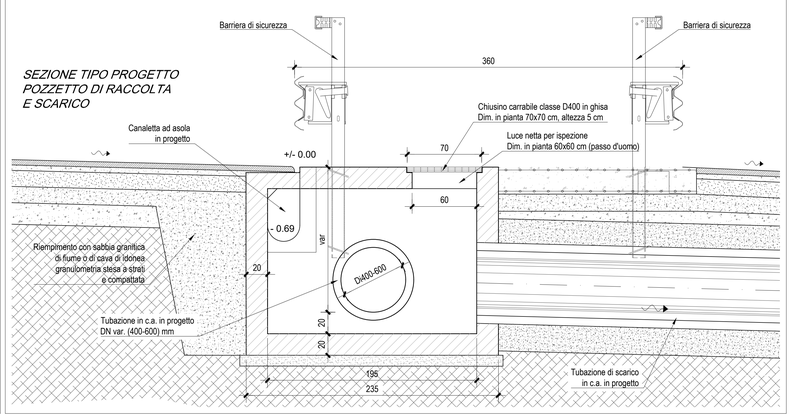

DETTAGLIO PACCHETTO STRADALE IN PROGETTO
Scala 1:20

CARATTERISTICHE POSA IN OPERA DELLE TUBAZIONI IN CLS VIBROCOMPRESSO CON INCASTRO A BICCHIERE

Di (diam. int. tubi) [mm]	Spess. min. [cm]	L1 [m]	H1 [m]	Cass. sabbia [mq]
400	6.5	1.10	0.90	0.80
600	8.0	1.40	1.20	1.27
800	9.5	1.60	1.40	1.55
1000	11.0	1.80	1.60	1.82
1200	13.5	2.00	1.80	2.06
1500	17.0	2.20	2.00	2.06

DETTAGLIO INCASTRO DEI TUBI A BICCHIERE
E GIUNTO PER LA TENUTA IDRAULICA

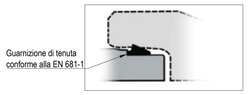

CANALETTA AD ASOLA
SEZIONE TIPO

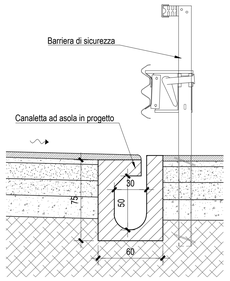

CANALETTA PREFABBRICATA ATTREZZATA CON GRIGLIATO DI COPERTURA IN GS
IN CORRISPONDENZA DEL MURO DI CONTRORIPA IN ZONA BANCHETTE
DAL km 39+917 - km 40+091
Scala 1:50

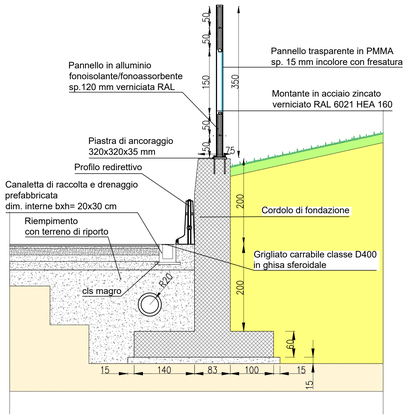

PARTICOLARE RACCORDO CORDOLO-EMBRICI
Scala 1:20

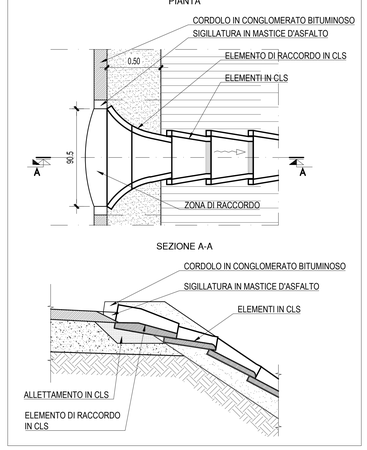

PARTICOLARI EMBRICI IN CLS VIBROCOMPRESSO
Scala 1:10

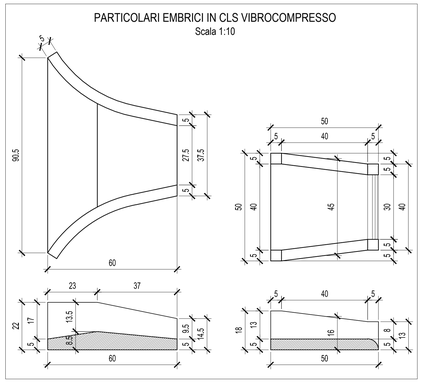

CANALETTA PREFABBRICATA TRAPEZIA 50x50 cm CON RACCOLTA ACQUE CON EMBRICI (Rampa di raccordo uscita Ivrea)
Scala 1:20

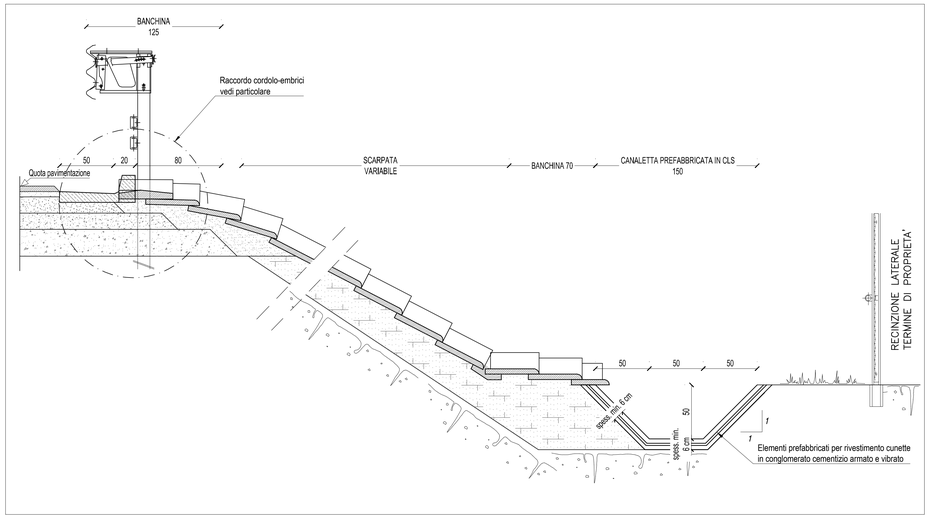

CANALETTA PREFABBRICATA TRAPEZIA 70x75 cm CON RACCOLTA ACQUE CON EMBRICI (Rampa di raccordo uscita Ivrea)
Scala 1:20

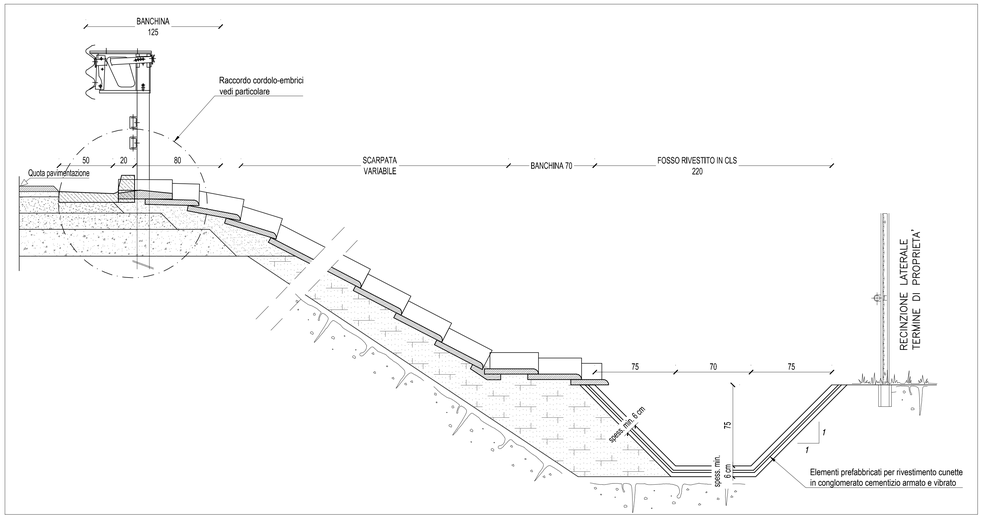

TORINO - IVREA - QUINCINETTO
IVREA - SANTHIA'
SISTEMA AUTOSTRADALE TANGENZIALE DI TORINO

VISTO per ATIVA S.p.A.
Amministratore Delegato
Dott. Ing. LUIGI CRESTA

AUTOSTRADA A5 TORINO QUINCINETTO

NODO IDRAULICO DI IVREA
2° FASE DI COMPLETAMENTO
LOTTO 2B

Firmato digitalmente da: CRESTA LUIGI
Firmato il 24/02/2022 12:23
Seriale Certificato: 22123646
Valido dal 16/02/2021 al 16/02/2024
InfoCert Firma Qualificata 2

PROGETTO ESECUTIVO

Sezioni tipo di posa delle tubazioni
e particolari costruttivi

IL PROGETTISTA	REDATTO	CONTROLLATO	APPROVATO
	HYDRODATA V.Tresso	ATIVA ENGINEERING F. Delton	ATIVA ENGINEERING V. Palmisano
	DATA: OTTOBRE 2021	REVISIONE	DATA
	SCALA: VARIE		

ATIVA ENGINEERING

Il Direttore Tecnico
Ing. GIUSEPPE PASQUALATO
ordine degli Ingegneri della Provincia di Milano n° 19116
Firmato digitalmente da: PASQUALATO GIUSEPPE
Data: 25/02/2022 14:07:29

UFFICIO	COMMESSA	N° PROGETTO	FASE	ARGOMENTO	N° ELABORATO	REV
S S P	0 1 0 1 A 0 5	0 0 1 3	P E I	D R	0 1 1	0 0