SEZIONE TIPO 1
POSA CON RICOPRIMENTO ≤15.00 m e pendenza ≥10%
Scala 1:100

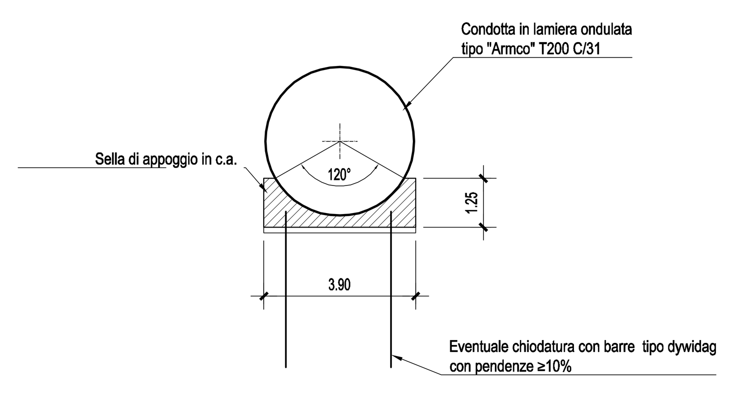

SEZIONE TIPO 2
POSA CON RICOPRIMENTO ≥15.00 m e pendenza ≥10%
Scala 1:100

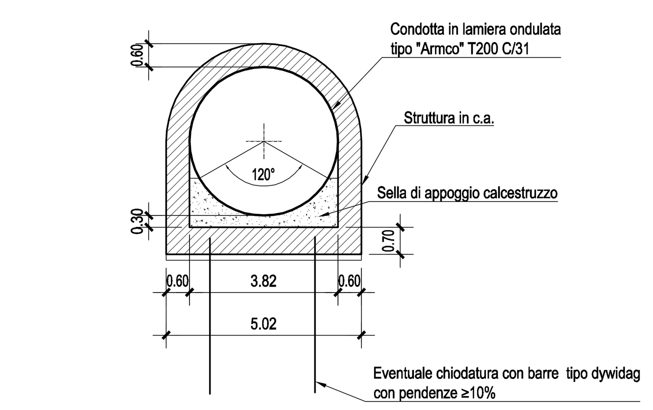

SEZIONE TIPO 3
POSA CON RICOPRIMENTO ≤15.00 m e pendenza ≤10%
Scala 1:100

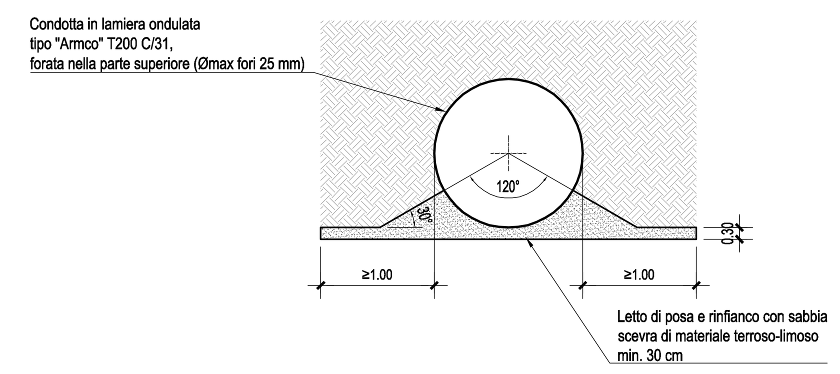

SEZIONE 1
OPERA DI IMBOCCO - Scala 1:100

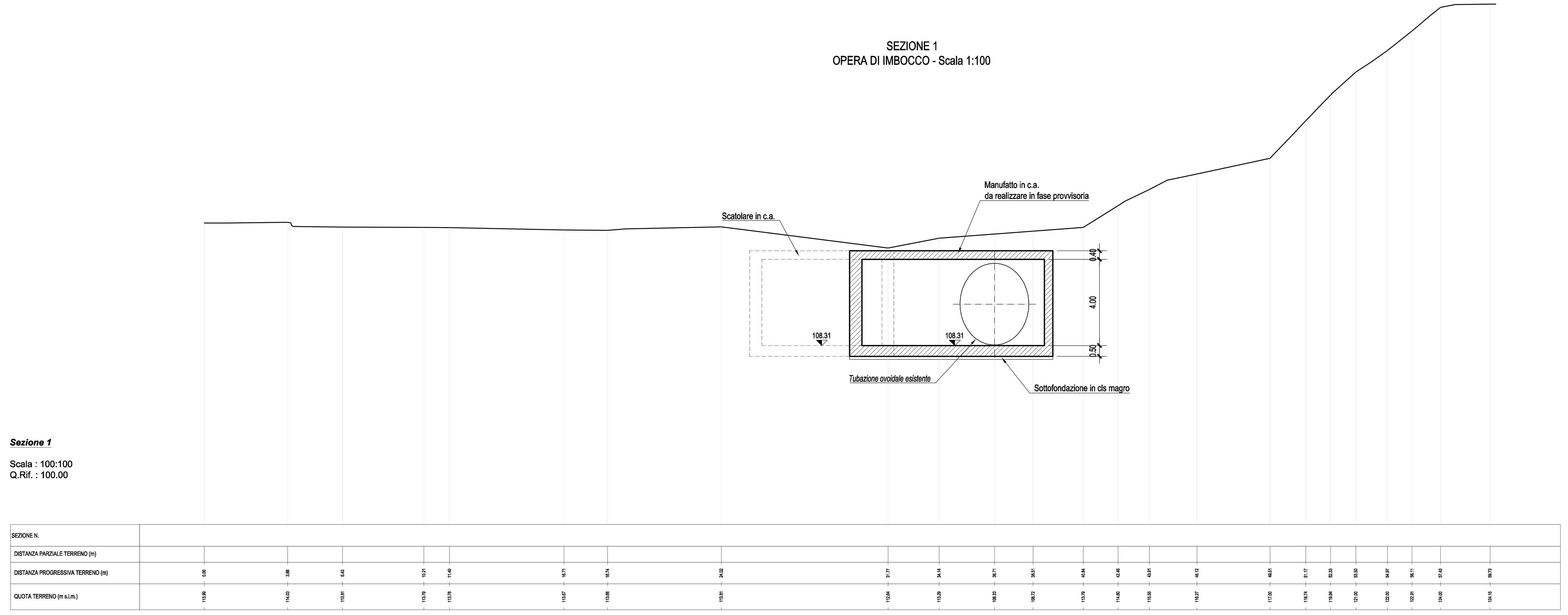

SEZIONE 2
OPERA DI SBOCCO - Scala 1:100

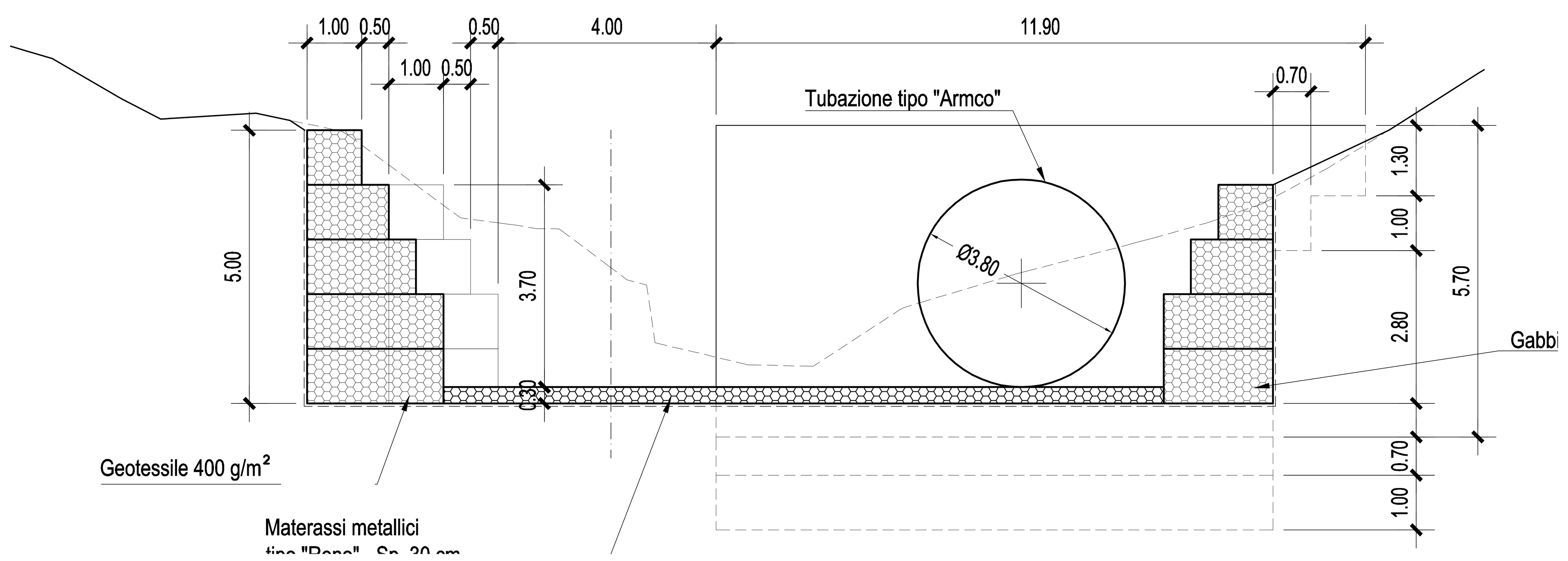

REGIONE LIGURIA

autostrade per l'italia

COLLEGAMENTO TRA LA VALFONTANABUONA
E L'AUTOSTRADA A12 GENOVA–ROMA

PROGETTO DEFINITIVO

IDROLOGIA E IDRAULICA

INTERFERENZE IDROGRAFICHE – SISTEMAZIONE IDRAULICA

Svincolo A12
Sistemazione idraulica rio Tangon
Sistemazione in fase di cantiere
Profilo e sezioni

IL RESPONSABILE PROGETTAZIONE SPECIALISTICA	IL RESPONSABILE INTEGRAZIONE PRESTAZIONI SPECIALISTICHE	IL DIRETTORE TECNICO
Ing. Paolo De Paoli Ord. Ingg. Pavia N.1739 RESPONSABILE UFFICIO IDR	Ing. Sara Frisiani Ord. Ingg. Genova N. 9810A CAPO COMMESSA	Ing. Maurizio Torresi Ord. Ingg. Milano N. 16492 RESPONSABILE DIREZIONE OPERATIVA TECNICA E PROGETTAZIONE

WBS	RIFERIMENTO ELABORATO						DATA:	REVISIONE	
	DIRETTORIO		FILE				DICEMBRE 2014	n.	data
–	codice commessa	N.Prog.	unita'	ufficio	n. progressivo	Rev.	SCALA:		
–	110013	02	STP	IDR	0206	--	Varie		

spea autostrade – ingegneria europea	RESPONSABILE PROGETTO GENOVA Ing. Orlando Mazza Ord. Ingg. Pavia N. 1496	ELABORAZIONE GRAFICA A CURA DI :	
		ELABORAZIONE PROGETTUALE A CURA DI :	
CONSULENZA A CURA DI :		IL RESPONSABILE UNITA' STP	Ing. Andrea Tanzi O.I. Parma N.1154

	VISTO DEL COMMITTENTE	VISTO DEL CONCEDENTE
	autostrade per l'italia R.U.P. – Ing. Andrea Frediani	Ministero delle Infrastrutture e dei Trasporti DIPARTIMENTO PER LE INFRASTRUTTURE, GLI AFFARI GENERALI ED IL PERSONALE STRUTTURA DI VIGILANZA SULLE CONCESSIONARIE AUTOSTRADALI

IL PRESENTE DOCUMENTO NON POTRA' ESSERE COPIATO, RIPRODOTTO O ALTRIMENTI PUBBLICATO, IN TUTTO O IN PARTE, SENZA IL CONSENSO SCRITTO DELLA SOC. AUTOSTRADE PER L'ITALIA S.P.A.. OGNI UTILIZZO NON AUTORIZZATO SARA' PERSEGUITO A NORMA DI LEGGE.
THIS DOCUMENT MAY NOT BE COPIED, REPRODUCED OR PUBLISHED, EITHER IN PART OR IN ITS ENTIRETY, WITHOUT THE WRITTEN PERMISSION OF SOC. AUTOSTRADE PER L'ITALIA S.P.A.. UNAUTHORIZED USE WILL BE PROSECUTED BY LAW.