Sezione tipo "A"
Scatolare c.a. - Scala 1:100

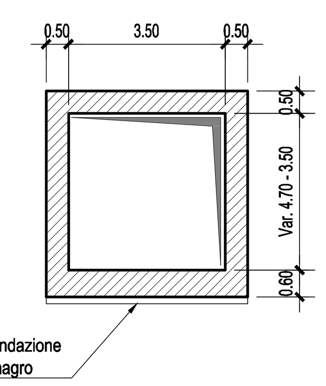

Sezione tipo "B"
Scatolare - Scala 1:100

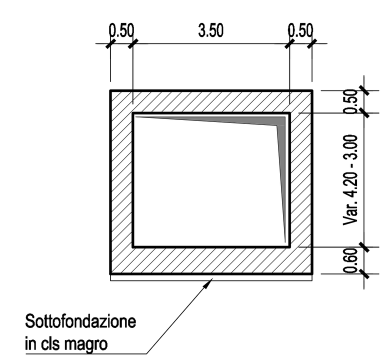

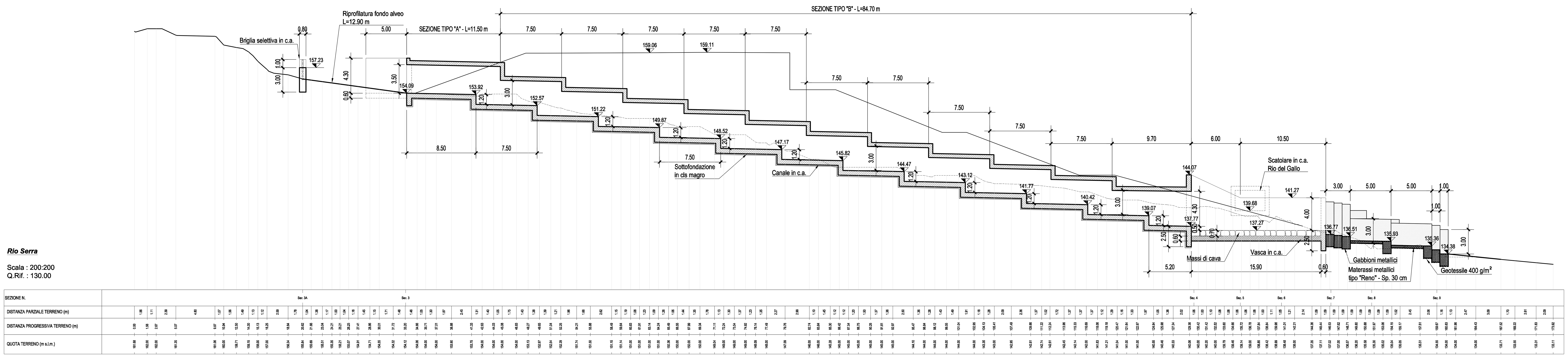

Rio Serra
Scala : 200:200
Q.Rif. : 130.00

Sezione tipo "C"
Scatolare in c.a. - Scala 1:100

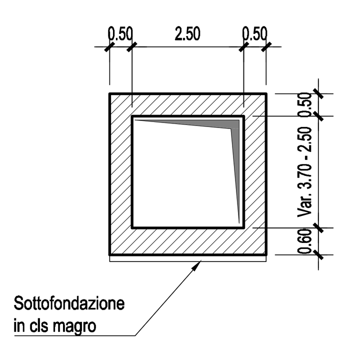

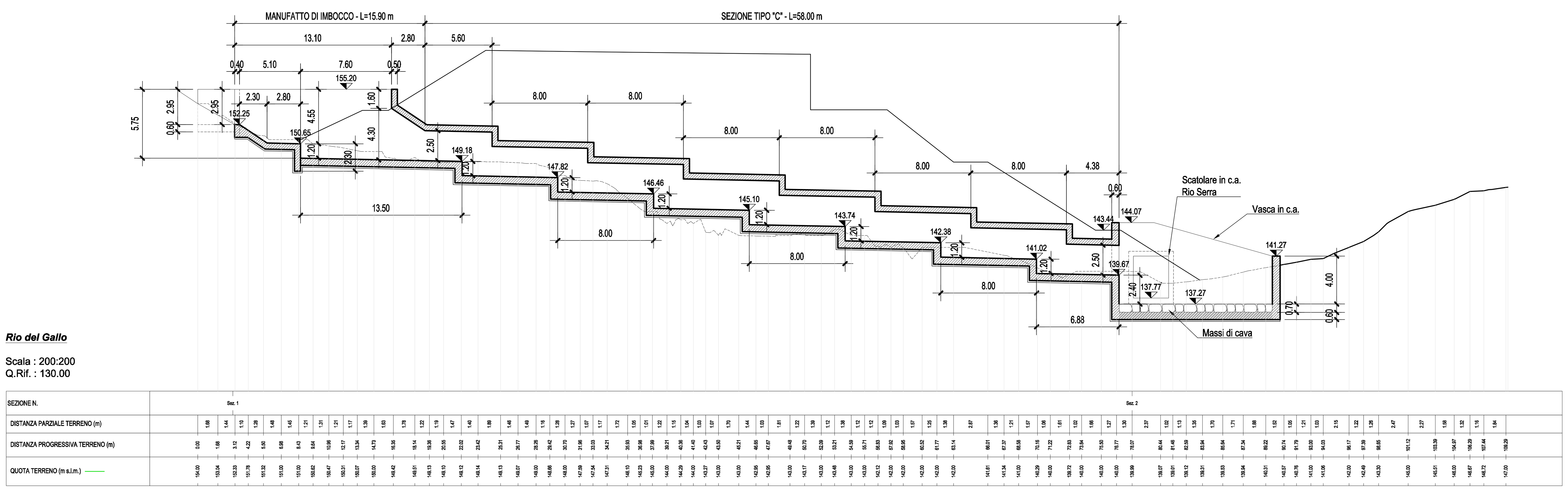

Rio del Gallo
Scala : 200:200
Q.Rif. : 130.00

REGIONE LIGURIA

autostrade || per l'italia

COLLEGAMENTO TRA LA VALFONTANABUONA
E L'AUTOSTRADA A12 GENOVA–ROMA

PROGETTO DEFINITIVO

IDROLOGIA E IDRAULICA

INTERFERENZE IDROGRAFICHE – SISTEMAZIONE IDRAULICA

Svincolo A12
Sistemazione idraulica rio del Gallo e rio Serra
Sistemazione definitiva
Profili longitudinali e sezioni tipo

IL RESPONSABILE PROGETTAZIONE SPECIALISTICA	IL RESPONSABILE INTEGRAZIONE PRESTAZIONI SPECIALISTICHE	IL DIRETTORE TECNICO
Ing. Paolo De Paoli Ord. Ingg. Pavia N.1739	Ing. Sara Frisiani Ord. Ingg. Genova N. 9810A	Ing. Maurizio Torresi Ord. Ingg. Milano N. 16492
RESPONSABILE UFFICIO IDR	CAPO COMMESSA	RESPONSABILE DIREZIONE OPERATIVA TECNICA E PROGETTAZIONE

WBS	RIFERIMENTO ELABORATO	DATA:	REVISIONE
–	11001302 STP IDR0208 – –	DICEMBRE 2014	n. / data
		SCALA: 1:200	

spea ingegneria europea — RESPONSABILE PROGETTO GENOVA: Ing. Orlando Mazza, Ord. Ingg. Pavia N. 1496 — ELABORAZIONE GRAFICA A CURA DI: — ELABORAZIONE PROGETTUALE A CURA DI: — IL RESPONSABILE UNITA' STP: Ing. Andrea Tanzi O.I. Parma N.1154

CONSULENZA A CURA DI:

VISTO DEL COMMITTENTE: autostrade || per l'italia — R.U.P. – Ing. Andrea Frediani

VISTO DEL CONCEDENTE: Ministero delle Infrastrutture e dei Trasporti

IL PRESENTE DOCUMENTO NON POTRÀ ESSERE COPIATO, RIPRODOTTO O ALTRIMENTI PUBBLICATO, IN TUTTO O IN PARTE, SENZA IL CONSENSO SCRITTO DELLA SOC. AUTOSTRADE PER L'ITALIA S.P.A. OGNI UTILIZZO NON AUTORIZZATO SARÀ PERSEGUITO A NORMA DI LEGGE.
THIS DOCUMENT MAY NOT BE COPIED, REPRODUCED OR PUBLISHED, EITHER IN PART OR IN ITS ENTIRETY, WITHOUT THE WRITTEN PERMISSION OF SOC. AUTOSTRADE PER L'ITALIA S.P.A. UNAUTHORIZED USE WILL BE PROSECUTED BY LAW.