VISTA FRONTALE
Rapp. 1:50

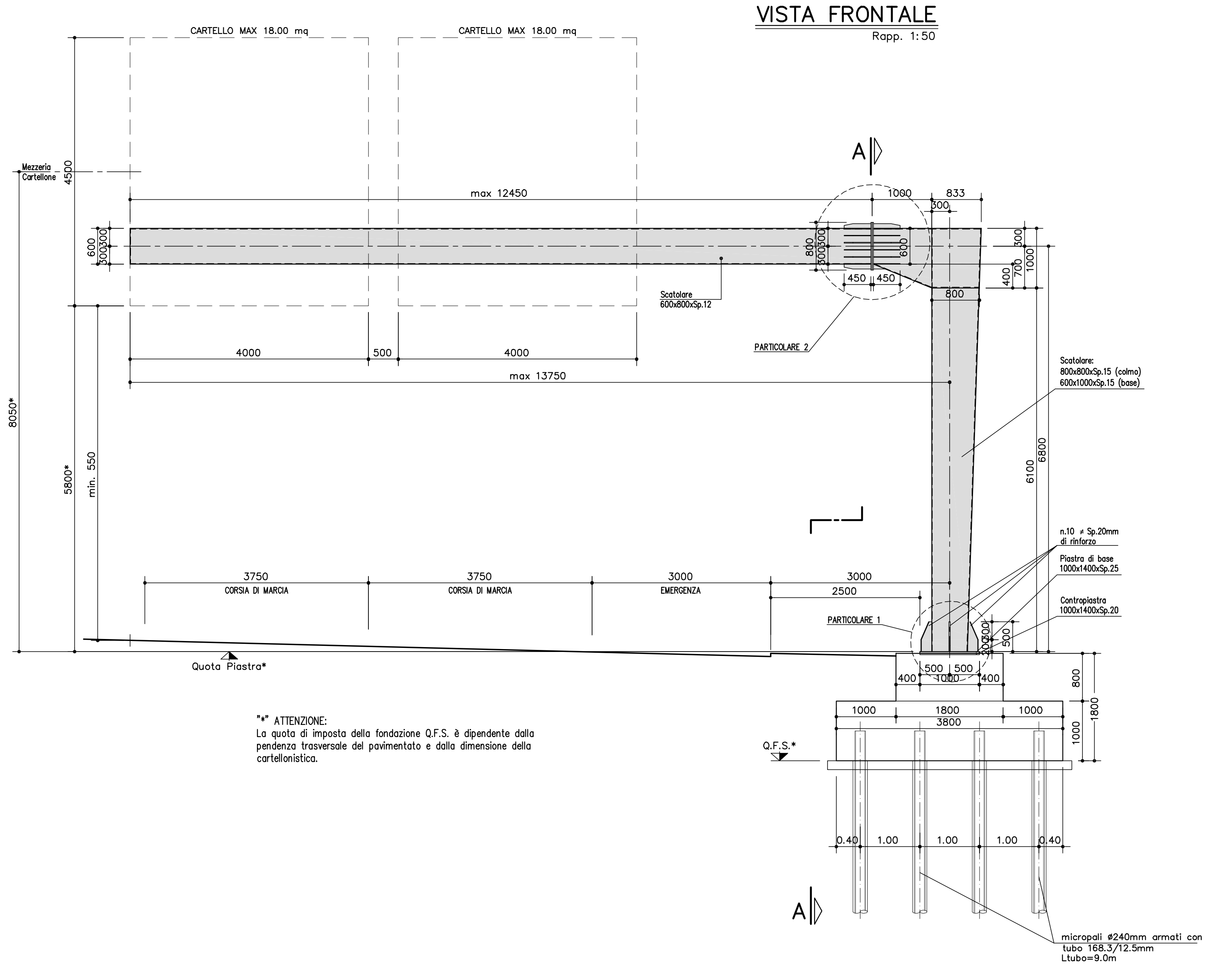

"*" ATTENZIONE:
La quota di imposta della fondazione Q.F.S. è dipendente dalla pendenza trasversale del pavimentato e dalla dimensione della cartellonistica.

SEZIONE A–A
Rapp. 1:50

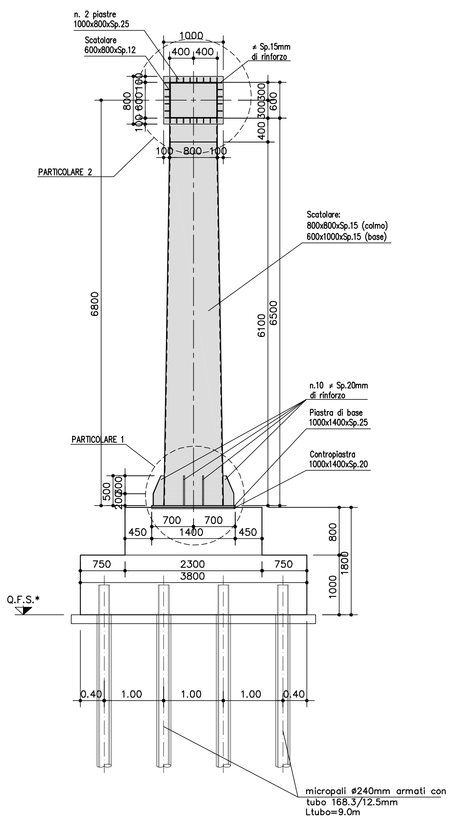

ATTACCO TUBOLARE–SCATOLARE
Rapp. 1:10

SEZIONE TRASVERSALE ALLO SCATOLARE

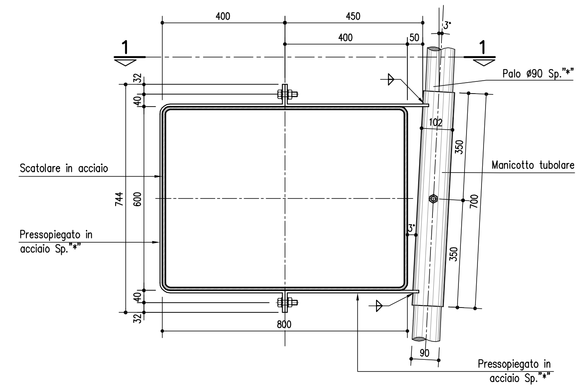

SEZIONE 1–1

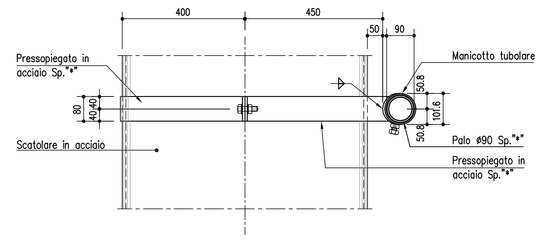

"*" Spessore Palo e Staffe di montaggio:
L'interasse e spessore dei tubolari e delle staffe è variabile in funzione della dimensione della cartellonistica.
Massimo interasse 90cm.

MATERIALI: NOTE E PRESCRIZIONI
ACCIAIO PER CARPENTERIA METALLICA:
–Elementi per carpenterie metalliche del tipo S275J2 rispondenti alle norme UNI EN10025–1/6
–Elementi per carpenterie metalliche laminati in forma di profili a sezione cava del tipo saldati in acciaio S275J2O3H, rispondenti alle norme UNI EN10210–1.
–Elementi non saldati, angolari e piastre saldate, del tipo S275J2

ACCIAIO PER ACCESSORI METALLICI E LAMIERA BUGNATA:
–Elementi in acciaio tipo S275JR.

La tensione di snervamento nelle prove meccaniche nonché il CEV nell'analisi chimica dovranno essere nei limiti della UNI EN 10025.
Prima della tracciatura dei pezzi devono essere definiti gli eventuali interventi sulla carpenteria imposti dal sistema di montaggio e varo.
Le tolleranze dimensionali per lamiere e profilati dovranno rispettare i limiti prescritti dalla UNI EN 10029.

BULLONI: NOTE E PRESCRIZIONI E TIRAFONDI:
– Secondo DM 14.01.2008 e UNI EN 14399–1
Bulloni conformi per caratteristiche dimensionali alle norme UNI EN ISO 4016 2002 e UNI 5592 1968
Classi di resistenza secondo norma UNI EN ISO 898–1 2001

PROPRIETA' DEI MATERIALI

TIRAFONDI:
– Barre in acciaio ad alta resistenza di classe 8.8
– Dadi classe 8
– Rosette in acciaio UNI 6592

GIUNZIONI BULLONATE:
– Viti classe 8.8
– Dadi classe 8
– Rosette in acciaio UNI 6592

PER I BULLONI SI PRESCRIVE UN PRECARICO SECONDO UNI EN 1993–1–8; EN 1090–2 (PAR. 8.5)

FORZA DI PRECARICO (kN)				
CLASSE	DIAMETRO DEL BULLONE			
	22	24	27	30
8.8	170	198	257	314
10.9	212	247	321	393

SALDATURE
Seconda D.M. 14/01/2008
LE GIUNZIONI SALDATE SONO REALIZZATE MEDIANTE SALDATURE DI I CLASSE I, SOGGETTE A CONTROLLI NON DISTRUTTIVI (CIRCOLARE 02/02/2009 n 617 C.S.LL.PP. PAR C4.2.4.1.4.4, TAB. C4.2.XV DETT.8).
E' RICHIESTA APPROVAZIONE DEL PROGETTO DI SALDATURA DA PARTE DI ENTE CERTIFICATO.

ZINCATURA
Seconda capitolato tecnico.

SALDATURE TIPO A CORDONE D'ANGOLO

SCHEMA GENERALE PER SALDATURA SU ENTAMBI I LATI

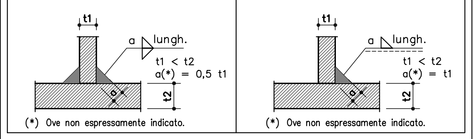

(*) Ove non espressamente indicato.

SCHEMA GENERALE PER SALDATURA SU UN SOLO LATO

(*) Ove non espressamente indicato.

SALDATURE TIPO A PIENA PENETRAZIONE

SALDATURA A MEZZA V

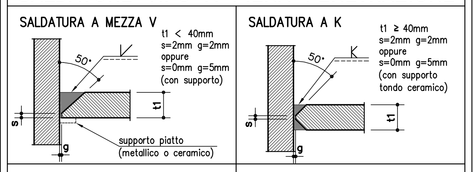

SALDATURA A K

SALDATURA A V

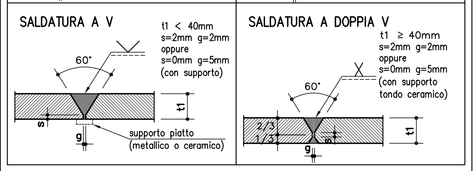

SALDATURA A DOPPIA V

NOTE
– Garantire la completa sigillatura di tutte le saldature.
– Eventuali giunti tecnici inseriti dal costruttore dovranno essere preventivamente approvati dal progettista e comunque saranno eseguiti a piena penetrazione e controllati al 100% con esami VT, MT e, per t1 ≥ 8mm, con esame UT.

NOTA:
LA REALE LUNGHEZZA DELLO SBRACCIO DEI SINGOLI PORTALI DEVE ESSERE DETERMINATA CON RIFERIMENTO AGLI ELABORATI RELATIVI ALLA SEGNALETICA FISSA.

SEZIONE B–B
Scala 1:10

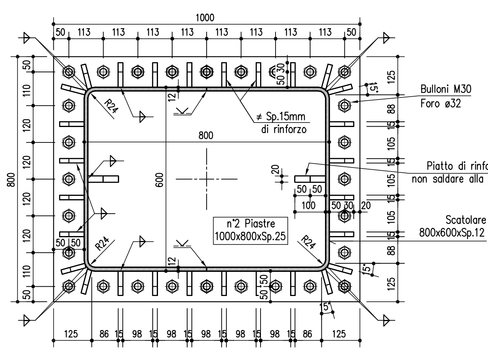

PARTICOLARE 2
Rapp. 1:10

STRALCIO DI PROSPETTO

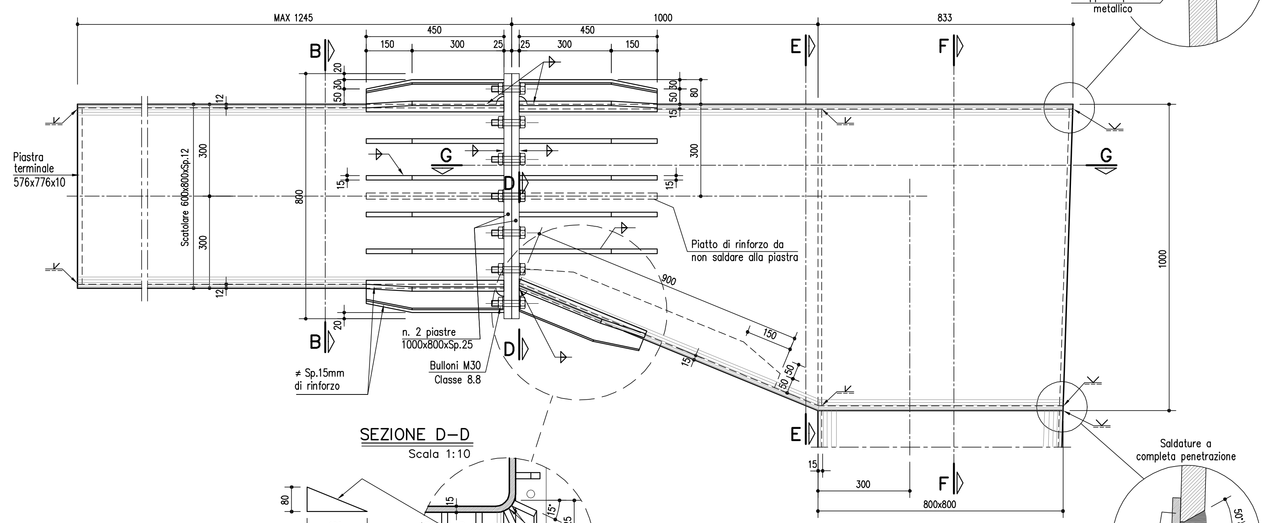

SEZIONE D–D
Scala 1:10

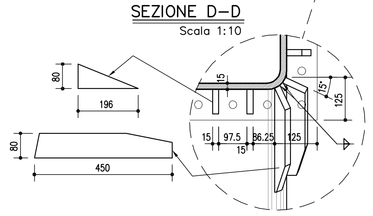

SEZIONE E–E
Scala 1:20

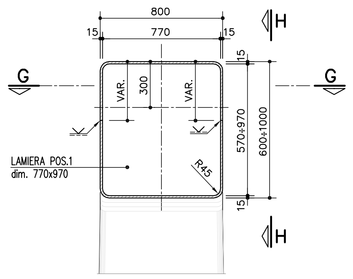

SEZIONE F–F
Scala 1:20

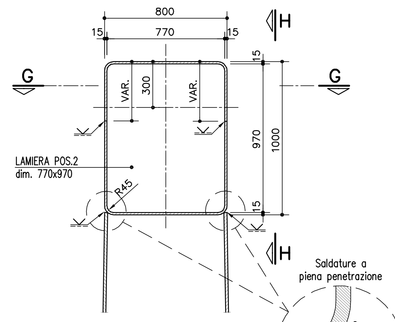

N.B.: Le lamiere dovranno essere preventivamente sagomate al fine di consentire una corretta esecuzione delle saldature

SEZIONE G–G
Rapp. 1:20

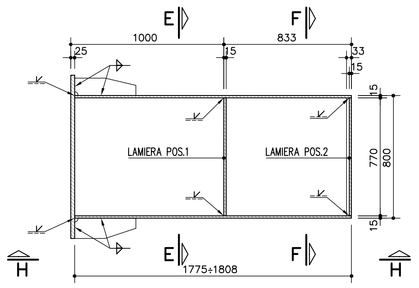

VISTA H–H
Rapp. 1:20

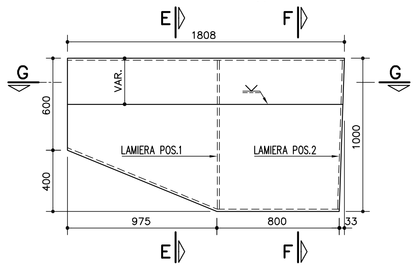

PARTICOLARE 1
Rapp. 1:10

PIANTA PIASTRA DI BASE

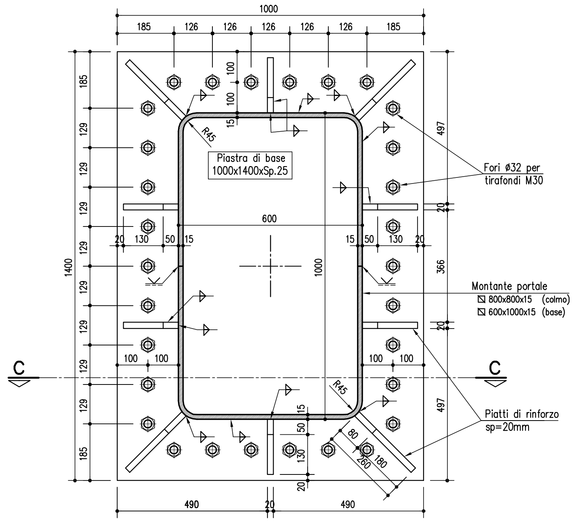

SEZIONE C–C

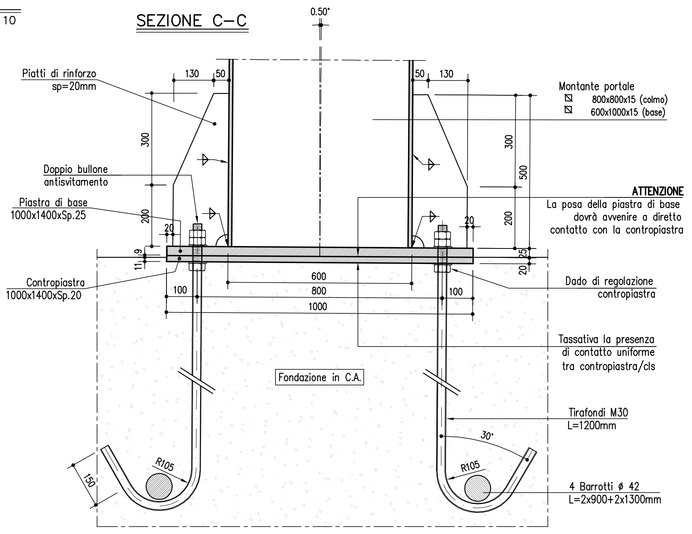

SCHEMA CONTROMONTE COSTRUTTIVE
misure in cm

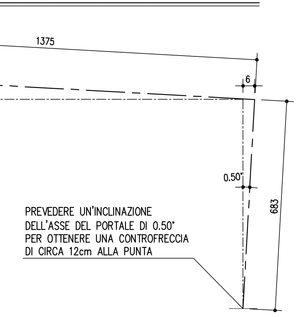

PREVEDERE UN'INCLINAZIONE DELL'ASSE DEL PORTALE DI 0.50° PER OTTENERE UNA CONTROFRECCIA DI CIRCA 12cm ALLA PUNTA

REGIONE LIGURIA

autostrade per l'italia

COLLEGAMENTO TRA LA VALFONTANABUONA E L'AUTOSTRADA A12 GENOVA–ROMA

PROGETTO DEFINITIVO

OPERE COMPLEMENTARI

SEGNALETICA

PORTALI SEGNALETICA VERTICALE
TIPOLOGICO PORTALE A BANDIERA TIPO "B"
CARPENTERIA

IL RESPONSABILE PROGETTAZIONE SPECIALISTICA	IL RESPONSABILE INTEGRAZIONE PRESTAZIONI SPECIALISTICHE	IL DIRETTORE TECNICO
Ing. Lucio Ferretti Torricelli Ord. Ingg. Brescia N.2188 RESPONSABILE UFFICIO STR	Ing. Sara Frisioni Ord. Ingg. Genova N. 9810A CAPO COMMESSA	Ing. Maurizio Torresi Ord. Ingg. Milano N. 16492 RESPONSABILE DIREZIONE OPERATIVA TECNICA E PROGETTAZIONE

MRS	RIFERIMENTO ELABORATO						DATA:	REVISIONE	
	DIRETTORIO		FILE					n.	data
	codice commessa	N.Prog.	unità'	ufficio	n. progressivo	Rev.	DICEMBRE 2014		
–	1100130	2		STR	0216	–	SCALA: VARIE		

spea autostrade	Ingegneria europea	RESPONSABILE PROGETTO GENOVA Ing. Orlando Mazza Ord. Ingg. Paola N. 1496	ELABORAZIONE GRAFICA A CURA DI : Geom. Davide Balini
			ELABORAZIONE PROGETTUALE A CURA DI : Ing. Lucio Ferretti Torricelli – O.I. Brescia n° 2188
CONSULENZA A CURA DI :		IL RESPONSABILE UFFICIO/UNITA' : Ing. Lucio Ferretti Torricelli – O.I. Brescia N. 2188	

VISTO DEL COMMITTENTE	VISTO DEL CONCEDENTE
autostrade per l'italia R.U.P. – Ing. Andrea Frediani	Ministero delle Infrastrutture e dei Trasporti DIPARTIMENTO PER LA RETE STRADALE ED AUTOSTRADALE DIRETTORE GENERALE PER LA VIGILANZA SUGLI ENTI STRADALI E AUTOSTRADALI

IL PRESENTE DOCUMENTO NON POTRA' ESSERE COPIATO, RIPRODOTTO O ALTRIMENTI PUBBLICATO, IN TUTTO O IN PARTE, SENZA IL CONSENSO SCRITTO DELLA SOC. AUTOSTRADE PER L'ITALIA S.P.A. SON UTILIZZO NON AUTORIZZATO SARA' PERSEGUITO A NORMA DI LEGGE.
THIS DOCUMENT MAY NOT BE COPIED, REPRODUCED OR PUBLISHED, EITHER IN PART OR IN ITS ENTIRETY, WITHOUT THE WRITTEN POWERSOR OF SOC. AUTOSTRADE PER L'ITALIA S.P.A., UNAUTHORIZED USE WILL BE PROSECUTED BY LAW.