SEZIONE TRASVERSALE

1:25

CENTINA 2 IPN200

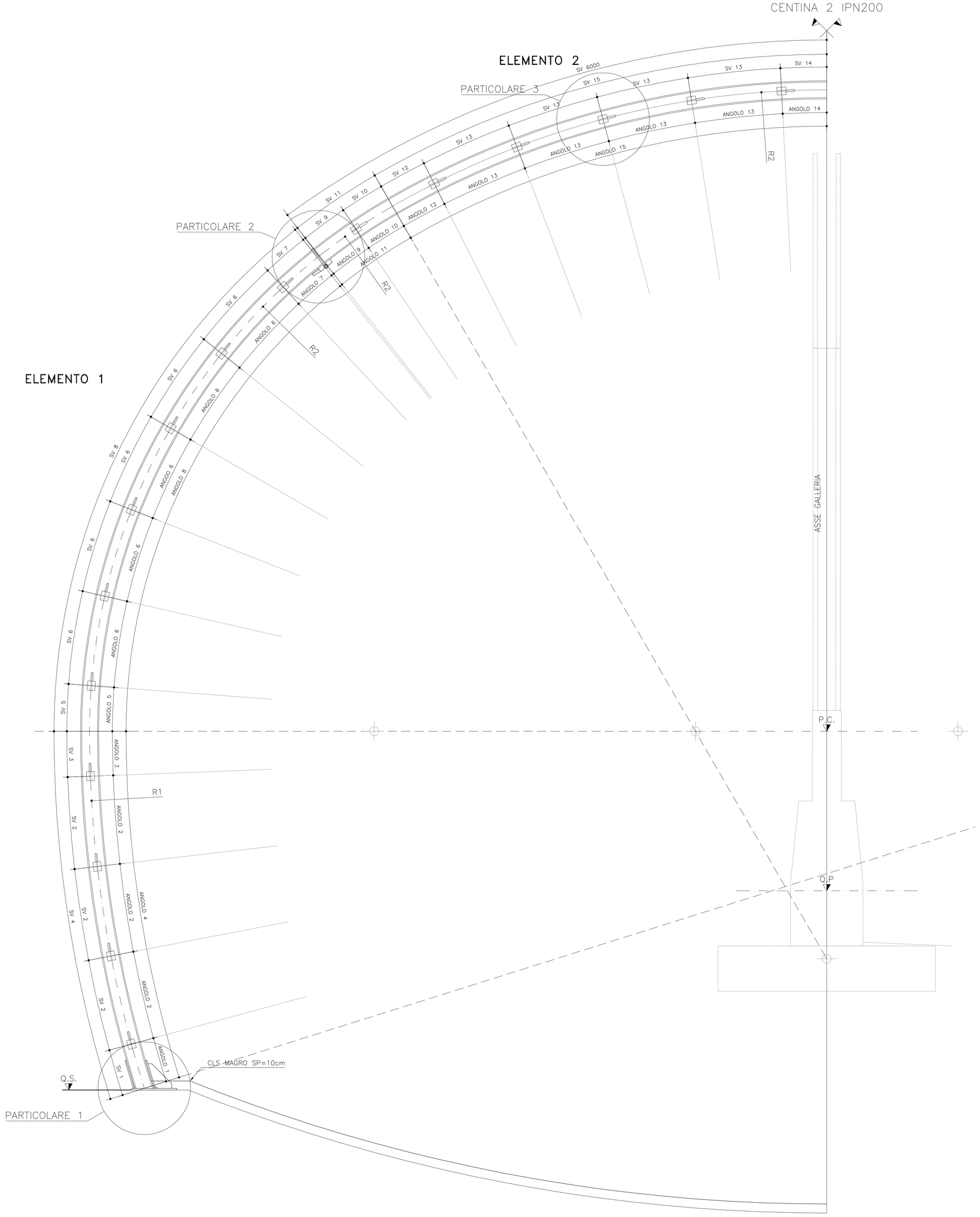

PARTICOLARE 1

1:5

PIEDE CENTINE
(MISURE IN mm)

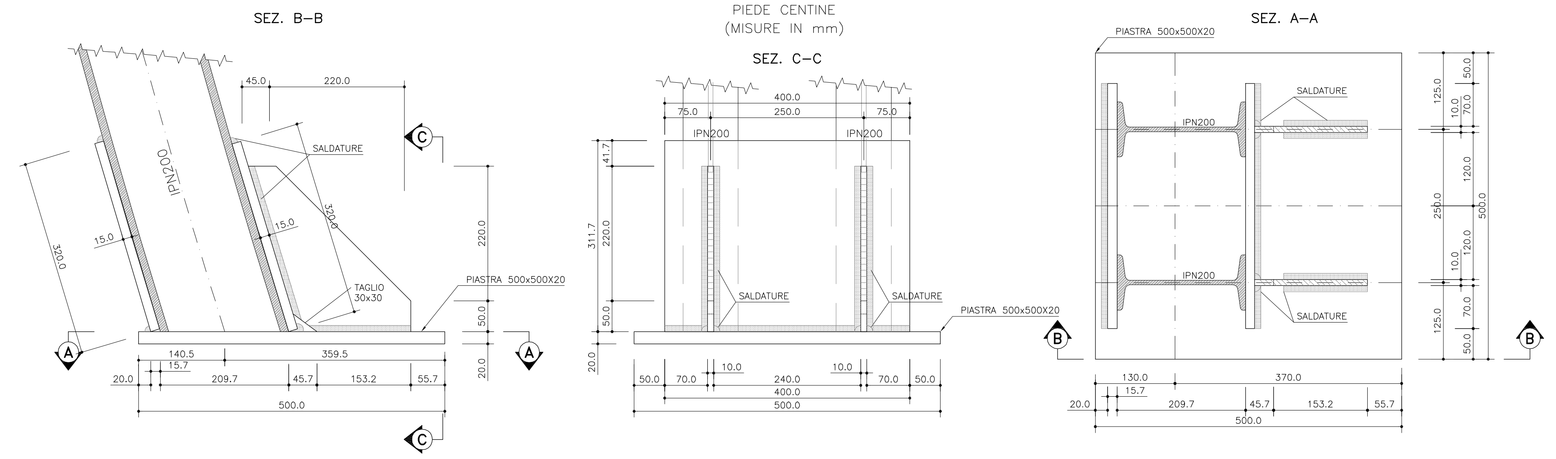

PARTICOLARE 2

1:5

UNIONE CENTINE
(MISURE IN mm)

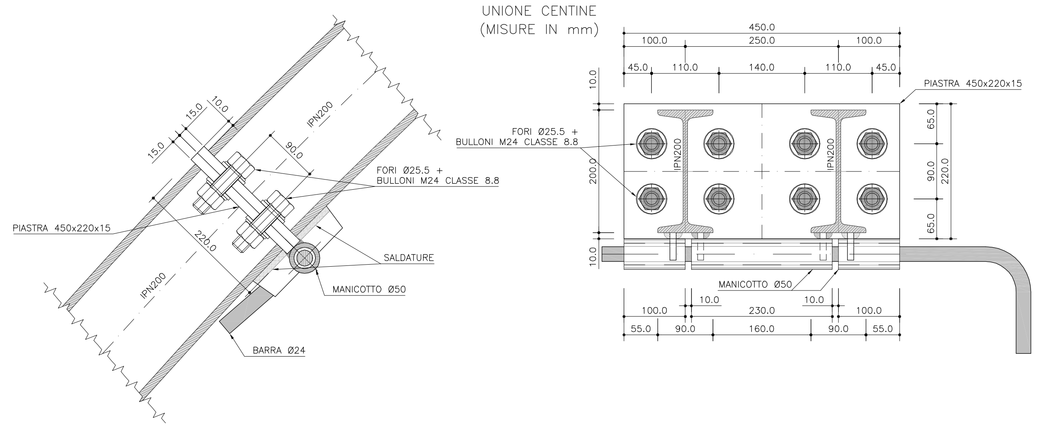

PARTICOLARI CERNIERA

1:5

GIUNZIONI CENTINE

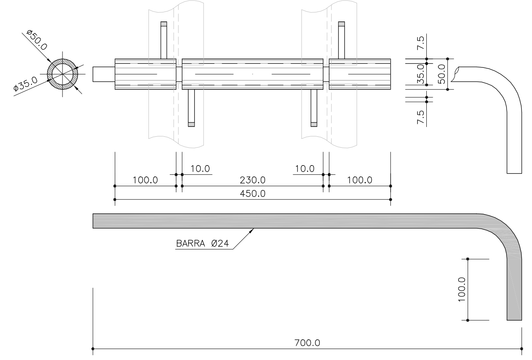

PARTICOLARE 3

1:5

SEZIONE D-D — UNIONE CENTINE (MISURE IN mm) — SEZIONE E-E

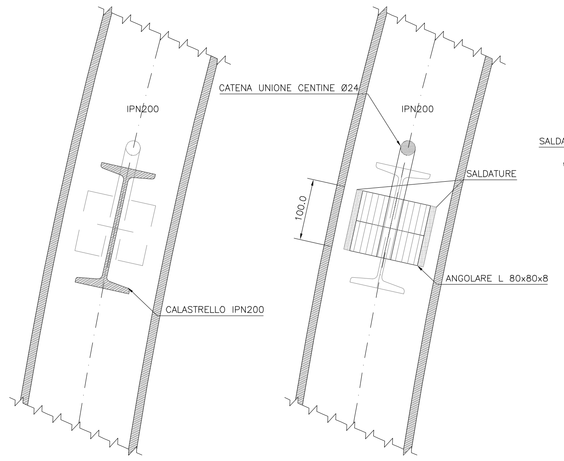

PARTICOLARE 3

1:5

UNIONE CENTINE
(MISURE IN mm)

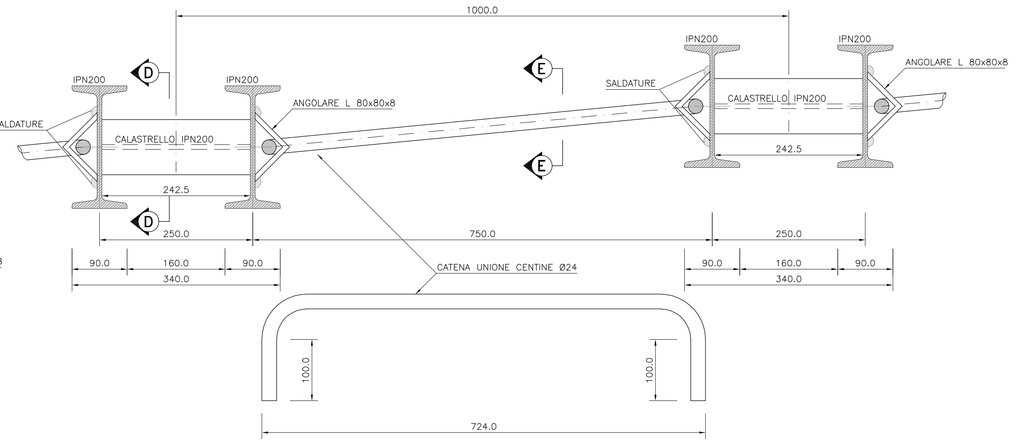

PARTICOLARI CERNIERA

1:5

POSIZIONE INIZIALE — POSIZIONE FINALE (FISSAGGIO)

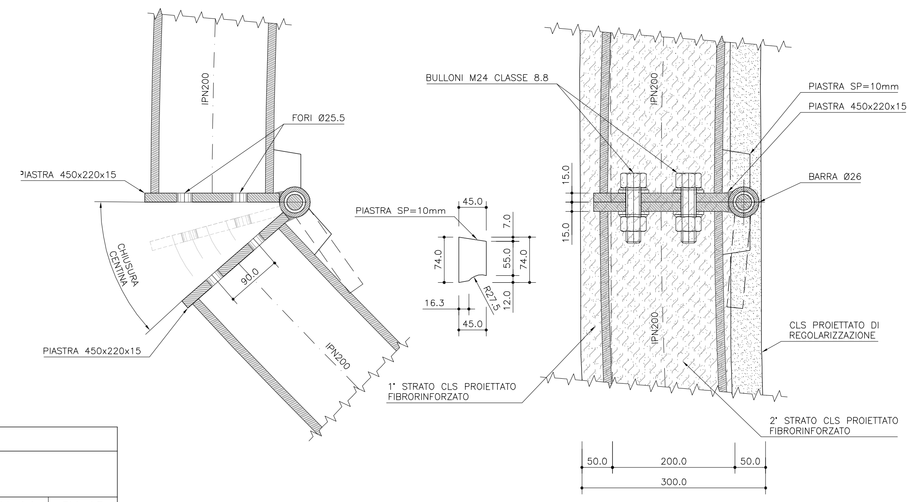

SALDATURE TIPO A CORDONE D'ANGOLO

SCHEMA GENERALE PER SALDATURA SU ENTRAMBI I LATI

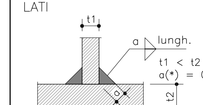

(*) Ove non espressamente indicato.

SCHEMA GENERALE PER SALDATURA SU UN SOLO LATO

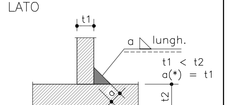

(*) Ove non espressamente indicato.

CARATTERISTICHE DEI MATERIALI

CALCESTRUZZO PROIETTATO FIBRORINFORZATO:
CLASSE DI RESISTENZA ALLA COMPRESSIONE CP35:
RESISTENZA CARATTERISTICA CUBICA Rck >=35 MPa
SVILUPPO RESISTENZE MECCANICHE >=10 MPa a 24h
>=15 MPa a 48h

QUANTITA' DI FIBRE IN ACCIAIO >=30 Kg/mc
ENERGIA DI DEFORMAZIONE ASSORBITA FINO AD UNA FRECCIA DI 25.0mm >= 500 J (classe B)

IL CALCESTRUZZO DI REGOLARIZZAZIONE DELLO SPESSORE >=5cm NON E' FIBRORINFORZATO

LE CARATTERISTICHE DEI COSTITUENTI (cemento, aggregati, acqua, additivi, fibre di acciaio, ecc) DOVRANNO ESSERE IN ACCORDO ALLE NORME TECNICHE D'APPALTO E ALLE PRESCRIZIONI DELLA UNI-10834-1999.

CENTINE' METALLICHE:
ACCIAIO CENTINE/PROFILATI/CALASTRELLI Fe 430
BULLONI E DADI CLASSE 8.8;
ACCIAIO CATENE CENTINE Fe B 32k
BULLONI E DADI CLASSE 8.0;
SALDATURE MANUALI AD ARCO CON ELETTRODI RIVESTITI ED OMOLOGATI DEL TIPO E44, CON SEZIONE DI GOLA >=10mm.

LEGENDA

- P.C.i. = PIANO DEI CENTRI INTRADOSSO (RIVESTIMENTO DEFINITIVO)
- P.C.e. = PIANO DEI CENTRI ESTRADOSSO (SCAVO)
- Q.P. = QUOTA DI PROGETTO
- Q.S. = QUOTA DI SCAVO

NOTA

LE MISURE E GLI SVILUPPI DELLE CENTINE SONO CALCOLATI RISPETTO AI LORO ASSI, AL NETTO DELLE PIASTRE.

EVENTUALI DIFFERENZE TRA LE MISURE TOTALI E LE SOMMATORIE DELLE MISURE PARZIALI SONO DOVUTE AGLI ARROTONDAMENTI AUTOMATICI DI AUTOCAD.

TABELLA DATI GEOMETRICI

	PIEDRITTO									RENI – CALOTTA																						
CENTINA	R1	ANGOLO 1	ANGOLO 2	ANGOLO 3	ANGOLO 4	SV 1	SV 2	SV 3	SV 4	R2	ANGOLO 5	ANGOLO 6	ANGOLO 7	ANGOLO 8	SV 5	SV 6	SV 7	SV 8	ANGOLO 9	ANGOLO 10	ANGOLO 11	SV 9	SV 10	SV 11	R3	ANGOLO 12	ANGOLO 13	ANGOLO 14	ANGOLO 15	SV 12	SV 13	SV 14	SV 15
1	13144	2.210°	4.359°	2.162°	17.449°	507	1000	496	4003	6694	4.317°	8.559°	4.279°	51.390°	504	1000	500	6004	4.279°	4.074°	8.353°	500	476	976	9594	3.127°	5.972°	2.986°	30.000°	524	1000	500	5024
2	13211	2.652°	4.337°	1.696°	17.358°	611	1000	391	4002	6761	5.165°	8.474°	4.237°	51.772°	609	1000	500	6109	4.237°	3.737°	7.974°	500	441	941	9661	3.313°	5.930°	2.965°	30.000°	559	1000	500	5059
3	13278	3.089°	4.315°	1.234°	17.268°	716	1000	286	4002	6828	5.994°	8.391°	4.196°	52.146°	714	1000	500	6214	4.196°	3.407°	7.603°	500	406	906	9728	3.496°	5.890°	2.945°	30.000°	594	1000	500	5094
4	13345	3.517°	4.294°	0.781°	17.179°	819	1000	182	4001	6895	6.798°	8.310°	4.155°	52.504°	818	1000	500	6318	4.155°	3.091°	7.246°	500	372	872	9795	6.676°	5.850°	2.925°	30.000°	628	1000	500	5128
5	13411	3.946°	4.272°	0.329°	17.091°	923	1000	77	4001	6961	7.596°	8.231°	4.115°	52.864°	923	1000	500	6423	4.115°	2.774°	6.889°	500	337	837	9861	3.854°	5.810°	2.905°	30.000°	663	1000	500	5163
6	13478	0.119°	4.251°	4.132°	17.004°	28	1000	972	4000	7028	0.226°	8.153°	4.076°	53.217°	28	1000	500	6528	4.076°	2.462°	6.538°	500	302	802	9928	4.030°	5.771°	2.886°	30.000°	698	1000	500	5198
7	13545	0.560°	4.230°	3.668°	16.918°	132	1000	867	3999	7095	1.070°	8.076°	4.038	53.564°	133	1000	500	6633	4.038°	2.156°	6.194°	500	267	767	9995	4.203°	5.733°	2.866°	30.000°	733	1000	500	5233
8	13611	0.992°	4.209°	3.212°	16.832°	236	1000	763	3999	7161	1.899°	8.001°	4.000°	53.903°	237	1000	500	6737	4.000°	1.856°	5.857°	500	232	732	10061	4.374°	5.695°	2.847°	30.000°	768	1000	500	5268
9	13678	1.425°	4.189°	2.756°	16.748°	340	1000	658	3998	7228	2.712°	7.927°	3.963°	54.237°	342	1000	500	6842	3.963°	1.562°	5.525°	500	197	697	10128	4.543°	5.657°	2.829°	30.000°	803	1000	500	5303

REGIONE LIGURIA

autostrade per l'italia

COLLEGAMENTO TRA LA VALFONTANABUONA
E L'AUTOSTRADA A12 GENOVA–ROMA

PROGETTO DEFINITIVO

GALLERIE NATURALI

SEZIONI TIPO GALLERIE NATURALI
SEZIONE TIPO B2V
CARPENTERIA CENTINE

IL RESPONSABILE PROGETTAZIONE SPECIALISTICA	IL RESPONSABILE INTEGRAZIONE PRESTAZIONI SPECIALISTICHE	IL DIRETTORE TECNICO
Ing. Andrea Tonzi Ord. Ingg. Parma N.1154 RESPONSABILE UFFICIO TUN	Ing. Sara Frisiani Ord. Ingg. Genova N. 9810A CAPO COMMESSA	Ing. Maurizio Torresi Ord. Ingg. Milano N. 16492 RESPONSABILE DIREZIONE OPERATIVA TECNICA E PROGETTAZIONE

MISE	DIRETTORIO				FILE		Rev.	DATA: DICEMBRE 2014	n.	REVISIONE data
	codice commessa	N.Prog	unità'	sPlola	n. progressivo					
–	1 1 0 0 1 3 0 2	S T P T U N 0 0 2 0					– –	SCALA: VARIE		

spea autostrade	Ingegneria europea	RESPONSABILE PROGETTO GENOVA Ing. Orlando Mazzio Ord. Ingg. Pavia N. 1496	ELABORAZIONE GRAFICA A CURA DI : – ELABORAZIONE PROGETTUALE A CURA DI : –
CONSULENZA A CURA DI :			IL RESPONSABILE UNITA' DIP. : Ing. Andrea Tonzi O.I. Parma N.1154

VISTO DEL COMMITTENTE
autostrade per l'italia
R.U.P. – Ing. Andrea Fredani

VISTO DEL CONCEDENTE
Ministero delle Infrastrutture e dei Trasporti
DIPARTIMENTO PER LA RICERCA STRADALE, L'ALTA SORVEGLIANZA E LA VIGILANZA TECNICA
DIRIGENTE DELLA DIVISIONE 2 – ALTA SORVEGLIANZA E VIGILANZA TECNICA

IL PRESENTE DOCUMENTO NON POTRA' ESSERE COPIATO, RIPRODOTTO O ALTRIMENTI PUBBLICATO, IN TUTTO O IN PARTE, SENZA IL CONSENSO SCRITTO DELLA SOC. AUTOSTRADE PER L'ITALIA S.P.A.. OGNI UTILIZZO NON AUTORIZZATO SARA' PERSEGUITO A NORMA DI LEGGE.
THIS DOCUMENT MAY NOT BE COPIED, REPRODUCED OR PUBLISHED, EITHER IN PART OR IN ITS ENTIRETY, WITHOUT THE WRITTEN PERMISSION OF SOC. AUTOSTRADE PER L'ITALIA S.P.A.. UNAUTHORIZED USE WILL BE PROSECUTED BY LAW.