SEZIONE A–A

1:50

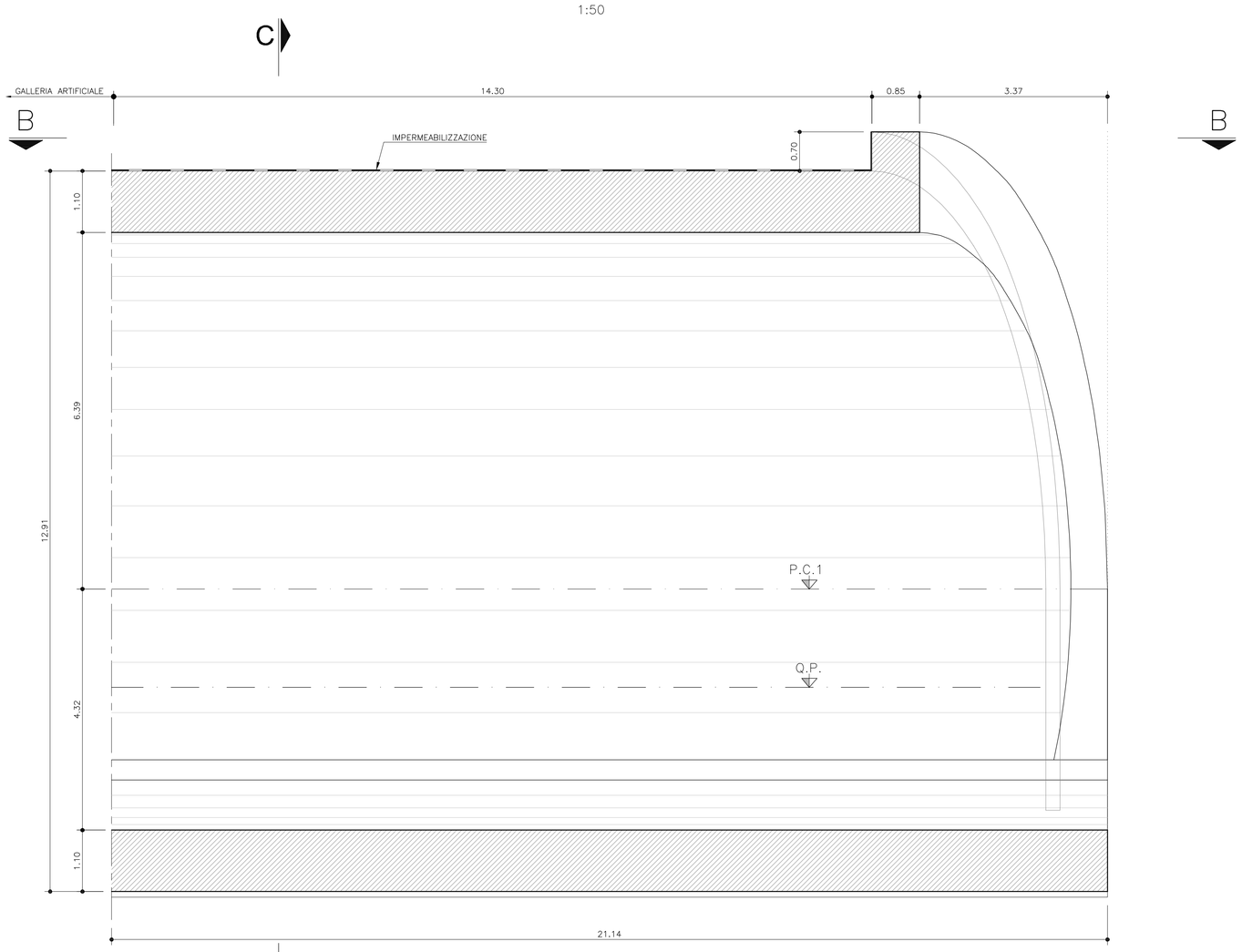

SEZIONE C–C

1:50

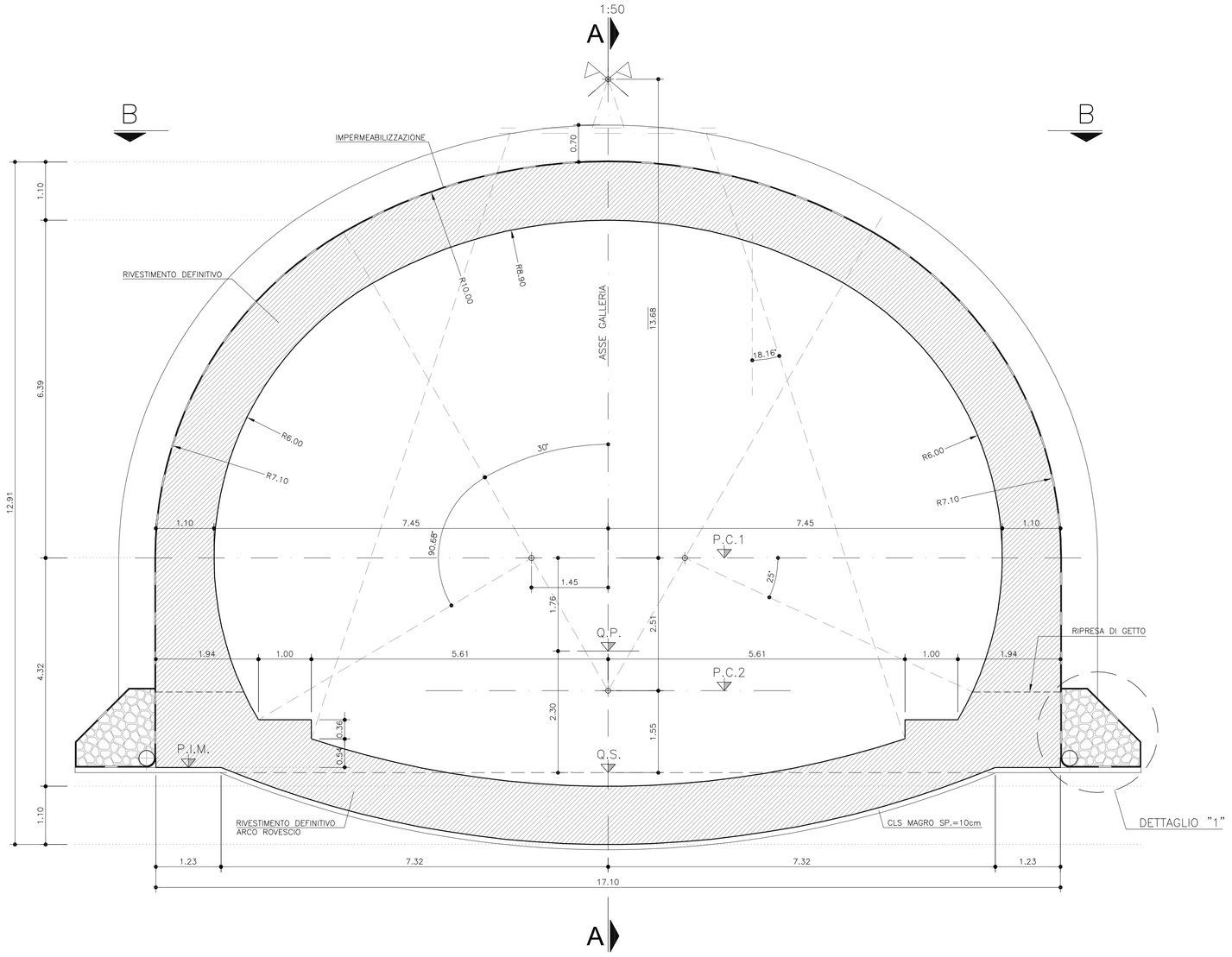

DETTAGLIO "1"

1:25

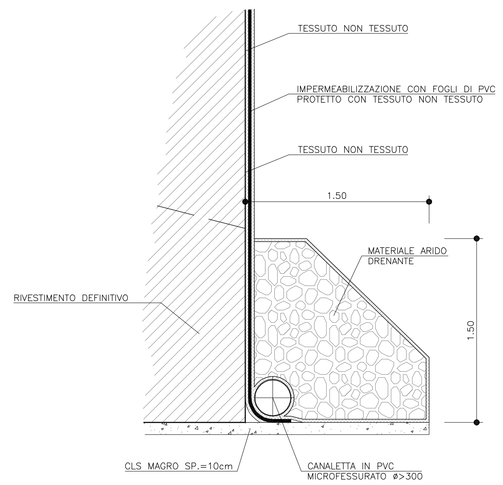

VISTA B–B

1:50

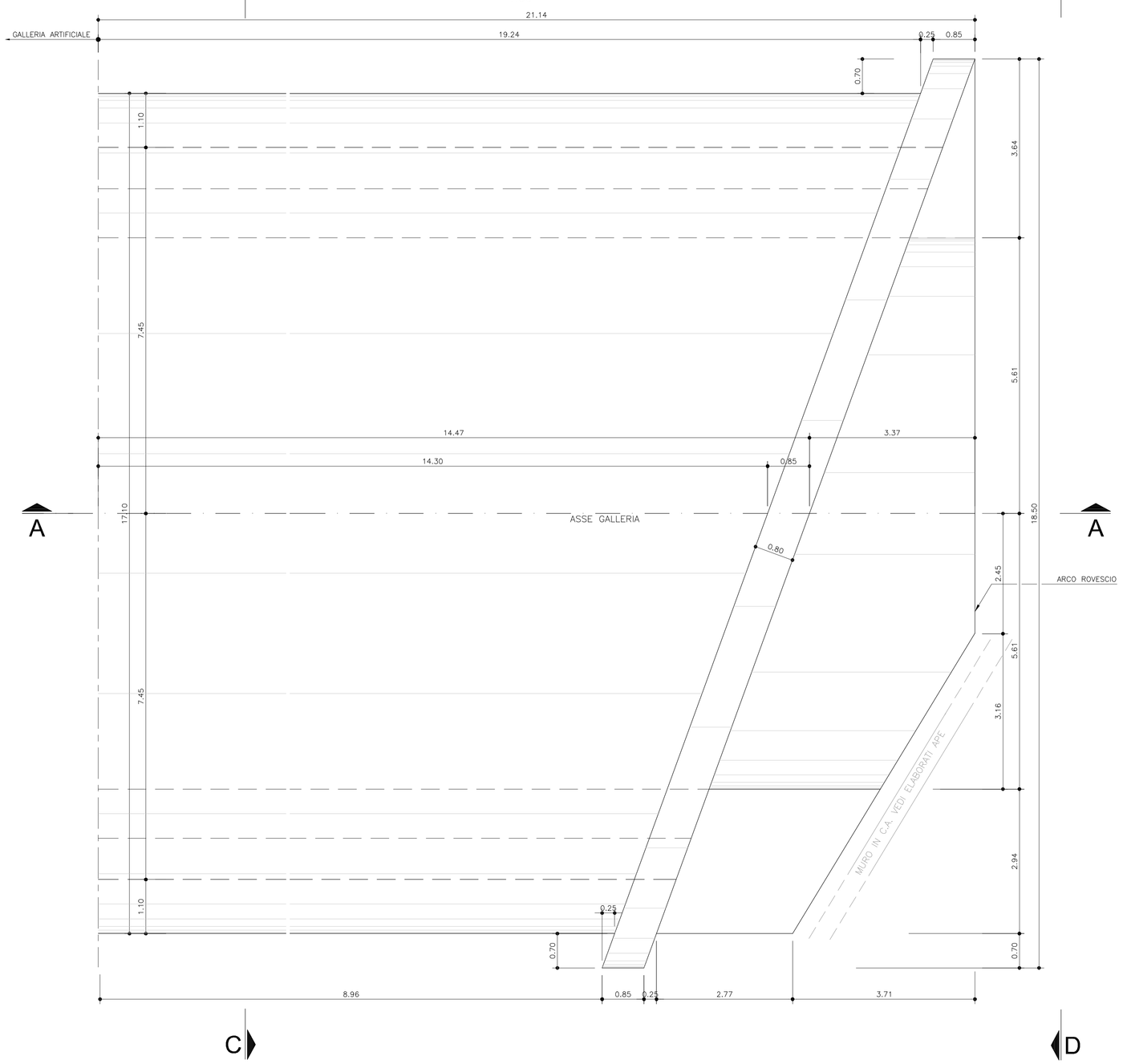

VISTA D–D

1:50

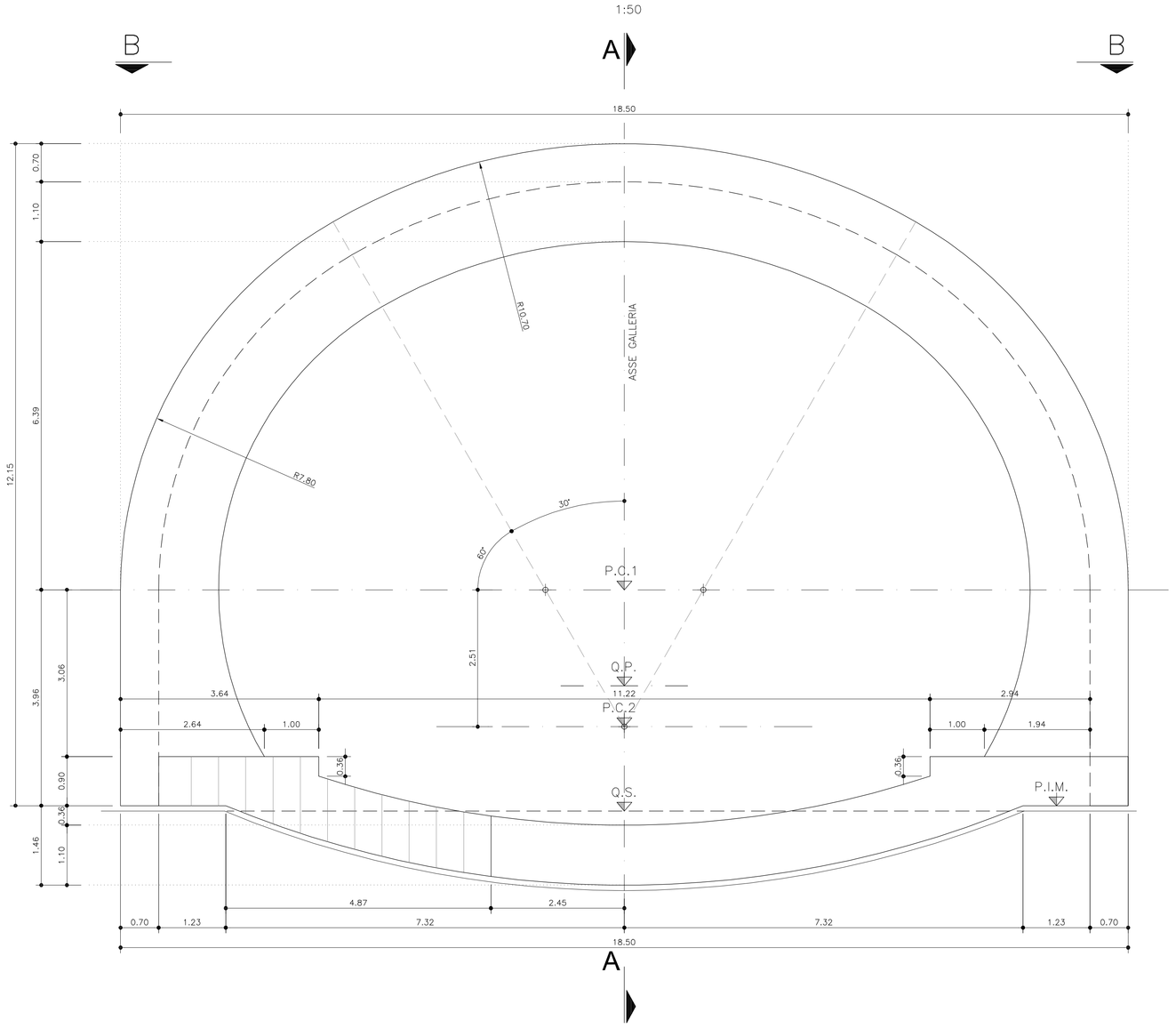

CARATTERISTICHE DEI MATERIALI

CALCESTRUZZO RIVESTIMENTO DEFINITIVO:
CLASSE DI RESISTENZA ALLA COMPRESSIONE C32/40
RESISTENZA CARATTERISTICA CUBICA Rck >=40 MPa
CLASSE DI ESPOSIZIONE: XC4
ACCIAIO ARMATURA: B450C

CALCESTRUZZO ARCO ROVESCIO:
CLASSE DI RESISTENZA ALLA COMPRESSIONE C32/40
RESISTENZA CARATTERISTICA CUBICA Rck >=40 MPa CON AGGIUNTA DI SILICE AD ALTA SUPERFICIE SPECIFICA (SILICAFUME) ATTIVATA E COMPATTATA IN RAGIONE DI 25 Kg/mc DI IMPASTO
CLASSE DI ESPOSIZIONE: XC4
ACCIAIO ARMATURA: B450C

CALCESTRUZZO MAGRO:
CLASSE DI RESISTENZA ALLA COMPRESSIONE C16/20
RESISTENZA CARATTERISTICA CUBICA Rck >=20 MPa

CANALETTE IN PVC MICROFESSURATO:
AL PIEDE DELL'IMPERMEABILIZZAZIONE Ø>=300mm (CARATTERISTICHE CONFORMI ALLE N.T.d'A.)

IMPERMEABILIZZAZIONE:
COSTITUITO DA STRATO DI GEOTESSILE A FILO CONTINUO AVENTE PESO >=500G/mq, POSATO A CONTATTO DELLA STRUTTURA IN C.A.; GUAINA IN PVC TRASPARENTE DI SPESSORE SP.>=2mm, STRATO DI PROTEZIONE COSTITUITO DA GEOTESSILE AVENTE LE MEDESIME CARATTERISTICHE TECNICHE DEL PRIMO STRATO.
CARATTERISTICHE TECNICHE E MODALITA' DI POSA SECONDO N.T.d'A.

LEGENDA

P.C.1. = 1° piano dei centri (intradosso ed estradosso)
P.C.2. = 2° piano dei centri (intradosso)
P.I.C. = piano imposta centine
Q.P. = quota di progetto
Q.S. = quota di scavo

INCIDENZE ARMATURA

CALOTTA:	180 Kg/m³
ARCO ROVESCIO + MURETTE:	300 Kg/m³

REGIONE LIGURIA

autostrade per l'italia

COLLEGAMENTO TRA LA VALFONTANABUONA E L'AUTOSTRADA A12 GENOVA–ROMA

PROGETTO DEFINITIVO

GALLERIE NATURALI

GALLERIE ARTIFICIALI E PORTALI DI IMBOCCO PORTALE IMBOCCO PER GALLERIA CARAVAGGIO LATO RAPALLO CARPENTERIA

IL RESPONSABILE PROGETTAZIONE SPECIALISTICA	IL RESPONSABILE INTEGRAZIONE PRESTAZIONI SPECIALISTICHE	IL DIRETTORE TECNICO
Ing. Andrea Tanzi Ord. Ingg. Parma N.1154 RESPONSABILE UFFICIO TUN	Ing. Sara Frisioni Ord. Ingg. Genova N. 9810A CAPO COMMESSA	Ing. Maurizio Torresi Ord. Ingg. Milano N. 16492 RESPONSABILE DIREZIONE OPERATIVA TECNICA E PROGETTAZIONE

WBS	RIFERIMENTO ELABORATO						DATA:	REVISIONE	
	DIRETTORIO			FILE			DICEMBRE 2014	n.	data
	codice commessa	N.Prog.	unita'	ufficio	n. progressivo	Rev.			
—	1100130	2	STPT	UN	0034	—	SCALA: 1:50 1:25		

spea autostrade ingegneria europea	RESPONSABILE PROGETTO GENOVA Ing. Orlando Mazza Ord. Ingg. Pavia N. 1496	ELABORAZIONE GRAFICA A CURA DI :	–
		ELABORAZIONE PROGETTUALE A CURA DI :	–
CONSULENZA A CURA DI :		IL RESPONSABILE UNITA' STP	Ing. Andrea Tanzi O.I. Parma N.1154

VISTO DEL COMMITTENTE	VISTO DEL CONCEDENTE
autostrade per l'italia R.U.P. – Ing. Andrea Frediani	Ministero delle Infrastrutture e dei Trasporti DIPARTIMENTO PER LA RICERCA STRADALE, IL SISTEMA INFORMATIVO E LE INFRASTRUTTURE STRADALI DIREZIONE GENERALE PER LA VIGILANZA SUI CONCESSIONARI

IL PRESENTE DOCUMENTO NON POTRA' ESSERE COPIATO, RIPRODOTTO O ALTRIMENTI PUBBLICATO, IN TUTTO O IN PARTE, SENZA IL CONSENSO SCRITTO DELLA SOC. AUTOSTRADE PER L'ITALIA S.P.A.. SONO LIZZATO NON AUTORIZZATO SARA' PERSEGUITO A NORMA DI LEGGE.
THIS DOCUMENT MAY NOT BE COPIED, REPRODUCED OR PUBLISHED, EITHER IN PART OR IN ITS ENTIRETY, WITHOUT THE WRITTEN PERMISSION OF SOC. AUTOSTRADE PER L'ITALIA S.P.A., UNAUTHORIZED USE WILL BE PROSECUTED BY LAW.