## PLANIMETRIA DEGLI INTERVENTI
1:200

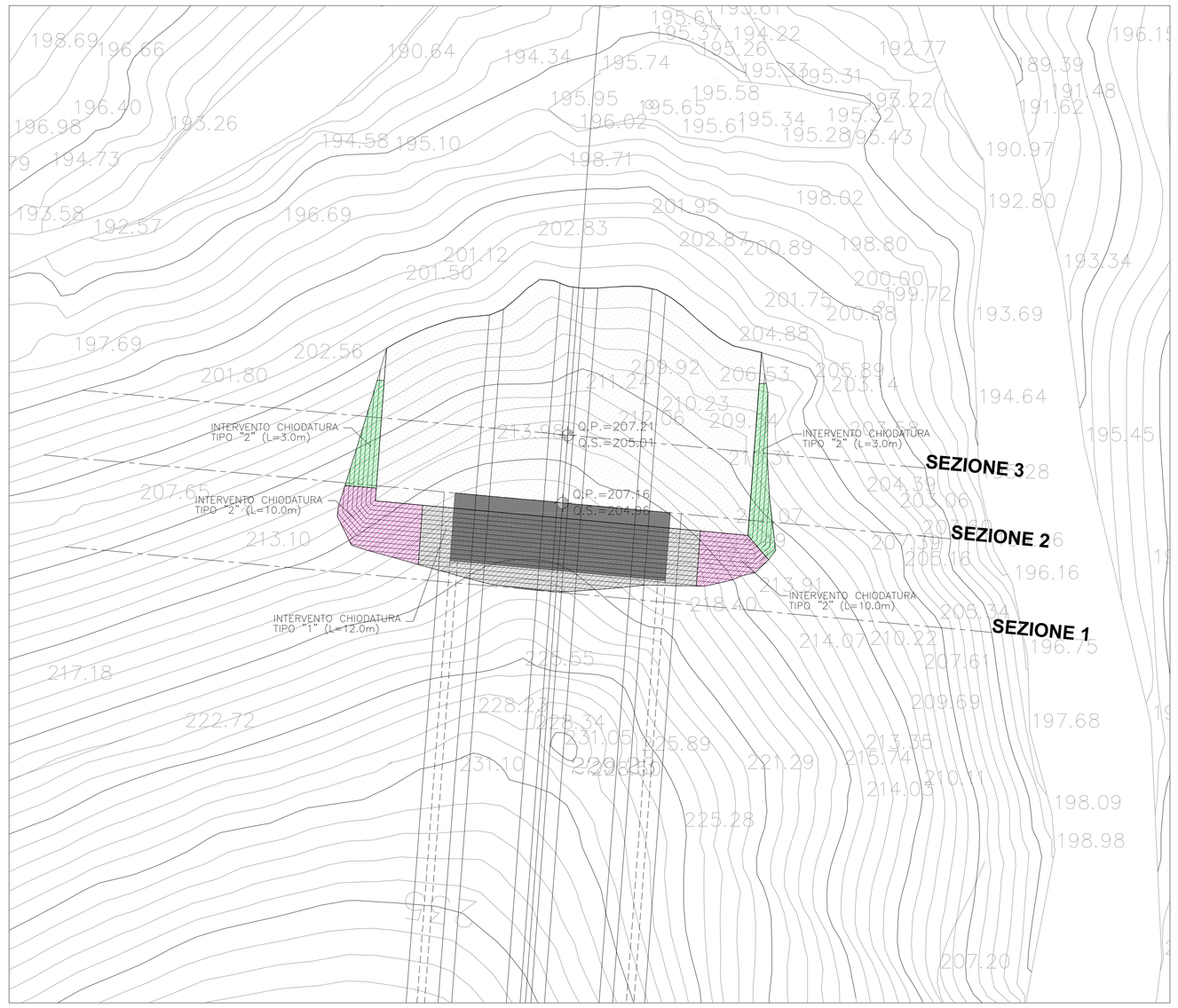


## PROFILO LONGITUDINALE
1:200

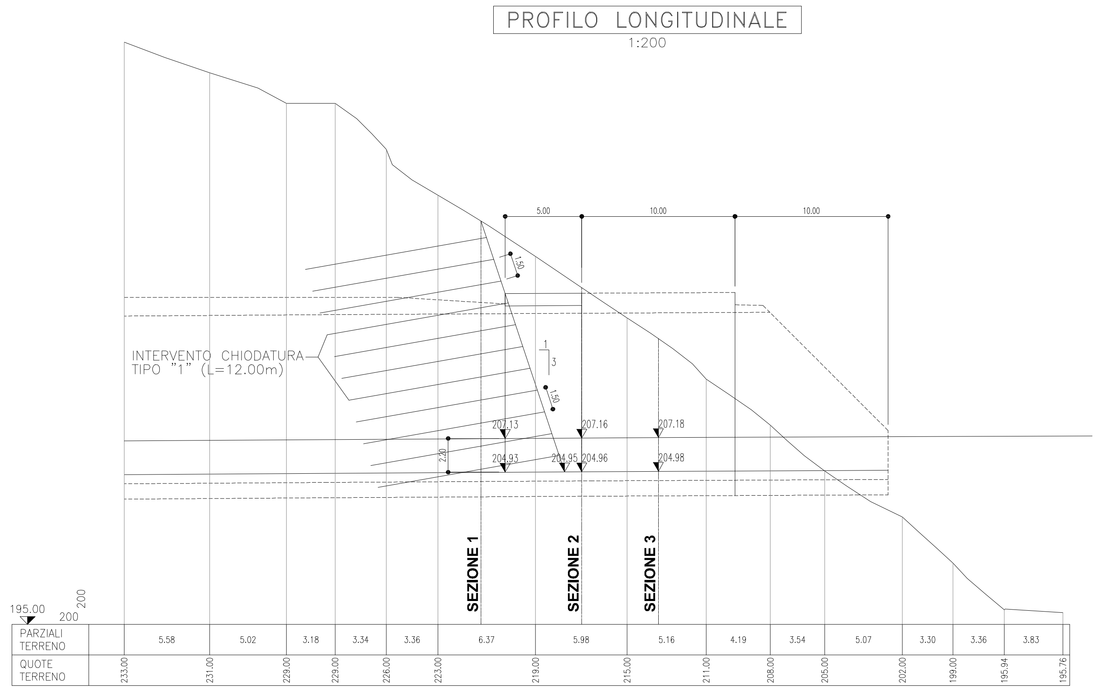


| | | | | | | | | | | | | | | | | | | | | | | | | |
|---|---|---|---|---|---|---|---|---|---|---|---|---|---|---|---|---|---|---|---|---|---|---|---|---|
| PARZIALI TERRENO | 5.58 | 5.02 | 3.18 | 3.34 | 3.36 | 6.37 | 5.98 | 5.16 | 4.19 | 3.54 | 5.07 | 3.30 | 3.36 | 3.83 |
| QUOTE TERRENO | 233.00 | 231.00 | 229.00 | 229.00 | 226.00 | 223.00 | 219.00 | 215.00 | 211.00 | 208.00 | 206.00 | 203.00 | 199.00 | 195.64 | 195.36 |

## SCAVO CHIODATO TIPO "1"

CONSOLIDAMENTO DEL FRONTE

–BARRE IN VTR
DIAMETRO 50mm
LUNGHEZZA 12.00m
DIAMETRO DI PERFORAZIONE 130mm
INCLINAZIONE 10° SULL'ORIZZONTALE
DISPOSIZIONE A QUINCONCE
INTERASSE VERTICALE 1.50m (misurato su parete di scavo inclinata)
INTERASSE ORIZZONTALE 1.40m
INIEZIONE A PRESSIONE UNIFORME (TIPO I.G.U.)

–TESTATA IN VETRORESINA E ALLUMINIO O EQUIVALENTE
GUANCE CONICHE IN ALLUMINIO CON FILETTATURA INTERNA
TESTATA IN VETRORESINA CON SEDE CONICA DI BLOCCAGGIO

–RETE DI ARMATURA
METALLICA ELETTROSALDATA #8/15x15
–SPRITZ-BETON
SPESSORE 25cm

## SCAVO CHIODATO TIPO "2"

CONSOLIDAMENTO DELLE PARETI DI SCAVO LATERALI

–BARRE TIPO GEWI O EQUIVALENTI
DIAMETRO 32mm
LUNGHEZZA 6-12m
DIAMETRO DI PERFORAZIONE 100mm
INCLINAZIONE 10° SULL'ORIZZONTALE
DISPOSIZIONE A QUINCONCE
INTERASSE VERTICALE 1.80m (misurato su parete di scavo inclinata)
INTERASSE ORIZZONTALE 1.80m
INIEZIONE A PRESSIONE UNIFORME (TIPO I.G.U.)

–PIASTRE DI ANCORAGGIO
200x200x20mm
–DADO DI FISSAGGIO
ESAGONALE PER BARRE ø32mm

–RETE DI ARMATURA
METALLICA ELETTROSALDATA #8/15x15
–SPRITZ-BETON
SPESSORE 25cm

### NOTA 1
PRIMA DELL'INIZIO DEI LAVORI ANDRA' ESEGUITO UN RILIEVO TOPOGRAFICO DI DETTAGLIO, PER CONTROLLARE LA RISPONDENZA DELLA MORFOLOGIA DEL SITO ALLE ASSUNZIONI PROGETTUALI. IN CASO DI DIFFERENZE SIGNIFICATIVE LE GEOMETRIE DELLE OPERE DOVRANNO ESSERE OPPORTUNAMENTE ADEGUATE.

### NOTA 2
PRIMA DELL'INIZIO DEI LAVORI, DOVRA' ESSERE VERIFICATA L'INTERFERENZA CON EVENTUALI SOTTOSERVIZI PRESENTI.

### NOTA 3
ALL'ATTO DELL'APERTURA DEGLI SCAVI, POTRANNO RENDERSI NECESSARI DEGLI ADEGUAMENTI DELLE CHIODATURE PREVISTE, IN FUNZIONE DELLE REALI DISPOSIZIONI DELLE DISCONTINUITA' (GIACITURA, INCLINAZIONE E SPAZIATURA).

### NOTA 4
PER L'ACCESSO ALLA PARETE SUPERIORE DELLO SCAVO SARA' NECESSARIO REALIZZARE UNA PISTA SUL LATO OVEST DELL'IMBOCCO, A PARTIRE DALLO SPIAZZO NATURALE SITUATO IN PROSSIMITA' DELLA BASE DEL FUTURO IMBOCCO. LA PISTA DOVRA' ESSERE REALIZZATA IN MODO TALE DA POTER ACCEDERE ALLA SOMMITA' DELLA ZONA DA SCAVARE IN DIREZIONE CIRCA PERPENDICOLARE ALL'ASSE DELL'IMBOCCO, PARALLELAMENTE ALLE CURVE DI LIVELLO. LA PISTA SARA' REALIZZATA CON SCAVI E/O RIPORTI IN MODO DA LIMITARE IL PIU' POSSIBILE LE PENDENZE DEGLI STESSI. TENUTO CONTO DELL'ACCLIVITA' DEI VERSANTI, SARA' NECESSARIO REALIZZARE UN TORNANTE. L'ESATTA DEFINIZIONE DELLA PISTA TEMPORANEA DI ACCESSO SARA' DETERMINATA NELLE FASI PROGETTUALI SUCCESSIVE.

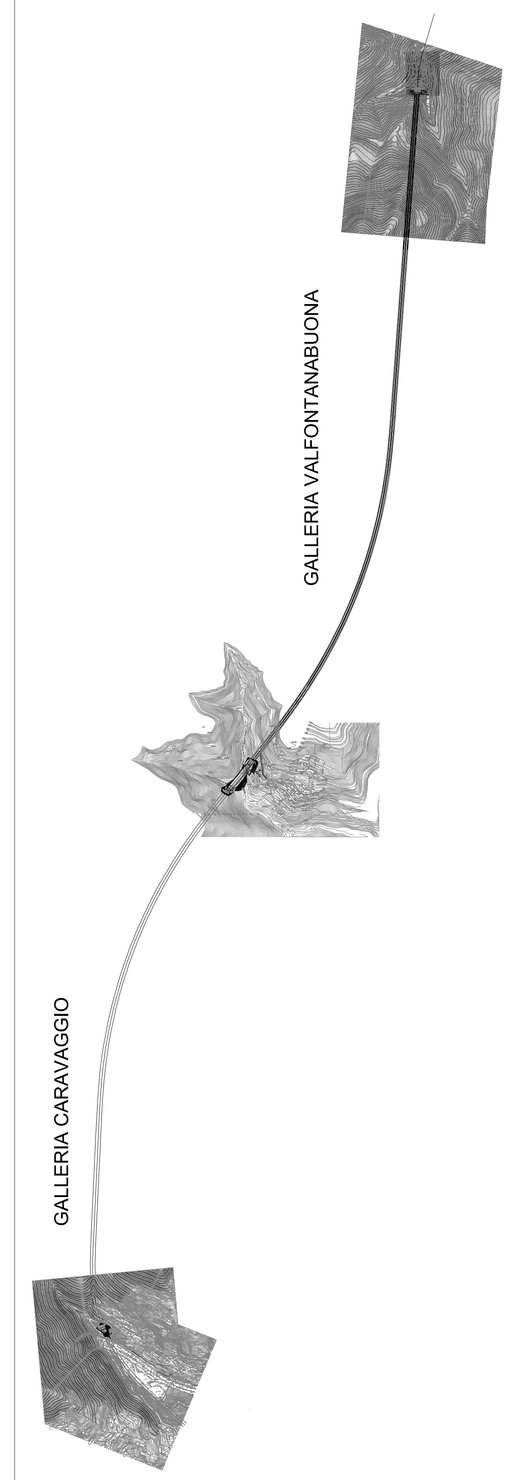


## LEGENDA CHIODATURE

CHIODATURA TIPO 1
LUNGHEZZA BARRE VTR 12.0 m
AREA TOTALE 317mq – N° CHIODI 151

CHIODATURA TIPO 2
LUNGHEZZA CHIODO ACCIAIO 10.0 m
AREA TOTALE 127mq – N° CHIODI 40

CHIODATURA TIPO 2
LUNGHEZZA CHIODO ACCIAIO 3.0 m
AREA TOTALE 81mq – N° CHIODI 25

## SEZIONE 1
1:200

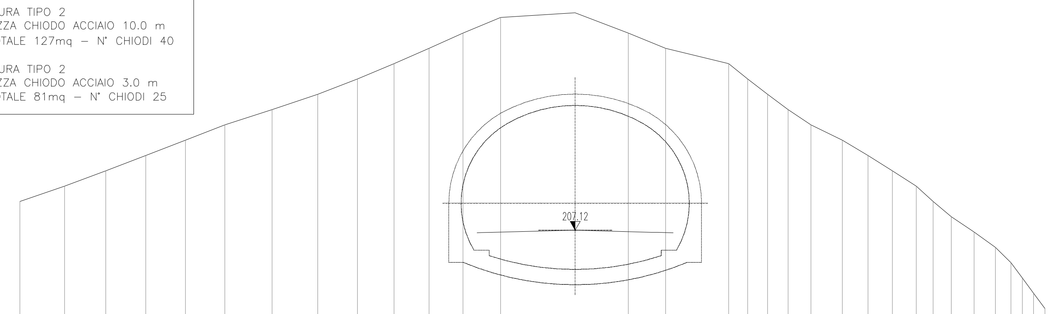


| | | | | | | | | | | | | | | | | | | |