POZZO SPALLA SP1
1:100
RAMPA "C"

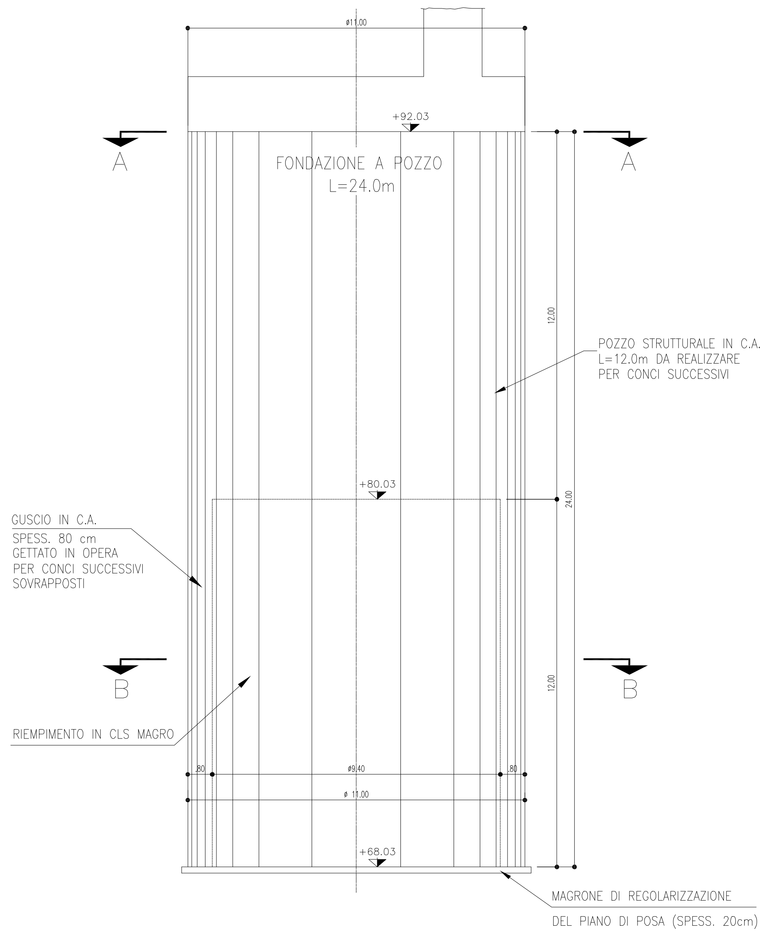

SEZIONE A–A
1:100

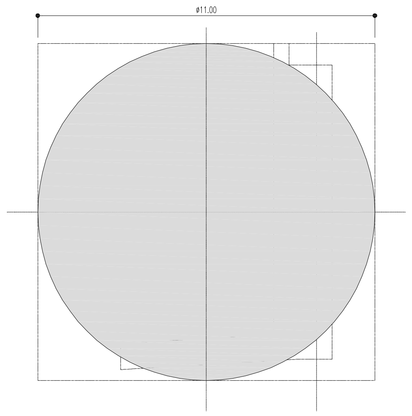

SEZIONE B–B
1:100

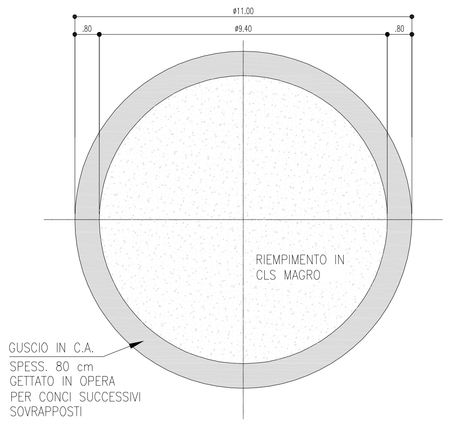

POZZO PILA C1
1:100
RAMPA "C"

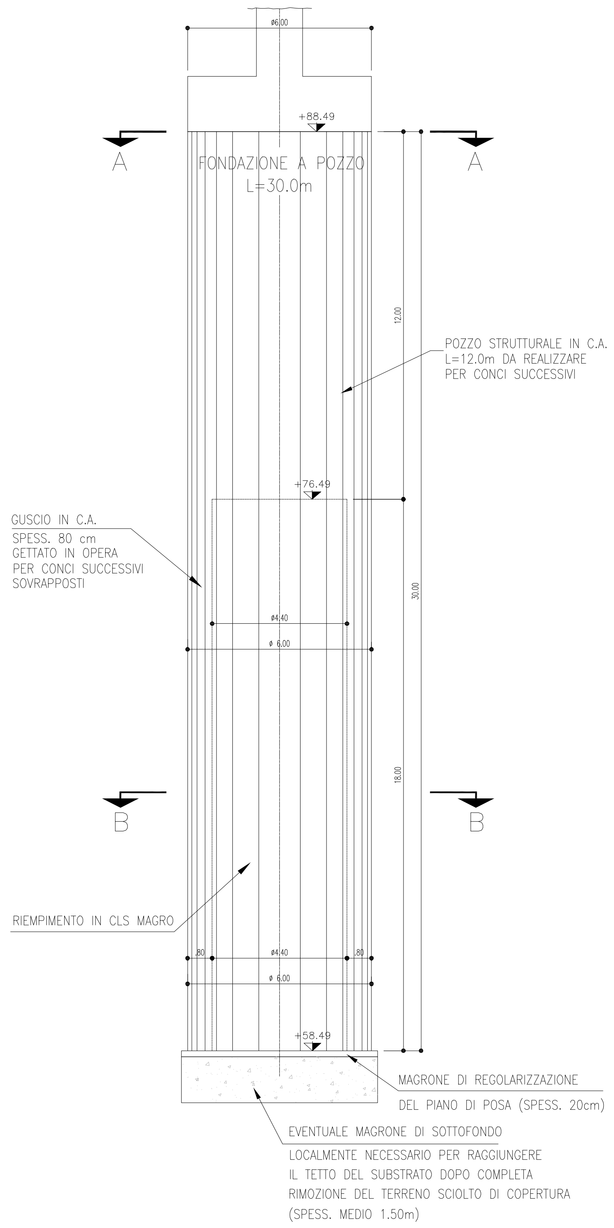

SEZIONE A–A
1:100

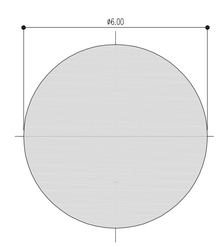

SEZIONE B–B
1:100

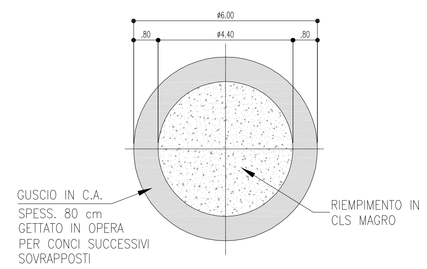

POZZO PILA C2
1:100
RAMPA "C"

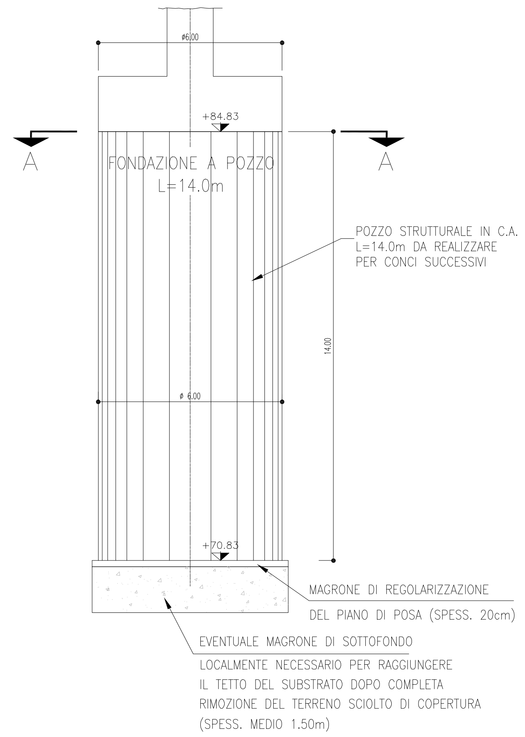

SEZIONE A–A
1:100

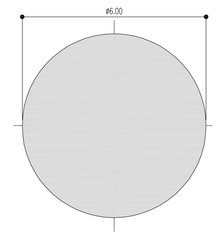

TABELLA MATERIALI

PER QUANTO NON SPECIFICATO NEL SEGUITO, IN PARTICOLARE RELATIVAMENTE ALLE CARATTERISTICHE DEI MATERIALI, ALLE SPECIFICHE PER L'ESECUZIONE DEI LAVORI ED AI CONTROLLI DA ESEGUIRE, SI DOVRA' FARE RIFERIMENTO ALLE NORME TECNICHE D'APPALTO.

CALCESTRUZZO:

CLS MAGRO DI SOTTOFONDO E RIEMPIMENTO ALL'INTERNO DEL GUSCIO IN C.A. (non strutturale):
- Classe C12/15 MPa
- Classe di esposizione X0

POZZO STRUTTURALE:
- Classe C25/30 MPa
- Classe di esposizione XC2

ACCIAIO PER ARMATURE ORDINARIE:
- Acciaio in barre nervate tipo B450C
  fyk ≥ 450 MPa
  ftk ≥ 540 MPa

COPRIFERRO* per fondazioni 40.0 mm
* Copriferro netto

autostrade per l'italia

REGIONE LIGURIA

COLLEGAMENTO TRA LA VALFONTANABUONA
E L'AUTOSTRADA A12 GENOVA–ROMA

PROGETTO DEFINITIVO

OPERE D'ARTE MAGGIORI

RAMPE SVINCOLO A12

POZZI DI FONDAZIONE
CARPENTERIA–TAVOLA 2 DI 2

IL RESPONSABILE PROGETTAZIONE SPECIALISTICA	IL RESPONSABILE INTEGRAZIONE PRESTAZIONI SPECIALISTICHE	IL DIRETTORE TECNICO
Ing. Marco Pietro D'Angelantonio Ord. Ingg. Milano N.20155 RESPONSABILE UFFICIO APE	Ing. Sara Frisioni Ord. Ingg. Genova N. 9810A	Ing. Maurizio Torresi Ord. Ingg. Milano N. 16492 RESPONSABILE DIREZIONE OPERATIVA TECNICA E PROGETTAZIONE

WBS	RIFERIMENTO ELABORATO							DATA:	REVISIONE	
	DIRETTORIO				FILE			DICEMBRE 2014	n.	data
	codice commessa				n. progressivo		Rev.			
—	1 1 0 0 1 3 0 2 S T P A P E 0 1 5 1						— —	SCALA: 1:100		

spea ingegneria europea	RESPONSABILE PROGETTO GENOVA Ing. Orlando Mazza Ord. Ingg. Pavia N. 1496	ELABORAZIONE GRAFICA A CURA DI : ELABORAZIONE PROGETTUALE A CURA DI :
CONSULENZA A CURA DI :		IL RESPONSABILE UNITA' STP : Ing. Andrea Tonzi O.I. Parma N.1154

VISTO DEL COMMITTENTE	VISTO DEL CONCEDENTE
autostrade per l'italia R.U.P. – Ing. Andrea Frediani	Ministero delle Infrastrutture e dei Trasporti DIPARTIMENTO PER LA RIORGANIZZAZIONE, GLI AFFARI GENERALI ED IL PERSONALE DIREZIONE GENERALE PER LA VIGILANZA SULLE CONCESSIONI AUTOSTRADALI

IL PRESENTE DOCUMENTO NON POTRA' ESSERE COPIATO, RIPRODOTTO O ALTRIMENTI PUBBLICATO, IN TUTTO O IN PARTE, SENZA IL CONSENSO SCRITTO DELLA SOC. AUTOSTRADE PER L'ITALIA S.P.A. OGNI UTILIZZO NON AUTORIZZATO SARA' PERSEGUITO A NORMA DI LEGGE.
THIS DOCUMENT MAY NOT BE COPIED, REPRODUCED OR PUBLISHED, EITHER IN PART OR IN ITS ENTIRETY, WITHOUT THE WRITTEN PERMISSION OF SOC. AUTOSTRADE PER L'ITALIA S.P.A. UNAUTHORIZED USE WILL BE PROSECUTED BY LAW.