SEZIONE PILA A1 scala (1:100)

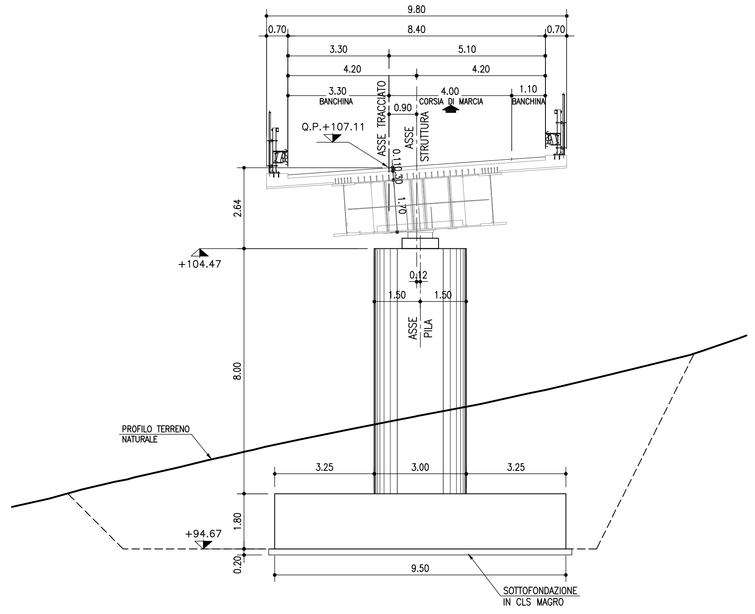

SEZIONE PILA A2 scala (1:100)

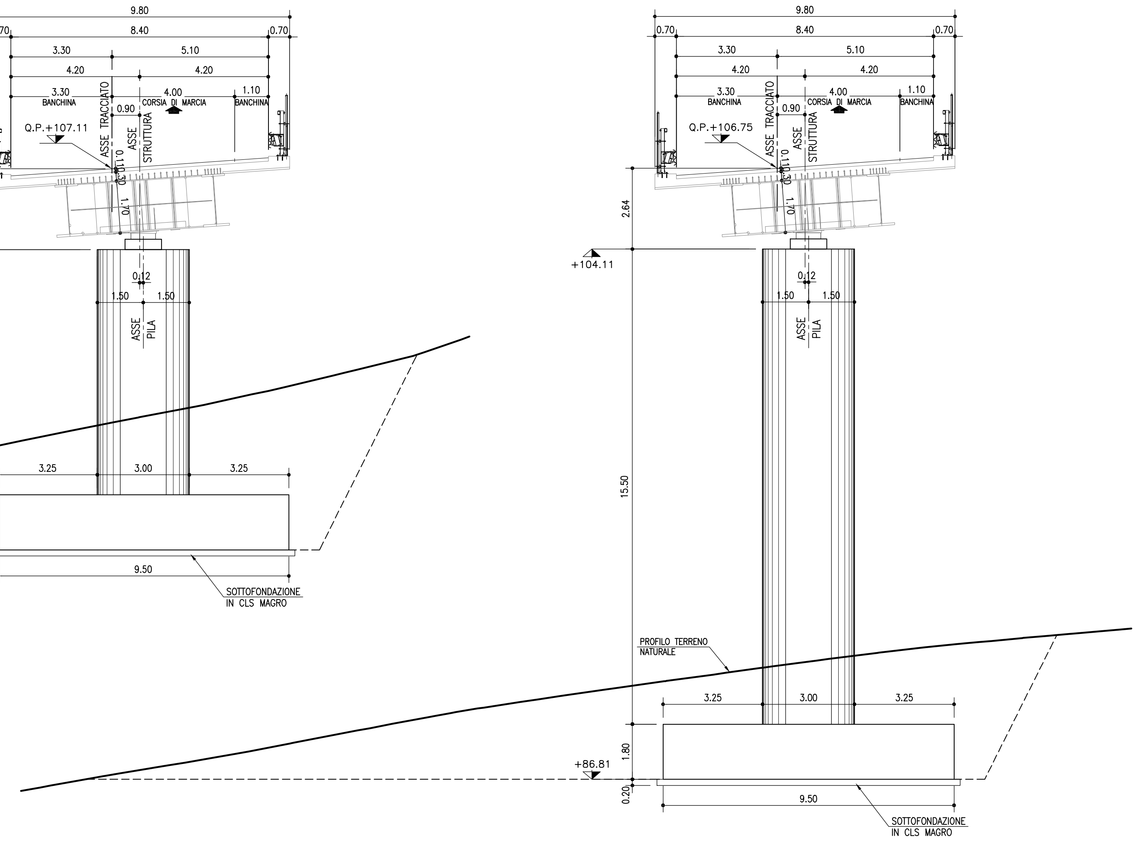

SEZIONE PILA A3 scala (1:100)

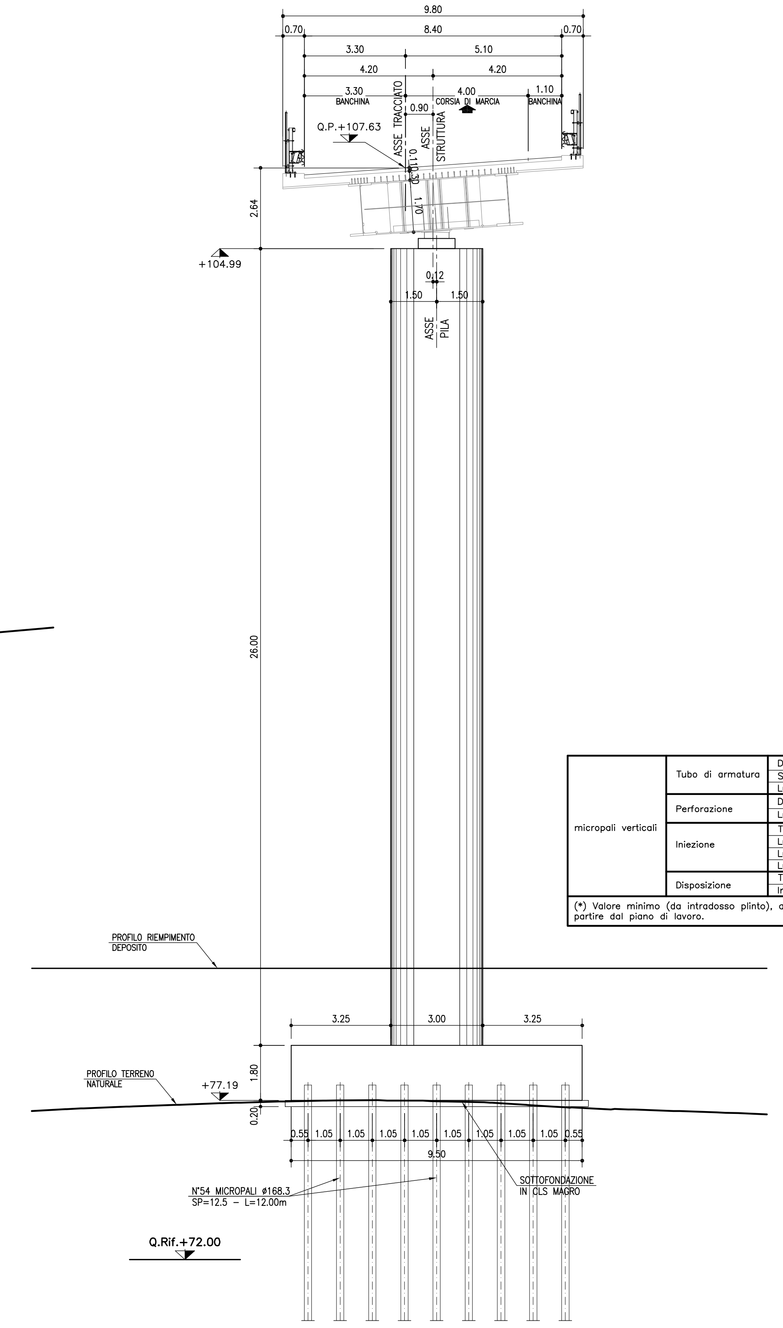

micropali verticali	Tubo di armatura	Diametro (mm)	168.30
		Spessore (mm)	12.50
		Lunghezza (m)	12.00
	Perforazione	Diametro (mm)	240
		Lunghezza (m) (*)	11.50
	Iniezione	Tipo	ripetuta in pressione (2valvole/ml)
		Lunghezza tot. (m)	11.50
		Lunghezza libera (m)	4.50
		Lunghezza bulbo (m)	7.00
	Disposizione	Tipo	maglia rettangolare
		Interasse long./trasv. (m)	1.00/1.05

(*) Valore minimo (da intradosso plinto), a cui deve essere aggiunta l'eventuale perforazione a vuoto a partire dal piano di lavoro.

SEZIONE PILA A4 scala (1:100)

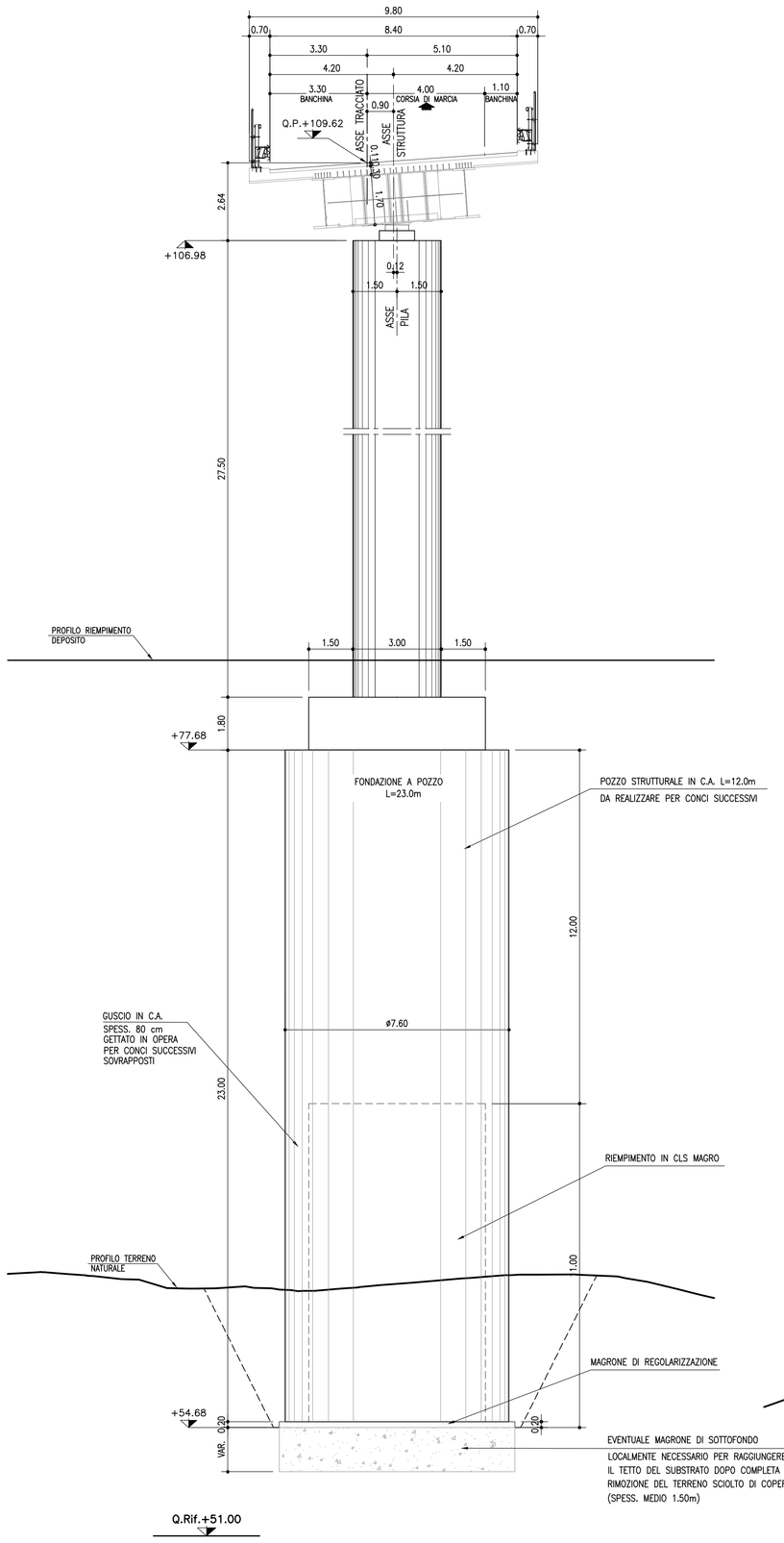

SEZIONE PILA A5 scala (1:100)

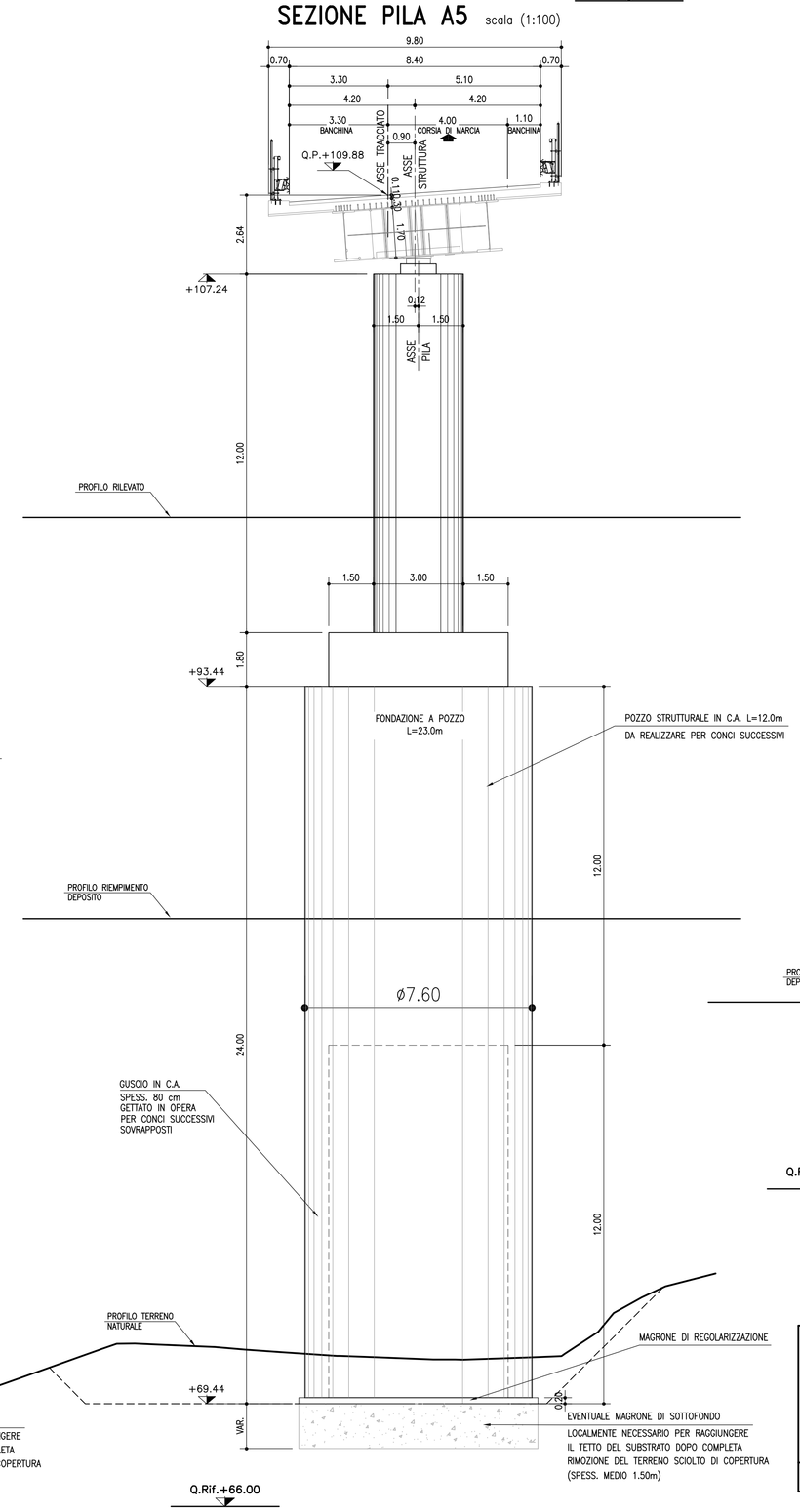

SEZIONE PILA A6 scala (1:100)

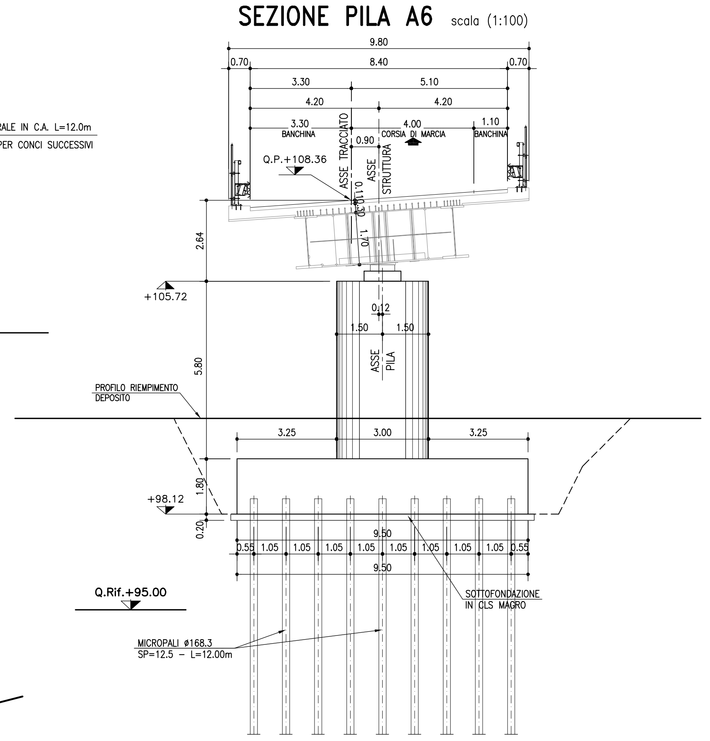

micropali verticali	Tubo di armatura	Diametro (mm)	168.30
		Spessore (mm)	12.50
		Lunghezza (m)	12.00
	Perforazione	Diametro (mm)	240
		Lunghezza (m) (*)	11.50
	Iniezione	Tipo	ripetuta in pressione (2valvole/ml)
		Lunghezza tot. (m)	11.50
		Lunghezza libera (m)	4.50
		Lunghezza bulbo (m)	7.00
	Disposizione	Tipo	maglia rettangolare
		Interasse long./trasv. (m)	1.00/1.05

(*) Valore minimo (da intradosso plinto), a cui deve essere aggiunta l'eventuale perforazione a vuoto a partire dal piano di lavoro.

PROSPETTO SPALLA Sp2 scala (1:100)

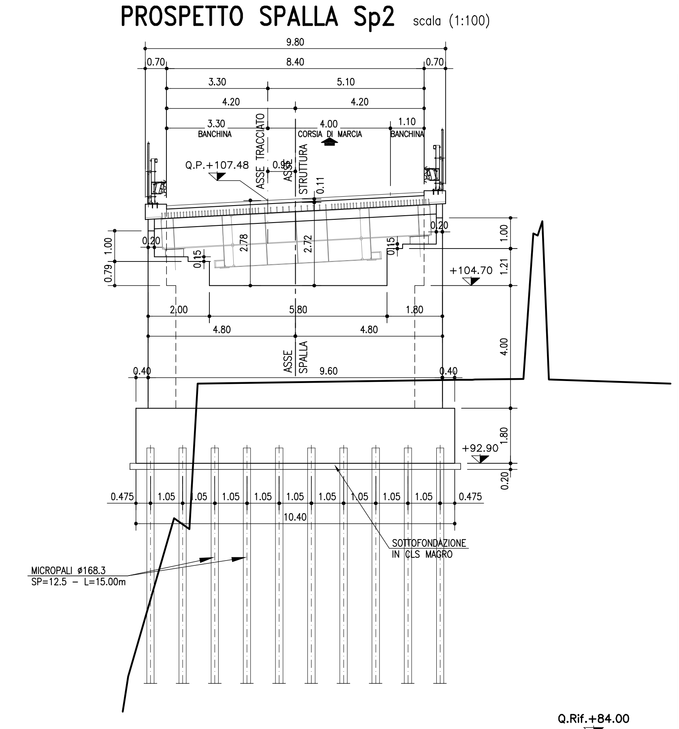

micropali verticali	Tubo di armatura	Diametro (mm)	168.30
		Spessore (mm)	12.50
		Lunghezza (m)	15.00
	Perforazione	Diametro (mm)	240
		Lunghezza (m) (*)	14.50
	Iniezione	Tipo	ripetuta in pressione (2valvole/ml)
		Lunghezza tot. (m)	14.50
		Lunghezza libera (m)	7.50
		Lunghezza bulbo (m)	7.00
	Disposizione	Tipo	maglia rettangolare
		Interasse long./trasv. (m)	0.90/1.05

(*) Valore minimo (da intradosso plinto), a cui deve essere aggiunta l'eventuale perforazione a vuoto a partire dal piano di lavoro.

TABELLA MATERIALI :

CALCESTRUZZO :
Secondo EN206 – CNR UNI 11104

PALI:
- Classe C28/35 MPa
- Classe di esposizione XC2

MAGRO DI FONDAZIONE:
- Classe C12/15 MPa
- Classe di esposizione X0

FONDAZIONI SPALLE E PILE:
- Classe di resistenza C28/35 MPa
- Classe di esposizione XC2

ELEVAZIONI SPALLE:
- Classe di resistenza C32/40 MPa
- Classe di esposizione XC4

ELEVAZIONI PILE:
- Classe di resistenza C32/40 MPa
- Classe di esposizione XC4

SOLETTA IN C.A. E CORDOLI E BAGGIOLI:
- Classe di resistenza C35/45 MPa
- Classe di esposizione XC4

PREDALLE:
- Classe di resistenza C35/45 MPa
- Classe di esposizione XC4

COPRIFERRO:

Coprif. Nomin.* per fondazioni:	
Superfici casserate	Cnom.=35.0mm
Superfici a contatto con magro di fondazione	Cnom.=40.0mm
Coprif. Nomin.* per elevazioni:	Cnom.=40.0mm
Coprif. Nomin.* per solette e cordoli:	Cnom.=35.0mm
Coprif. Nomin.* per pali trivellati:	Cnom.=75.0mm

* EN 1992-1-1 par. 4.4.1 (2)P

ACCIAIO PER C.A.:
Secondo NTC 2008 (DM 14/01/2008)
Tipo B450C fyk ≥ 450 MPa
ftk ≥ 540 MPa

N.B. MATERIALI CONFORMI ALLE NORME:
UNI EN 206-1: 2006
UNI EN 11104: 2004
UNI EN ISO 15630: 2004

PER QUANTO NON SPECIFICATO, IN PARTICOLARE RELATIVAMENTE ALLE CARATTERISTICHE DEI MATERIALI, ALLE SPECIFICHE PER L'ESECUZIONE DEI LAVORI ED AI CONTROLLI DA ESEGUIRE, SI DOVRA' FARE RIFERIMENTO ALLE NORME TECNICHE D'APPALTO.

NOTA BENE:
PER LE CARATTERISTICHE DI POZZI DI FONDAZIONE VEDERE ELABORATO DI RIFERIMENTO.

REGIONE LIGURIA

autostrade per l'italia

COLLEGAMENTO TRA LA VALFONTANABUONA E L'AUTOSTRADA A12 GENOVA–ROMA

PROGETTO DEFINITIVO

OPERE D'ARTE MAGGIORI

RAMPE SVINCOLO A12

RAMPA "A"

SEZIONI TRASVERSALI SUGLI APPOGGI

IL RESPONSABILE PROGETTAZIONE SPECIALISTICA	IL RESPONSABILE INTEGRAZIONE PRESTAZIONI SPECIALISTICHE	IL DIRETTORE TECNICO
Ing. Lucio Ferretti Torricelli Ord. Ingg. Brescia N.2188 RESPONSABILE UFFICIO STR	Ing. Sara Frisiani Ord. Ingg. Genova N. 9810A CAPO COMMESSA	Ing. Maurizio Torresi Ord. Ingg. Milano N. 16492 RESPONSABILE DIREZIONE OPERATIVA TECNICA E PROGETTAZIONE

WBS	RIFERIMENTO ELABORATO						DATA:	REVISIONE	
	DIRETTORIO			FILE			DICEMBRE 2014	n.	data
	codice commessa	lot/sog.	unità'	ufficio	n. progressivo	Rev.			
–	1100130 2			STR	0024	–	SCALA: 1:100		

spea ingegneria europea autostrade	RESPONSABILE PROGETTO GENOVA Ing. Orlando Mazza Ord. Ingg. Pavia N. 1496	ELABORAZIONE GRAFICA A CURA DI :	Geom. Davide Baini
		ELABORAZIONE DOCUMENTO A CURA DI :	Ing. Roberta Stucchi – O.I. Milano n° A 28579
CONSULENZA A CURA DI :		IL RESPONSABILE UFFICIO/UNITA'	Ing. Lucio Ferretti Torricelli – O.I. Brescia N. 2188

	VISTO DEL COMMITTENTE autostrade per l'italia R.U.P. – Ing. Andrea Frediani	VISTO DEL CONCEDENTE Ministero delle Infrastrutture e dei Trasporti DIPARTIMENTO PER LA RETE STRADALE E AUTOSTRADALE DIRETTORE GENERALE PER LA VIGILANZA SUI CONCESSIONARI AUTOSTRADALI

IL PRESENTE DOCUMENTO NON POTRA' ESSERE COPIATO, RIPRODOTTO O ALTRIMENTI PUBBLICATO, IN TUTTO O IN PARTE, SENZA IL CONSENSO SCRITTO DELLA SOC. AUTOSTRADE PER L'ITALIA S.P.A. OGNI UTILIZZO NON AUTORIZZATO SARA' PERSEGUITO A NORMA DI LEGGE.
THIS DOCUMENT MAY NOT BE COPIED, REPRODUCED OR PUBLISHED, EITHER IN PART OR IN ITS ENTIRETY, WITHOUT THE WRITTEN PERMISSION OF SOC AUTOSTRADE PER L'ITALIA S.P.A., UNAUTHORIZED USE WILL BE PROSECUTED BY LAW.