SEZIONE SPALLA Sp1 scala (1:100)

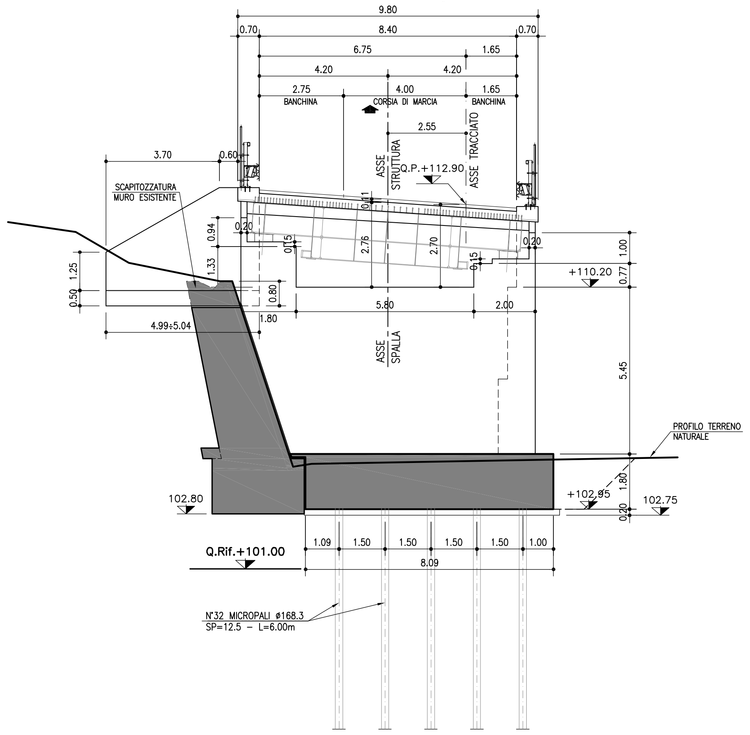

micropali verticali	Tubo di armatura	Diametro (mm)	168.30
		Spessore (mm)	12.50
		Lunghezza (m)	6.00
	Perforazione	Diametro (mm)	240
		Lunghezza (m) (*)	5.50
	Iniezione	Tipo	a gravità
	Disposizione	Tipo	maglia rettangolare
		Interasse long./trasv. (m)	1.40/1.50

(*) Valore minimo (da intradosso plinto), a cui deve essere aggiunta l'eventuale perforazione a vuoto a partire dal piano di lavoro.

SEZIONE PILA B1 scala (1:100)

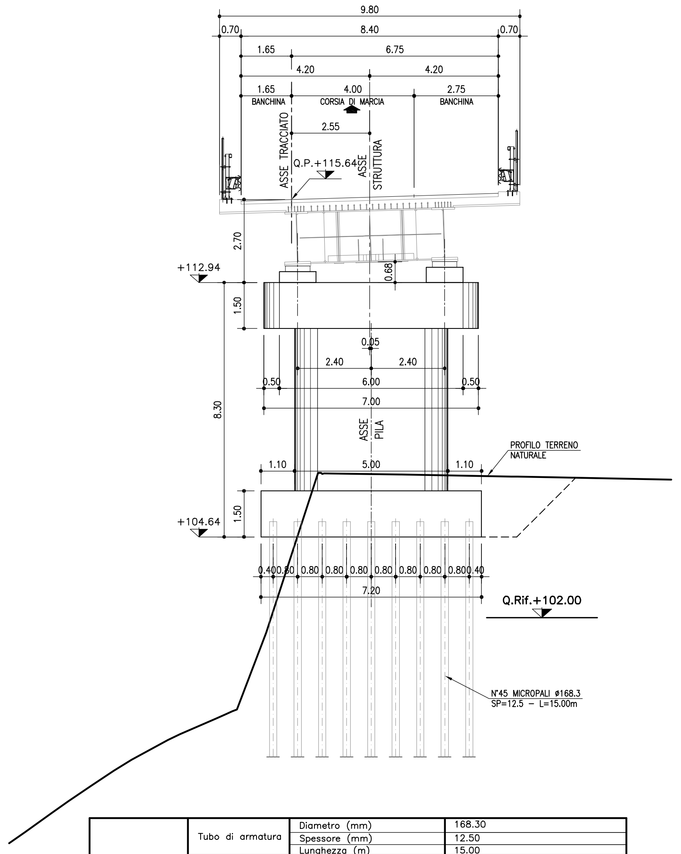

micropali verticali	Tubo di armatura	Diametro (mm)	168.30
		Spessore (mm)	12.50
		Lunghezza (m)	15.00
	Perforazione	Diametro (mm)	240
		Lunghezza (m) (*)	14.50
	Iniezione	Tipo	ripetuta in pressione (2valvole/ml)
		Lunghezza tot. (m)	14.50
		Lunghezza libera (m)	4.50
		Lunghezza bulbo (m)	10.00
	Disposizione	Tipo	maglia rettangolare
		Interasse long./trasv. (m)	0.85/0.80

(*) Valore minimo (da intradosso plinto), a cui deve essere aggiunta l'eventuale perforazione a vuoto a partire dal piano di lavoro.

SEZIONE PILA B2 scala (1:100)

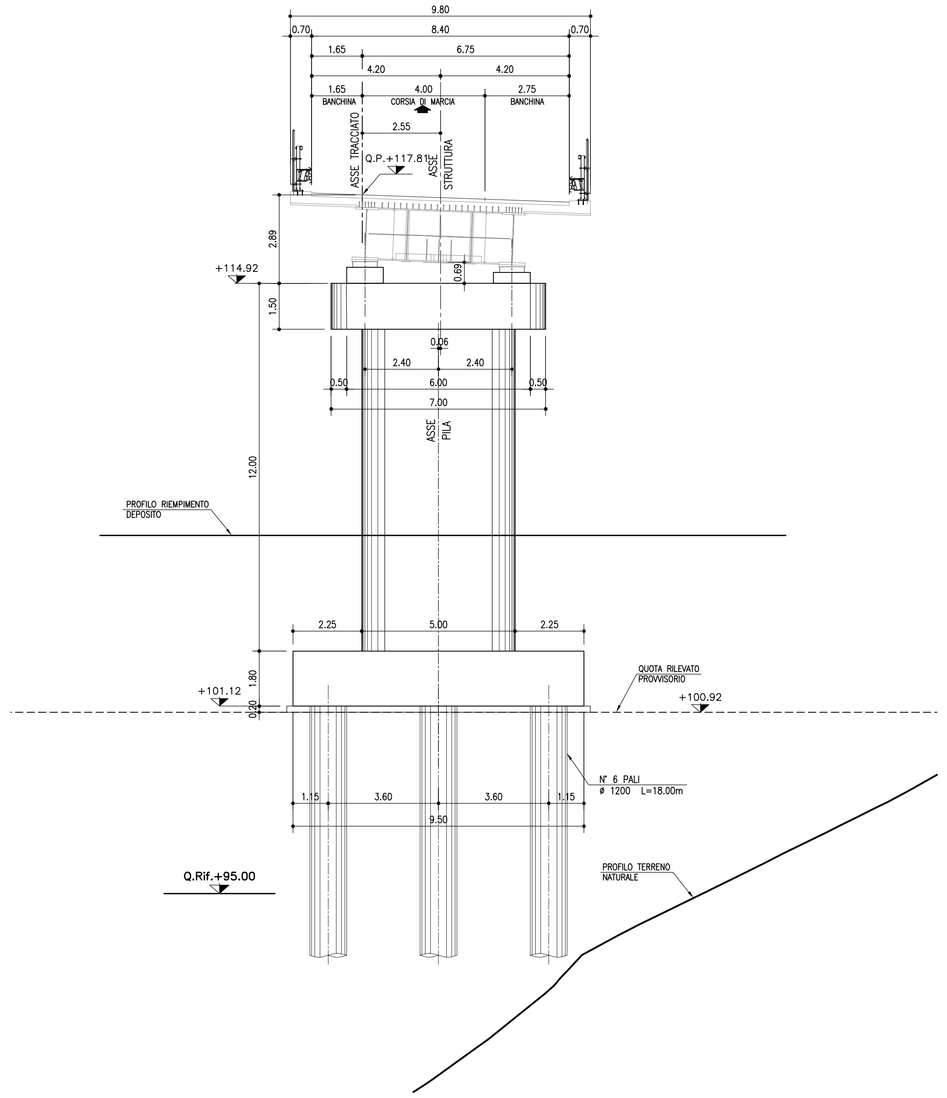

TABELLA MATERIALI :

CALCESTRUZZO :
Secondo EN206 – CNR UNI 11104

PALI:
– Classe C28/35 MPa
– Classe di esposizione XC2
MAGRO DI FONDAZIONE:
– Classe C12/15 MPa
– Classe di esposizione X0
FONDAZIONI SPALLE E PILE:
– Classe di resistenza C28/35 MPa
– Classe di esposizione XC2
ELEVAZIONI SPALLE:
– Classe di resistenza C32/40 MPa
– Classe di esposizione XC4
ELEVAZIONI PILE:
– Classe di resistenza C32/40 MPa
– Classe di esposizione XC4
SOLETTA IN C.A. E CORDOLI E BAGGIOLI:
– Classe di resistenza C35/45 MPa
– Classe di esposizione XC4
PREDALLE:
– Classe di resistenza C35/45 MPa
– Classe di esposizione XC4

COPRIFERRO:
Coprif. Nomin.* per fondazioni:
Superfici casserate Cnom.=35.0mm
Superfici a contatto con magro di fondazione Cnom.=40.0mm
Coprif. Nomin.* per elevazioni: Cnom.=40.0mm
Coprif. Nomin.* per solette e cordoli: Cnom.=35.0mm
Coprif. Nomin.* per pali trivellati: Cnom.=75.0mm
* EN 1992-1-1 par. 4.4.1 (2)P

ACCIAIO PER C.A.:
Secondo NTC 2008 (DM 14/01/2008)
Tipo B450C fyk ≥ 450 MPa
ftk ≥ 540 MPa

N.B. MATERIALI CONFORMI ALLE NORME:
UNI EN 206-1: 2006
UNI EN 11104: 2004
UNI EN ISO 15630: 2004

PER QUANTO NON SPECIFICATO, IN PARTICOLARE RELATIVAMENTE ALLE CARATTERISTICHE DEI MATERIALI, ALLE SPECIFICHE PER L'ESECUZIONE DEI LAVORI ED AI CONTROLLI DA ESEGUIRE, SI DOVRA' FARE RIFERIMENTO ALLE NORME TECNICHE D'APPALTO.

SEZIONE PILA B3 scala (1:100)

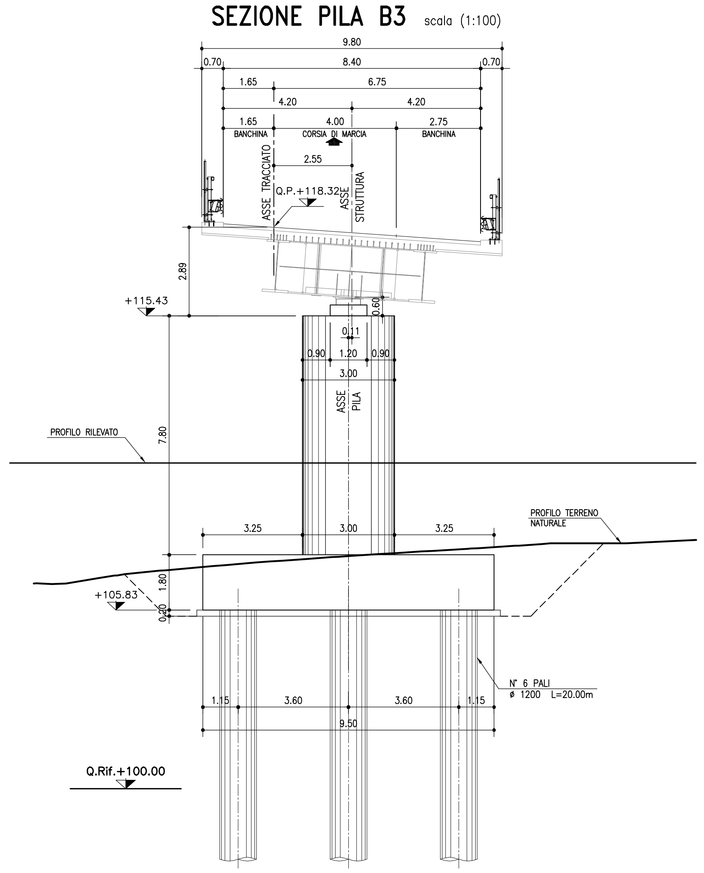

SEZIONE SPALLA Sp2 scala (1:100)

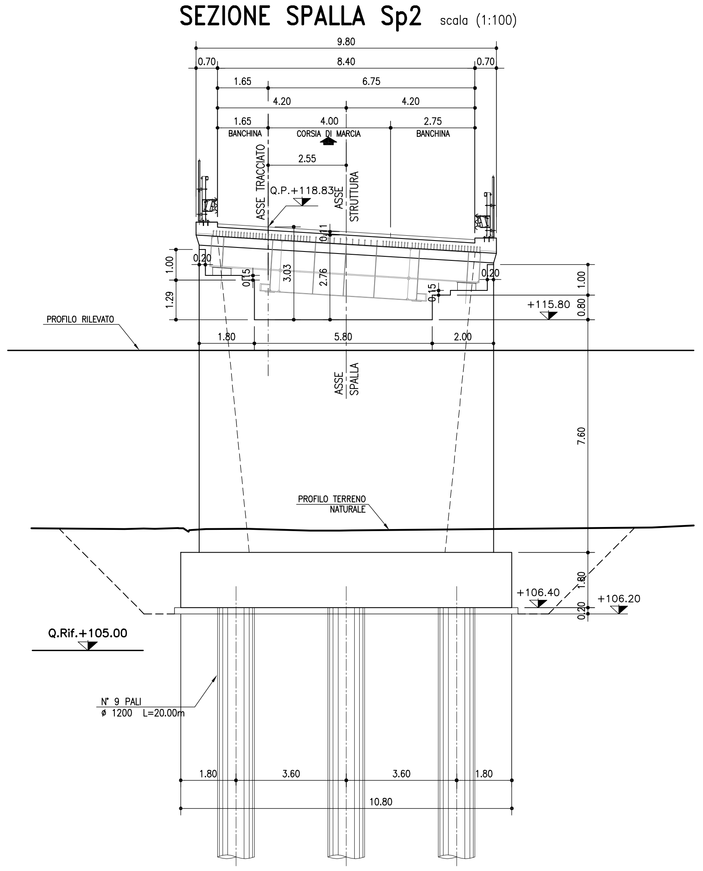

NOTA BENE:
LA LUNGHEZZA DEI PALI DI FONDAZIONE DEVE ESSERE CONFERMATA ALL'ATTO DELL'ESECUZIONE DEGLI STESSI, GARANTENDO UN IMMORSAMENTO MINIMO NEL SUBSTRATO ROCCIOSO NON INFERIORE A 2·D (D = diametro dei pali)".

REGIONE LIGURIA

autostrade per l'italia

COLLEGAMENTO TRA LA VALFONTANABUONA
E L'AUTOSTRADA A12 GENOVA–ROMA

PROGETTO DEFINITIVO

OPERE D'ARTE MAGGIORI

RAMPE SVINCOLO A12

RAMPA "B"

SEZIONI TRASVERSALI SUGLI APPOGGI

IL RESPONSABILE PROGETTAZIONE SPECIALISTICA	IL RESPONSABILE INTEGRAZIONE PRESTAZIONI SPECIALISTICHE	IL DIRETTORE TECNICO
Ing. Lucio Ferretti Torricelli Ord. Ingg. Brescia N.2188 RESPONSABILE UFFICIO STR	Ing. Sara Frisiani Ord. Ingg. Genova N. 9810A CAPO COMMESSA	Ing. Maurizio Torresi Ord. Ingg. Milano N. 16492 RESPONSABILE DIREZIONE OPERATIVA TECNICA E PROGETTAZIONE

WBS	RIFERIMENTO ELABORATO						DATA:	REVISIONE	
	DIRETTORIO		FILE				DICEMBRE 2014	n.	data
	codice commessa	lt.Prog.	unità'	ufficio	n. progressivo	Rev.			
–	1100130 2			STR	0029	– –	SCALA: 1:100		

spea autostrade ingegneria europea	RESPONSABILE PROGETTO GENOVA Ing. Orlando Mazza Ord. Ingg. Pavia N. 1496	ELABORAZIONE GRAFICA A CURA DI :	Geom. Davide Baini
		ELABORAZIONE PROGETTUALE A CURA DI :	Ing. Roberto Stucchi – O.I. Milano n° A 28579
CONSULENZA A CURA DI :		IL RESPONSABILE U'FFICIO/UNITA' :	Ing. Lucio Ferretti Torricelli – O.I. Brescia N. 2188

VISTO DEL COMMITTENTE	VISTO DEL CONCEDENTE
autostrade per l'italia R.U.P. – Ing. Andrea Frediani	Ministero delle Infrastrutture e dei Trasporti DIPARTIMENTO PER LA RICERCA STRADALE, PER LA VIGILANZA E LA SICUREZZA STRADALE DIREZIONE GENERALE PER LA RICERCA STRADALE

IL PRESENTE DOCUMENTO NON POTRA' ESSERE COPIATO, RIPRODOTTO O ALTRIMENTI PUBBLICATO, IN TUTTO O IN PARTE, SENZA IL CONSENSO SCRITTO DELLA SOC. AUTOSTRADE PER L'ITALIA S.P.A. COME LPU2229 NON AUTORIZZATO. DANI' PERSEGUITO A NORMA DI LEGGE.
THIS DOCUMENT MAY NOT BE COPIED, REPRODUCED OR PUBLISHED, EITHER IN PART OR IN ITS ENTIRETY, WITHOUT THE WRITTEN PERMISSION OF SOC. AUTOSTRADE PER L'ITALIA S.P.A., UNAUTHORIZED USE WILL BE PROSECUTED BY LAW.