PROSPETTO A–A
scala (1:100)

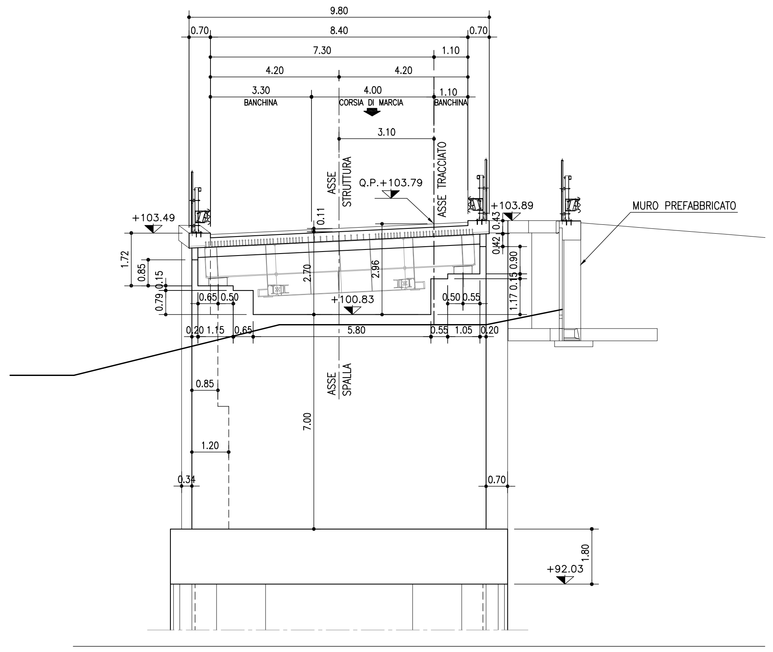

SEZIONE B–B
scala (1:100)

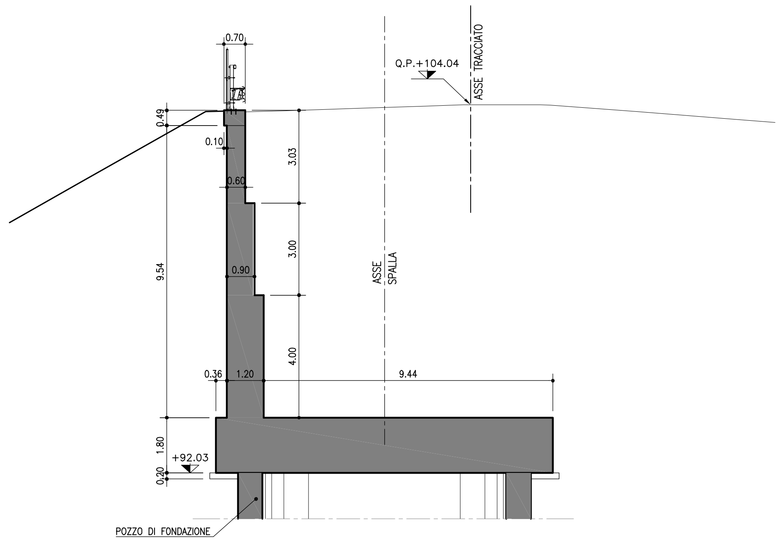

PIANTA ELEVAZIONE SPALLA Sp1
scala (1:100)

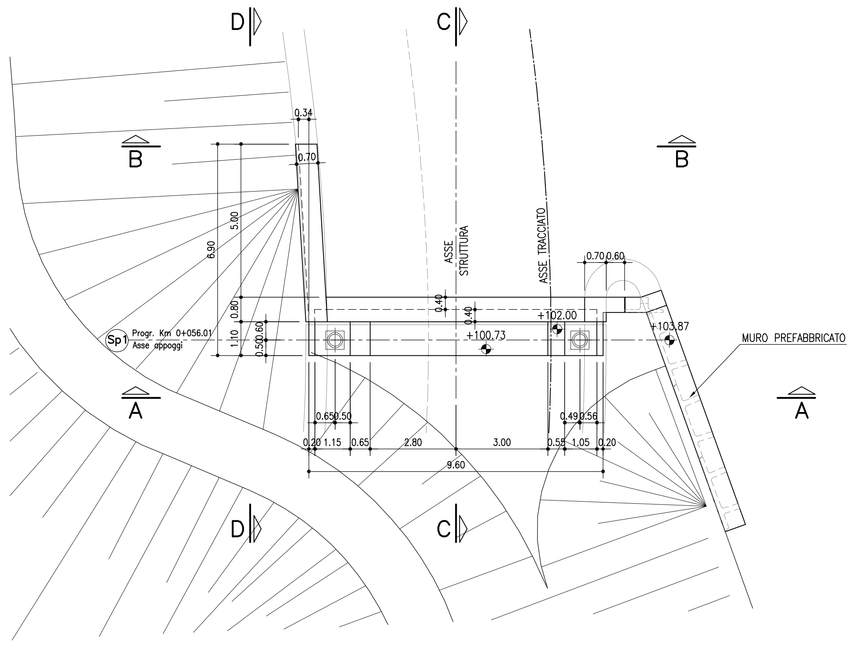

SEZIONE C–C
scala (1:100)

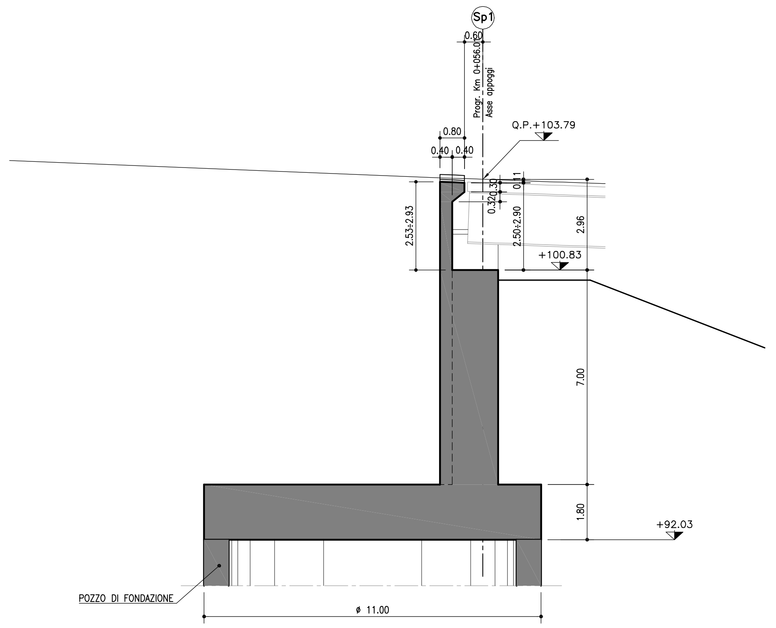

PIANTA FONDAZIONE SPALLA Sp1
scala (1:100)

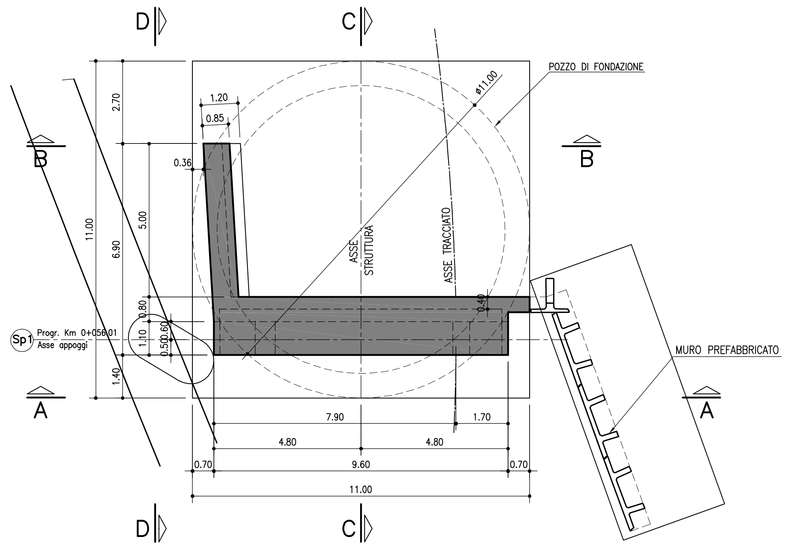

PROSPETTO D–D
scala (1:100)

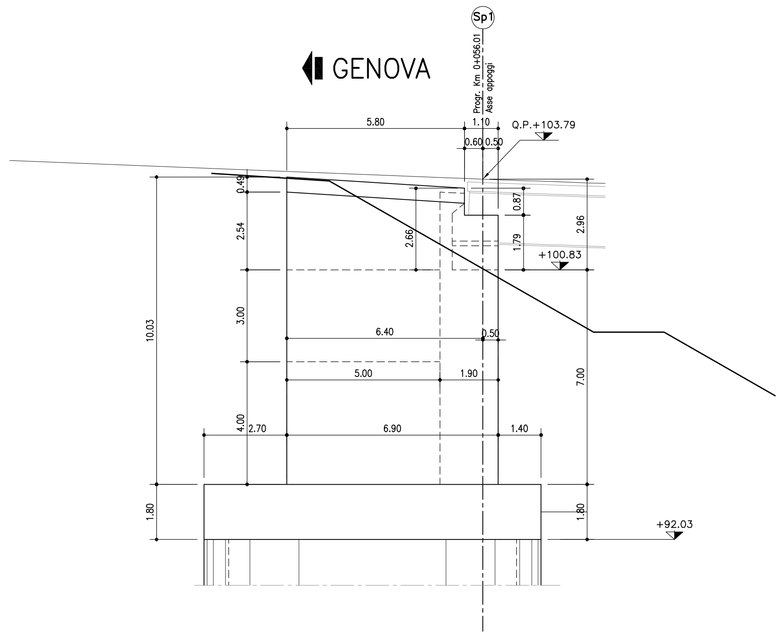

TABELLA MATERIALI :

CALCESTRUZZO :
Secondo EN206 – CNR UNI 11104

PALI:
- Classe — C28/35 MPa
- Classe di esposizione — XC2

MAGRO DI FONDAZIONE:
- Classe — C12/15 MPa
- Classe di esposizione — X0

FONDAZIONI SPALLE E PILE:
- Classe di resistenza — C28/35 MPa
- Classe di esposizione — XC2

ELEVAZIONI SPALLE:
- Classe di resistenza — C32/40 MPa
- Classe di esposizione — XC4

ELEVAZIONI PILE:
- Classe di resistenza — C32/40 MPa
- Classe di esposizione — XC4

SOLETTA IN C.A. E CORDOLI E BAGGIOLI:
- Classe di resistenza — C35/45 MPa
- Classe di esposizione — XC4

PREDALLE:
- Classe di resistenza — C35/45 MPa
- Classe di esposizione — XC4

COPRIFERRO:
Coprif. Nomin.* per fondazioni:
Superfici casserate — Cnom.=35.0mm
Superfici a contatto con magro di fondazione — Cnom.=40.0mm
Coprif. Nomin.* per elevazioni: — Cnom.=40.0mm
Coprif. Nomin.* per solette e cordoli: — Cnom.=35.0mm
Coprif. Nomin.* per pali trivellati: — Cnom.=75.0mm
* EN 1992-1-1 par. 4.4.1 (2)P

ACCIAIO PER C.A.:
Secondo NTC 2008 (DM 14/01/2008)
Tipo B450C — fyk ≥ 450 MPa, ftk ≥ 540 MPa

N.B. MATERIALI CONFORMI ALLE NORME:
UNI EN 206–1: 2006
UNI EN 11104: 2004
UNI EN ISO 15630: 2004

PER QUANTO NON SPECIFICATO, IN PARTICOLARE RELATIVAMENTE ALLE CARATTERISTICHE DEI MATERIALI, ALLE SPECIFICHE PER L'ESECUZIONE DEI LAVORI ED AI CONTROLLI DA ESEGUIRE, SI DOVRA' FARE RIFERIMENTO ALLE NORME TECNICHE D'APPALTO.

NOTA BENE:
PER LE CARATTERISTICHE DI POZZI DI FONDAZIONE VEDERE ELABORATO DI RIFERIMENTO.

REGIONE LIGURIA

autostrade per l'italia

COLLEGAMENTO TRA LA VALFONTANABUONA
E L'AUTOSTRADA A12 GENOVA–ROMA

PROGETTO DEFINITIVO

OPERE D'ARTE MAGGIORI

RAMPE SVINCOLO A12

RAMPA "C"

CARPENTERIA SPALLA Sp1

IL RESPONSABILE PROGETTAZIONE SPECIALISTICA	IL RESPONSABILE INTEGRAZIONE PRESTAZIONI SPECIALISTICHE	IL DIRETTORE TECNICO
Ing. Lucio Ferretti Torricelli Ord. Ingg. Brescia N.2188 RESPONSABILE UFFICIO STR	Ing. Saro Frisiani Ord. Ingg. Genova N. 9810A CAPO COMMESSA	Ing. Maurizio Torresi Ord. Ingg. Milano N. 16492 RESPONSABILE DIREZIONE OPERATIVA TECNICA E PROGETTAZIONE

WBS	RIFERIMENTO ELABORATO							DATA:	REVISIONE n.	REVISIONE data
	DIRETTORIO			FILE				DICEMBRE 2014		
	codice commessa	N.Prog.	unità'	ufficio	n. progressivo	Rev.				
–	1100130	2		STR	0036	–	–	SCALA: 1:100		

spea autostrade — ingegneria europea	RESPONSABILE PROGETTO GENOVA: Ing. Orlando Mazzei, Ord. Ingg. Pavia N. 1496	ELABORAZIONE GRAFICA A CURA DI :	Geom. Davide Baini
		ELABORAZIONE PROGETTUALE A CURA DI :	Ing. Roberto Stucchi – O.I. Milano n° A 28579
CONSULENZA A CURA DI :		IL RESPONSABILE UFFICIO/UNITA' :	Ing. Lucio Ferretti Torricelli – O.I. Brescia N. 2188

VISTO DEL COMMITTENTE	VISTO DEL CONCEDENTE
autostrade per l'italia R.U.P. – Ing. Andrea Frediani	Ministero delle Infrastrutture e dei Trasporti DIPARTIMENTO PER LA RETE STRADALE - DIV. VI - ISPEZIONI STRADALI E DEI PONTI DIPARTIMENTO PER LA RETE STRADALE - DIV. VI - ISPEZIONI STRADALI E DEI PONTI

IL PRESENTE DOCUMENTO NON POTRA' ESSERE COPIATO, RIPRODOTTO O ALTRIMENTI PUBBLICATO, IN TUTTO O IN PARTE, SENZA IL CONSENSO SCRITTO DELLA SOC. AUTOSTRADE PER L'ITALIA S.P.A.. OGNI UTILIZZO NON AUTORIZZATO SARA' PERSEGUITO A NORMA DI LEGGE.
THIS DOCUMENT MAY NOT BE COPIED, REPRODUCED OR PUBLISHED, EITHER IN PART OR IN ITS ENTIRETY, WITHOUT THE WRITTEN PERMISSION OF SOC. AUTOSTRADE PER L'ITALIA S.P.A., UNAUTHORIZED USE WILL BE PROSECUTED BY LAW.