SEZIONE A–A scala (1:20)

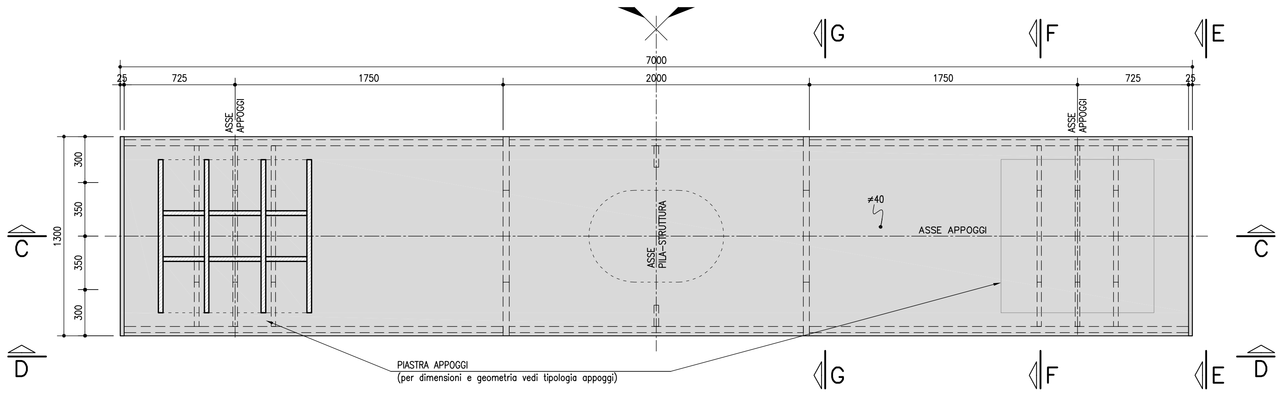

SEZIONE B–B scala (1:20)

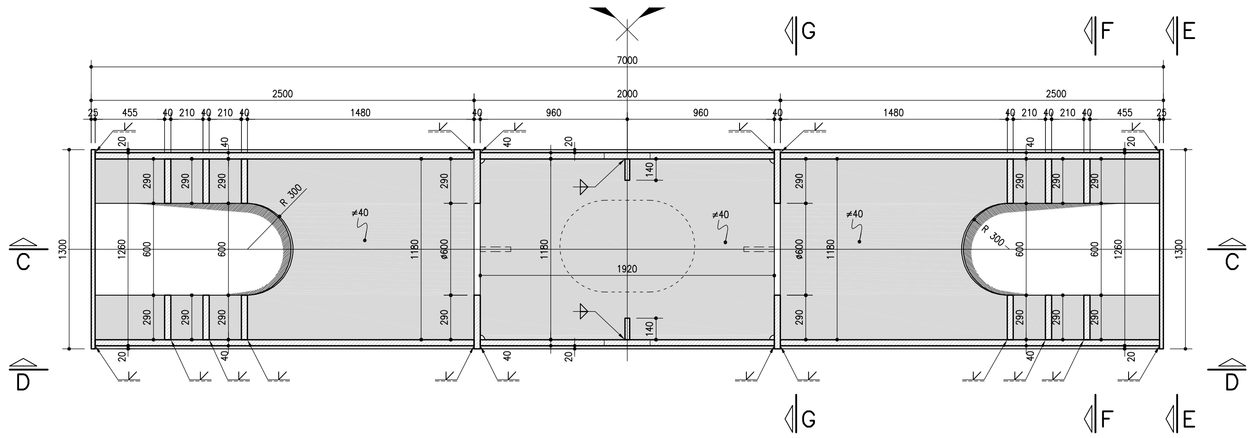

SEZIONE C–C scala (1:20)

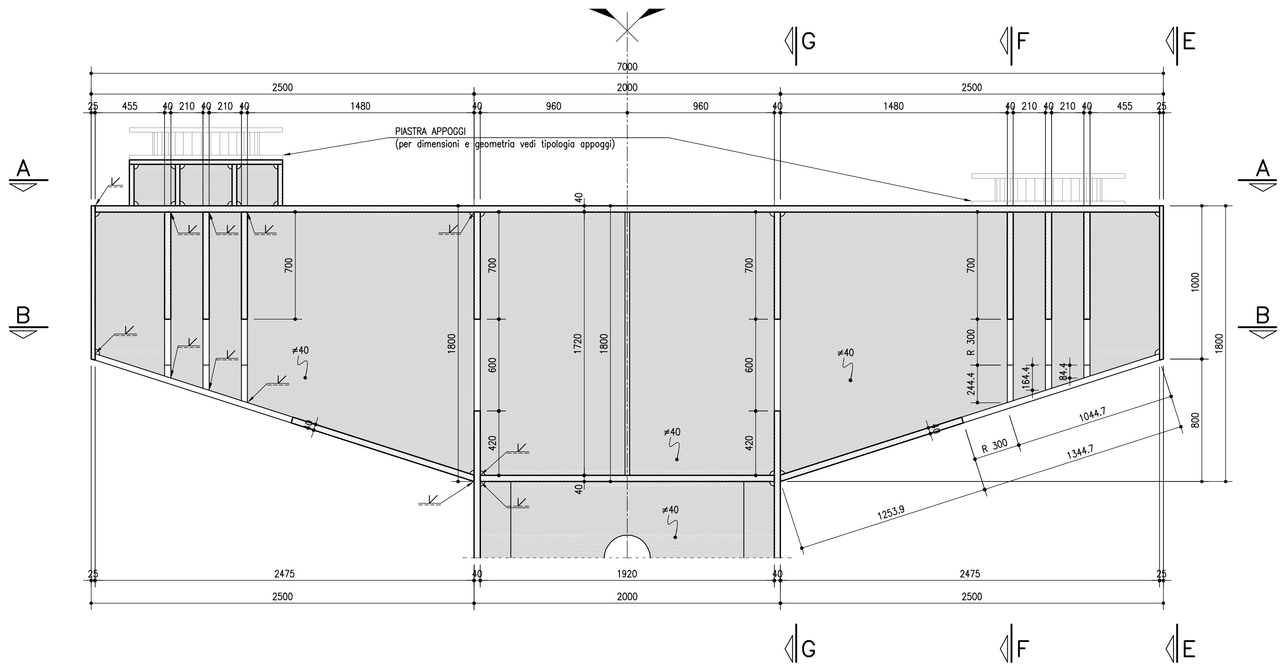

SEZIONE D–D scala (1:20)

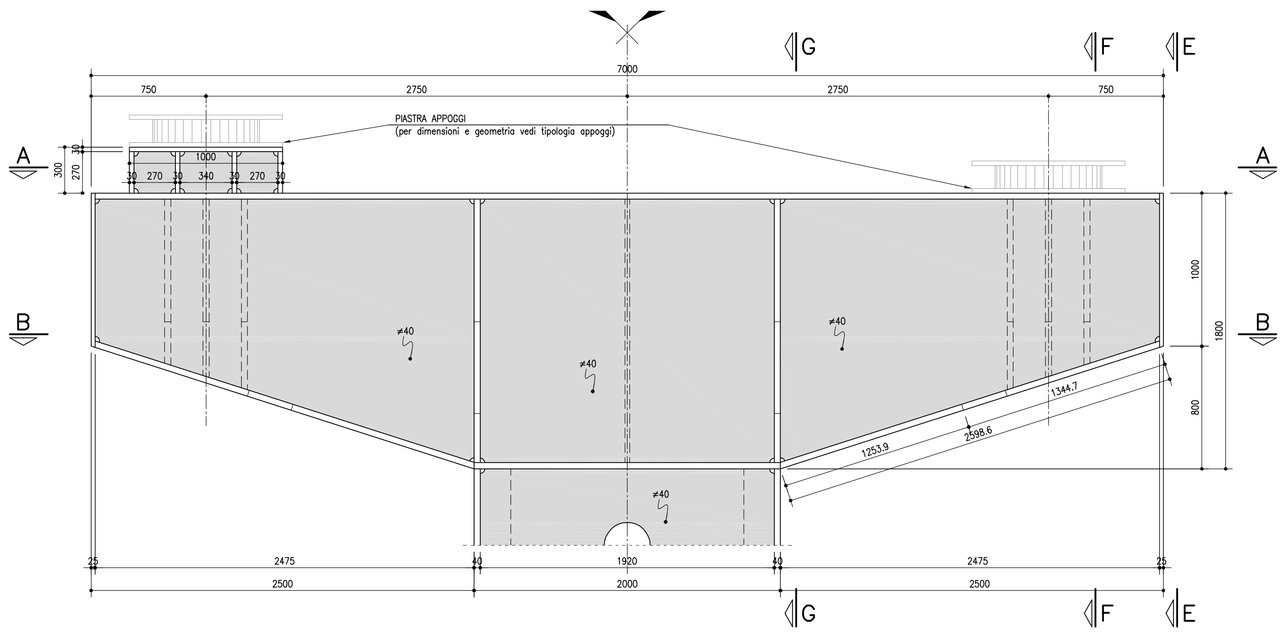

PILA 1 e 2 scala (1:50)

PROSPETTO FRONTALE

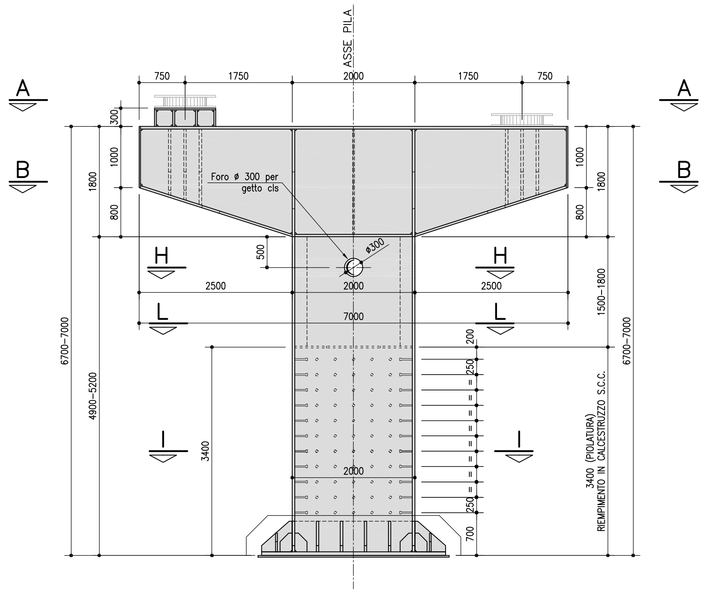

PROSPETTO LATERALE

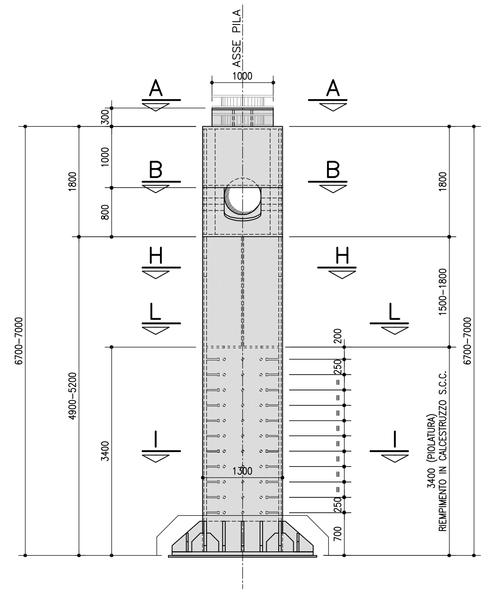

DETTAGLI SALDATURE

scala (1:5)

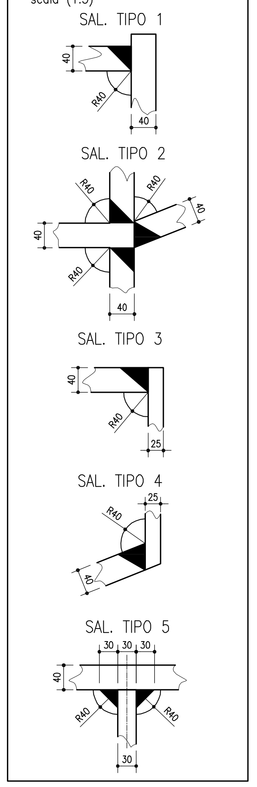

SEZIONE E–E scala (1:20)

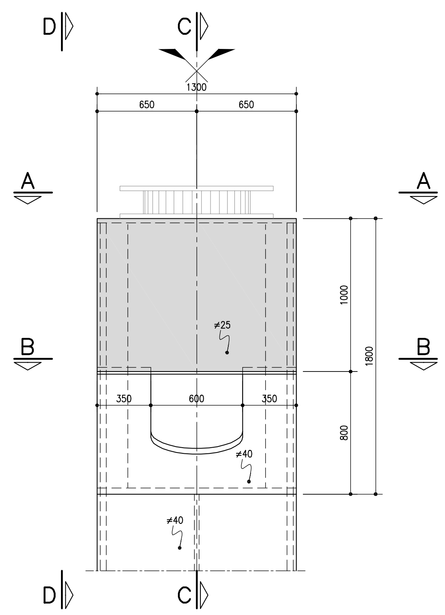

SEZIONE F–F scala (1:20)

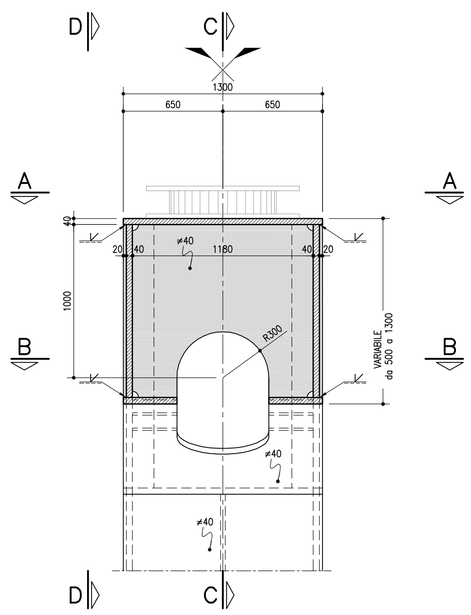

SEZIONE G–G scala (1:20)

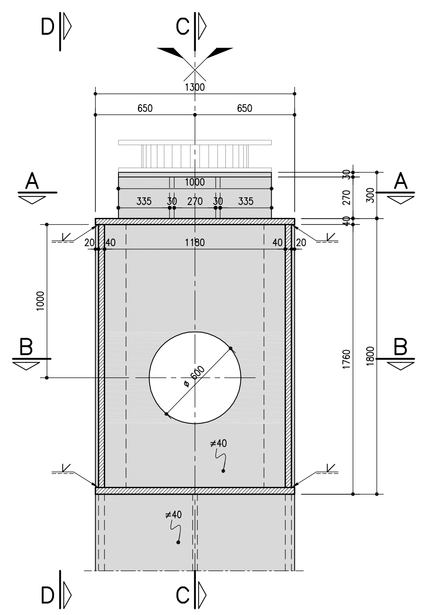

SEZIONE H–H scala (1:20)

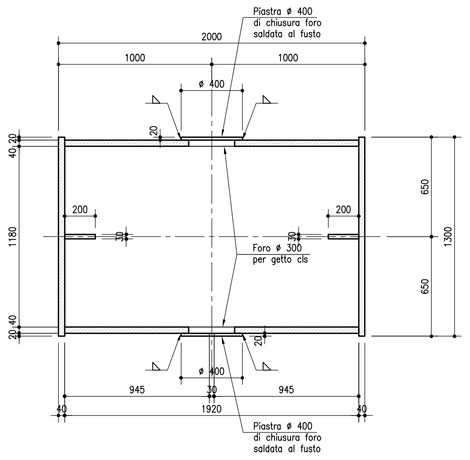

SEZIONE I–I scala (1:20)

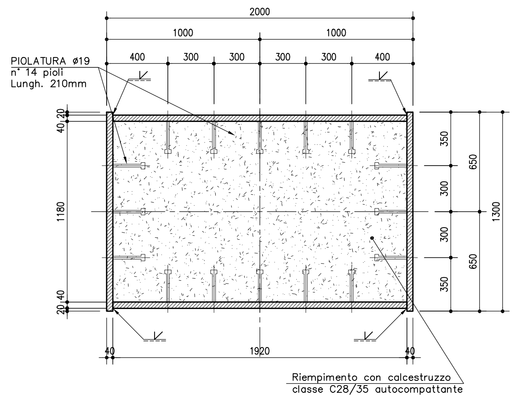

SEZIONE L–L scala (1:20)

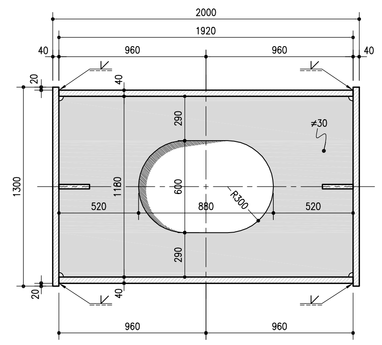

TABELLA MATERIALI :

CALCESTRUZZO :
Secondo EN206 – CNR UNI 11104

PALI:
- Classe: C28/35 MPa
- Classe di esposizione: XC2

MAGRO DI FONDAZIONE:
- Classe: C12/15 MPa
- Classe di esposizione: X0

FONDAZIONI SPALLE E PILE:
- Classe di resistenza: C28/35 MPa
- Classe di esposizione: XC2

ELEVAZIONI SPALLE:
- Classe di resistenza: C32/40 MPa
- Classe di esposizione: XC4

SOLETTA IN C.A. CORDOLI E BAGGIOLI:
- Classe di resistenza: C35/45 MPa
- Classe di esposizione: XC4

REMPIMENTO PILE METALLICHE:
- Classe di resistenza: C32/40 MPa S.C.C.

COPRIFERRO:
Coprif. Nomin.* per fondazioni:
Superfici casserate: Cnom.=35.0mm
Superfici a contatto con magro di fondazione: Cnom.=40.0mm
Coprif. Nomin.* per elevazioni: Cnom.=40.0mm
Coprif. Nomin.* per solette e cordoli: Cnom.=35.0mm
Coprif. Nomin.* per pali trivellati: Cnom.=75.0mm
* EN 1992-1-1 par. 4.4.1 (2)P

ACCIAIO PER C.A.:
Secondo NTC 2008 (DM 14/01/2008)
Tipo B450C: fyk ≥ 450 MPa
ftk ≥ 540 MPa

N.B. MATERIALI CONFORMI ALLE NORME:
UNI EN 206–1: 2006
UNI EN 11104: 2004
UNI EN ISO 15630: 2004

PER QUANTO NON SPECIFICATO, IN PARTICOLARE RELATIVAMENTE ALLE CARATTERISTICHE DEI MATERIALI, ALLE SPECIFICHE PER L'ESECUZIONE DEI LAVORI ED AI CONTROLLI DA ESEGUIRE, SI DOVRA' FARE RIFERIMENTO ALLE NORME TECNICHE D'APPALTO.

NOTA BENE:
LA LUNGHEZZA DEI PALI DI FONDAZIONE DEVE ESSERE CONFERMATA ALL'ATTO DELL'ESECUZIONE DEGLI STESSI, GARANTENDO UN IMMORSAMENTO MINIMO NEL SUBSTRATO ROCCIOSO NON INFERIORE A 2 D (D = diametro dei pali).

REGIONE LIGURIA

autostrade per l'italia

COLLEGAMENTO TRA LA VALFONTANABUONA
E L'AUTOSTRADA A12 GENOVA–ROMA

PROGETTO DEFINITIVO

OPERE D'ARTE MAGGIORI

OPERA DI SCAVALCO A12

CARPENTERIA METALLICA ELEVAZIONI PILE

IL RESPONSABILE PROGETTAZIONE SPECIALISTICA	IL RESPONSABILE INTEGRAZIONE PRESTAZIONI SPECIALISTICHE	IL DIRETTORE TECNICO
Ing. Lucio Ferretti Torricelli Ord. Ingg. Brescia N.2188 RESPONSABILE UFFICIO STR	Ing. Sara Frisiani Ord. Ingg. Genova N. 9810A CAPO COMMESSA	Ing. Maurizio Torresi Ord. Ingg. Milano N. 16492 RESPONSABILE DIREZIONE OPERATIVA TECNICA E PROGETTAZIONE

WBS	RIFERIMENTO ELABORATO							DATA:	REVISIONE	
	DIRETTORIO				FILE			DICEMBRE 2014	n.	data
	codice commessa	n.Prog.	unità'	ufficio	n. progressivo	Rev.				
–	1100130	2			STR0084	–		SCALA: VARIE		

spea ingegneria europea	RESPONSABILE PROGETTO GENOVA Ing. Orlando Mazza Ord. Ingg. Pavia N. 1496	ELABORAZIONE GRAFICA A CURA DI :	Per. Ind. Claudio Ceresa
		ELABORAZIONE PROGETTUALE A CURA DI :	Ing. Lucio Ferretti Torricelli – O.I. Brescia n° 2188
CONSULENZA A CURA DI :		IL RESPONSABILE UFFICIO/UNITA'	Ing. Lucio Ferretti Torricelli – O.I. Brescia N. 2188

VISTO DEL COMMITTENTE	VISTO DEL CONCEDENTE
autostrade per l'italia R.U.P. – Ing. Andrea Fredioni	Ministero delle Infrastrutture e dei Trasporti DIPARTIMENTO PER LA RETE STRADALE E AUTOSTRADALE ED I SISTEMI STRADALI, AUTOSTRADALI, FERROVIARI E AEROPORTUALI DIVISIONE 21 – RAPPORTI ED ATTIVITA' ISTITUZIONALI AUTOSTRADALI

IL PRESENTE DOCUMENTO NON POTRA' ESSERE COPIATO, RIPRODOTTO O ALTRIMENTI PUBBLICATO, IN TUTTO O IN PARTE, SENZA IL CONSENSO SCRITTO DELLA SOC. AUTOSTRADE PER L'ITALIA S.P.A. OGNI UTILIZZO NON AUTORIZZATO SARA' PERSEGUITO A NORMA DI LEGGE.
THIS DOCUMENT MAY NOT BE COPIED, REPRODUCED OR PUBLISHED, EITHER IN PART OR IN ITS ENTIRETY, WITHOUT THE WRITTEN PERMISSION OF SOC AUTOSTRADE PER L'ITALIA S.P.A.. UNAUTHORIZED USE WILL BE PROSECUTED BY LAW.