PILA 1

SEZIONE TRASVERSALE PILA scala (1:100)

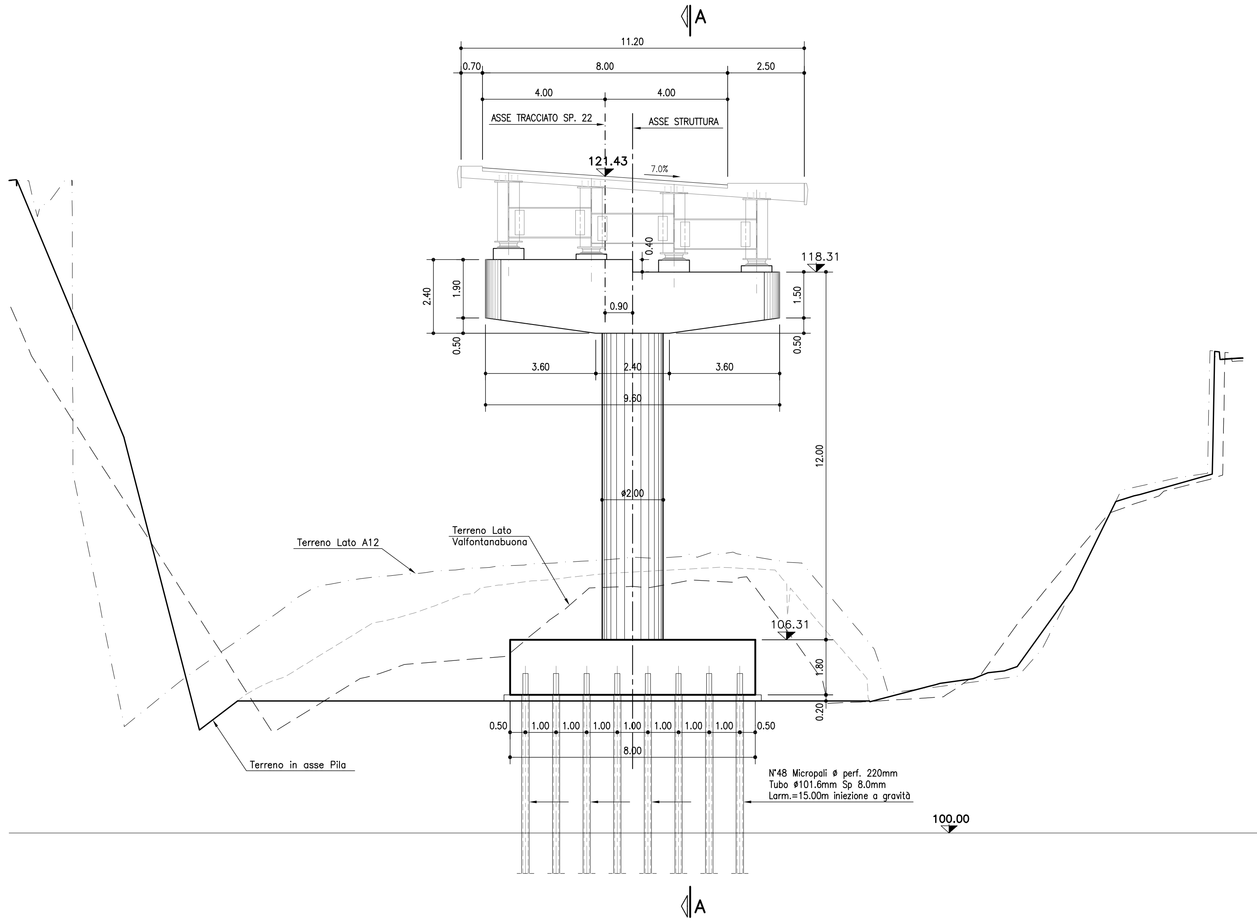

SEZIONE A–A scala (1:100)

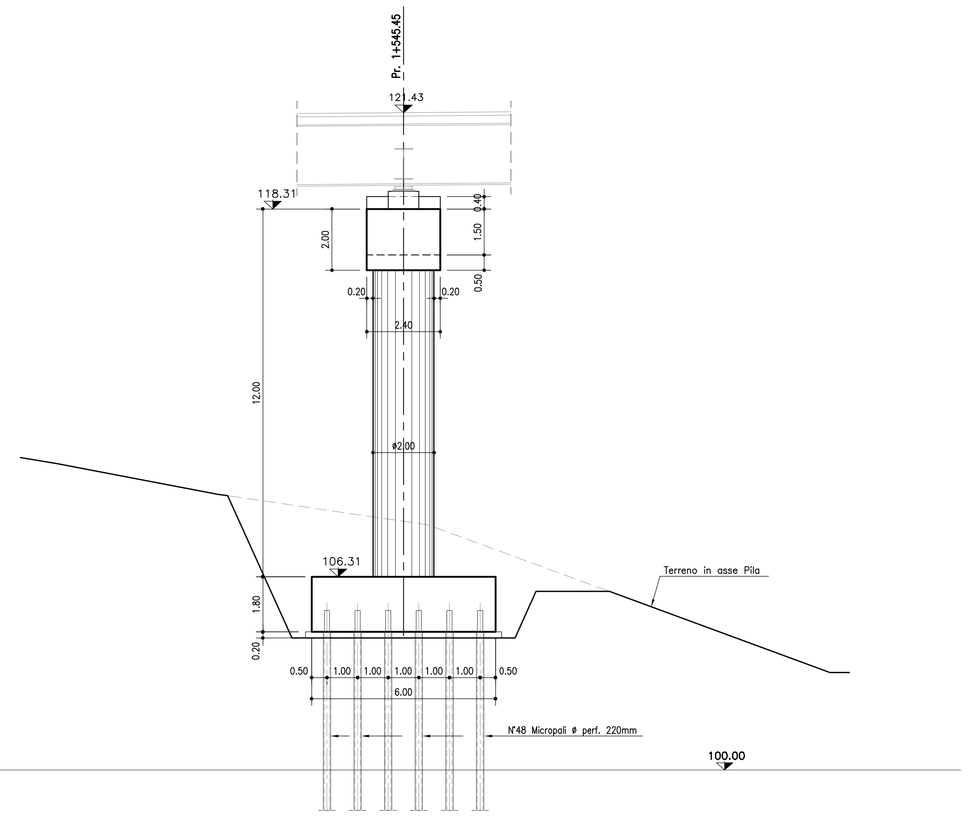

PIANTA FONDAZIONI scala (1:100)

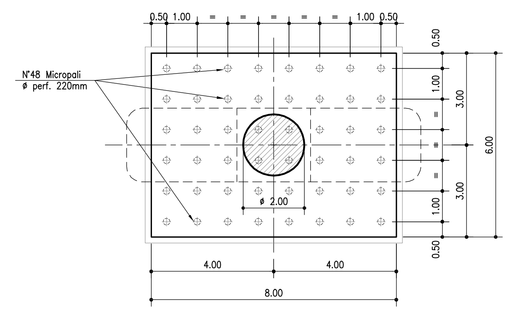

PIANTA PULVINO scala (1:100)

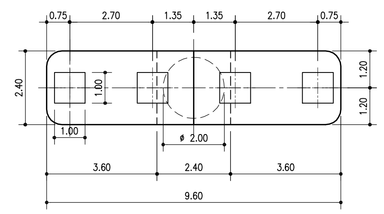

TABELLA MATERIALI :
CALCESTRUZZO :
Secondo EN206 – CNR UNI 11104

MAGRO DI FONDAZIONE:
– Classe C12/15 MPa
– Classe di esposizione X0
FONDAZIONI SPALLE E PILE:
– Classe di resistenza C28/35 MPa
– Classe di esposizione XC2
ELEVAZIONI SPALLE:
– Classe di resistenza C32/40 MPa
– Classe di esposizione XC4
ELEVAZIONI PILE:
– Classe di resistenza C32/40 MPa
– Classe di esposizione XC4
SOLETTA IN C.A. E CORDOLI E BAGGIOLI:
– Classe di resistenza C35/45 MPa
– Classe di esposizione XC4

COPRIFERRO:
Coprif. Nomin.* per fondazioni:
Superfici casserate Cnom.=35.0mm
Superfici a contatto con magro di fondazione Cnom.=40.0mm
Coprif. Nomin.* per elevazioni: Cnom.=40.0mm
Coprif. Nomin.* per solette e cordoli: Cnom.=35.0mm
* EN 1992-1-1 par. 4.4.1 (2)P

ACCIAIO PER C.A.:
Secondo NTC 2008 (DM 14/01/2008)
Tipo B450C fyk ≥ 450 MPa
ftk ≥ 540 MPa

N.B. MATERIALI CONFORMI ALLE NORME:
UNI EN 206-1: 2006
UNI EN 11104: 2004
UNI EN ISO 15630: 2004

PER QUANTO NON SPECIFICATO, IN PARTICOLARE RELATIVAMENTE ALLE CARATTERISTICHE DEI MATERIALI, ALLE SPECIFICHE PER L'ESECUZIONE DEI LAVORI ED AI CONTROLLI DA ESEGUIRE, SI DOVRA' FARE RIFERIMENTO ALLE NORME TECNICHE D'APPALTO.

PILA 2

SEZIONE TRASVERSALE PILA scala (1:100)

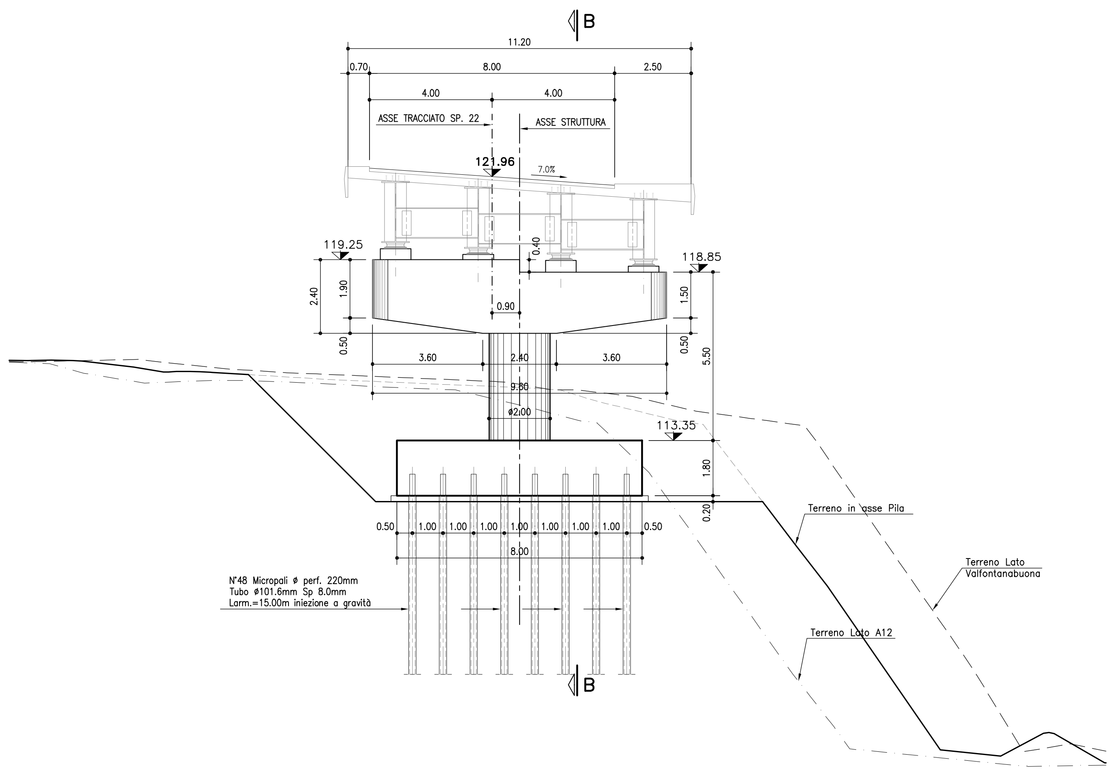

SEZIONE B–B scala (1:100)

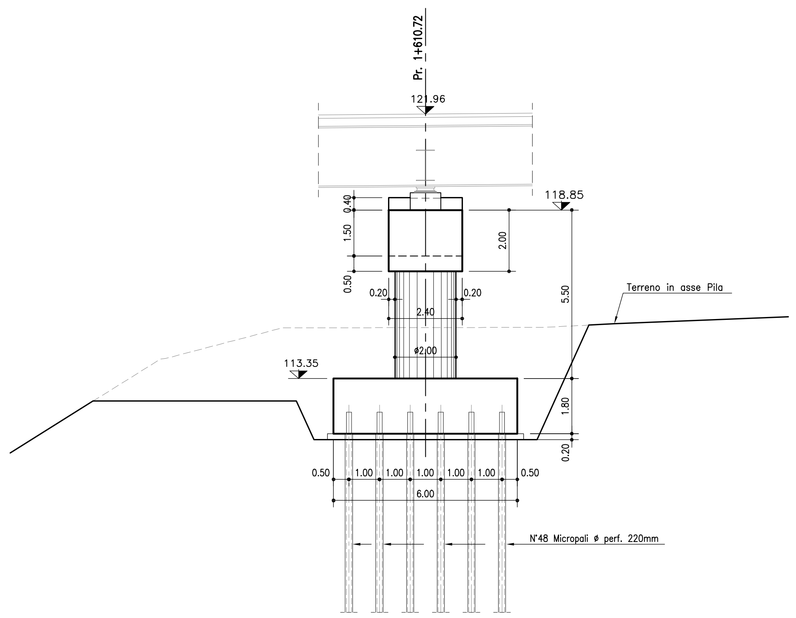

PIANTA FONDAZIONI scala (1:100)

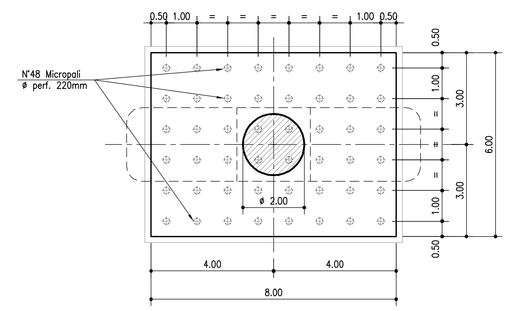

PIANTA PULVINO scala (1:100)

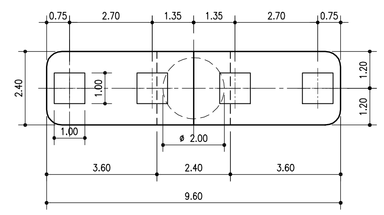

REGIONE LIGURIA

autostrade per l'italia

COLLEGAMENTO TRA LA VALFONTANABUONA
E L'AUTOSTRADA A12 GENOVA–ROMA

PROGETTO DEFINITIVO

OPERE D'ARTE MAGGIORI

PONTE SUL TORRENTE LAVAGNA

CARPENTERIA PILE

IL RESPONSABILE PROGETTAZIONE SPECIALISTICA	IL RESPONSABILE INTEGRAZIONE PRESTAZIONI SPECIALISTICHE	IL DIRETTORE TECNICO
Ing. Lucio Ferretti Torricelli Ord. Ingg. Brescia N.2188 **RESPONSABILE UFFICIO STR**	Ing. Sara Frisiani Ord. Ingg. Genova N. 9810A **CAPO COMMESSA**	Ing. Maurizio Torresi Ord. Ingg. Milano N. 16492 **RESPONSABILE DIREZIONE OPERATIVA TECNICA E PROGETTAZIONE**

WBS	RIFERIMENTO ELABORATO							DATA:	REVISIONE	
	DIRETTORIO			FILE					n.	data
	codice commessa	N.Prog.	unità'	ufficio	n. progressivo		Rev.	DICEMBRE 2014		
–	1100130	2		STR	0093		–	SCALA: 1:100		

spea autostrade — ingegneria europea	RESPONSABILE PROGETTO GENOVA Ing. Orlando Mazza Ord. Ingg. Pavia N. 1496	ELABORAZIONE GRAFICA A CURA DI : ELABORAZIONE PROGETTUALE A CURA DI :	Geom. Massimo Ceresa Ing. Francesco Rendace – O.I. Cosenza n° 2485
CONSULENZA A CURA DI :		IL RESPONSABILE UFFICIO/UNITA' :	Ing. Lucio Ferretti Torricelli – O.I. Brescia N. 2188

	VISTO DEL COMMITTENTE	VISTO DEL CONCEDENTE
	autostrade per l'italia R.U.P. – Ing. Andrea Frediani	Ministero delle Infrastrutture e dei Trasporti DIPARTIMENTO PER LA RETE STRADALE NAZIONALE DIRETTORIO GENERALE PER LA VIGILANZA SUI CONCESSIONARI STRADALI

IL PRESENTE DOCUMENTO NON POTRA' ESSERE COPIATO, RIPRODOTTO O ALTRIMENTI PUBBLICATO, IN TUTTO O IN PARTE, SENZA IL CONSENSO SCRITTO DELLA SOC. AUTOSTRADE PER L'ITALIA S.P.A.. OGNI UTILIZZO NON AUTORIZZATO SARA' PERSEGUITO A NORMA DI LEGGE.
THIS DOCUMENT MAY NOT BE COPIED, REPRODUCED OR PUBLISHED, EITHER IN PART OR IN ITS ENTIRETY, WITHOUT THE WRITTEN PERMISSION OF SOC. AUTOSTRADE PER L'ITALIA S.P.A., UNAUTHORIZED USE WILL BE PROSECUTED BY LAW.