PILA 1

SEZIONE A–A scala (1:100)

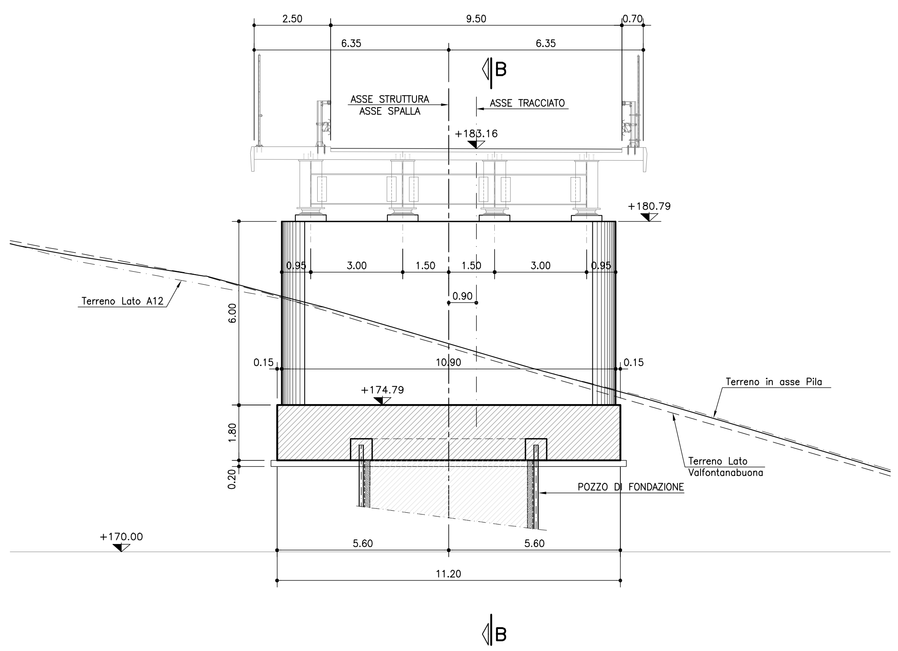

SEZIONE B–B scala (1:100)

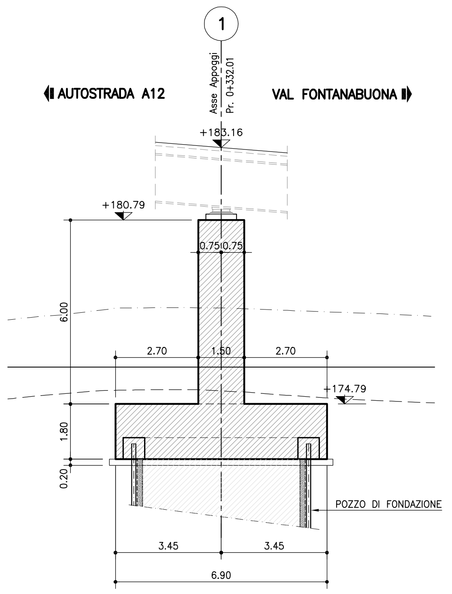

PIANTA FONDAZIONI scala (1:100)

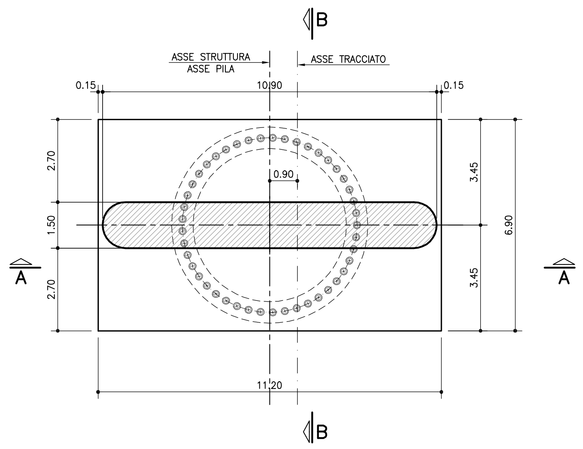

PIANTA PIANO APPOGGI scala (1:100)

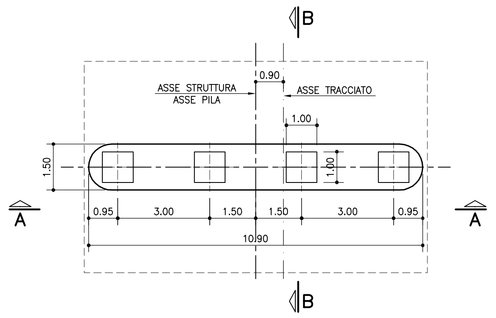

TABELLA MATERIALI :

CALCESTRUZZO :
Secondo EN206 – CNR UNI 11104

MAGRO DI FONDAZIONE:
- Classe C12/15 MPa
- Classe di esposizione X0

FONDAZIONI SPALLE E PILE:
- Classe di resistenza C28/35 MPa
- Classe di esposizione XC2

ELEVAZIONI SPALLE:
- Classe di resistenza C32/40 MPa
- Classe di esposizione XC4

ELEVAZIONI PILE:
- Classe di resistenza C32/40 MPa
- Classe di esposizione XC4

SOLETTA IN C.A. E CORDOLI E BAGGIOLI:
- Classe di resistenza C35/45 MPa
- Classe di esposizione XC4

PREDALLE:
- Classe di resistenza C35/45 MPa
- Classe di esposizione XC4

COPRIFERRO:
Coprif. Nomin.* per fondazioni:
Superfici casseratе Cnom.=35.0mm
Superfici a contatto con magro di fondazione Cnom.=40.0mm
Coprif. Nomin.* per elevazioni: Cnom.=40.0mm
Coprif. Nomin.* per solette e cordoli: Cnom.=35.0mm
* EN 1992–1–1 par. 4.4.1 (2)P

ACCIAIO PER C.A.:
Secondo NTC 2008 (DM 14/01/2008)
Tipo B450C: fyk $\geq$ 450 MPa
ftk $\geq$ 540 MPa

N.B. MATERIALI CONFORMI ALLE NORME:
UNI EN 206–1: 2006
UNI EN 11104: 2004
UNI EN ISO 15630: 2004

PER QUANTO NON SPECIFICATO, IN PARTICOLARE RELATIVAMENTE ALLE CARATTERISTICHE DEI MATERIALI, ALLE SPECIFICHE PER L'ESECUZIONE DEI LAVORI ED AI CONTROLLI DA ESEGUIRE, SI DOVRA' FARE RIFERIMENTO ALLE NORME TECNICHE D'APPALTO.

NOTA BENE:
PER LE CARATTERISTICHE DI POZZI DI FONDAZIONE VEDERE ELABORATO DI RIFERIMENTO.

NOTA BENE:
PER PARTICOLARI E DETTAGLI RELATIVI AI MURI IN TERRA ARMATA VEDERE ELABORATO DI RIFERIMENTO.

PILA 2

SEZIONE A–A scala (1:100)

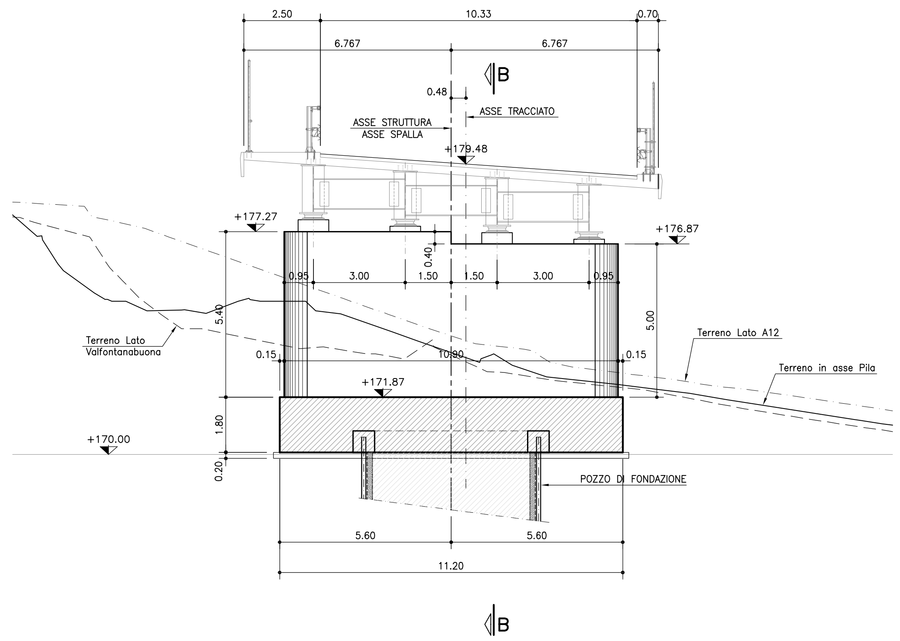

SEZIONE B–B scala (1:100)

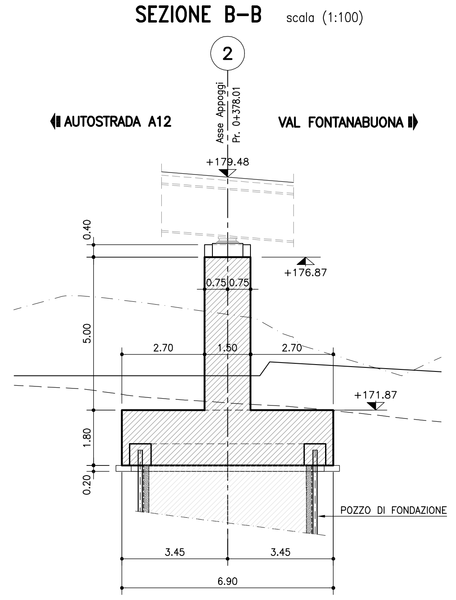

PIANTA FONDAZIONI scala (1:100)

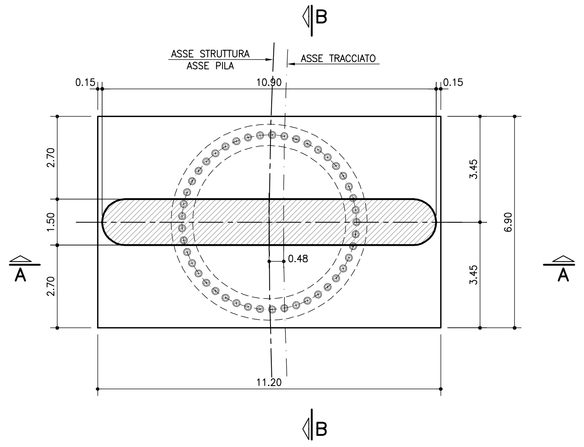

PIANTA PIANO APPOGGI scala (1:100)

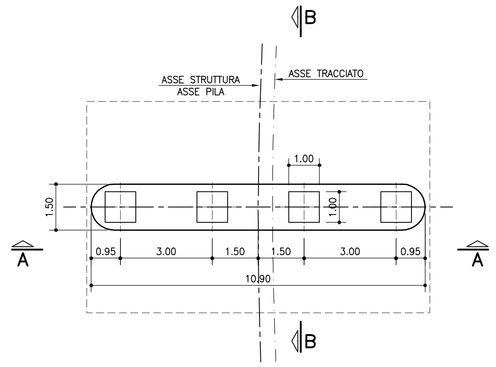

REGIONE LIGURIA

autostrade per l'italia

COLLEGAMENTO TRA LA VALFONTANABUONA E L'AUTOSTRADA A12 GENOVA–ROMA

PROGETTO DEFINITIVO

OPERE D'ARTE MAGGIORI

VIADOTTO TONGUSCI (ADEGUAMENTO SP22)

CARPENTERIA PILE

IL RESPONSABILE PROGETTAZIONE SPECIALISTICA	IL RESPONSABILE INTEGRAZIONE PRESTAZIONI SPECIALISTICHE	IL DIRETTORE TECNICO
Ing. Lucio Ferretti Torricelli Ord. Ingg. Brescia N.2188 RESPONSABILE UFFICIO STR	Ing. Sara Frisioni Ord. Ingg. Genova N. 9810A CAPO COMMESSA	Ing. Maurizio Torresi Ord. Ingg. Milano N. 16492 RESPONSABILE DIREZIONE OPERATIVA TECNICA E PROGETTAZIONE

WBS	RIFERIMENTO ELABORATO							DATA:	REVISIONE	
	DIRETTORIO			FILE					n.	data
	codice commessa	lt.Prog.	unita'	ufficio	n. progressivo	Rev.		DICEMBRE 2014		
–	1 1 0 0 1 3 0 2			S T R 0 1 1 4		– –		SCALA: 1:100		

spea autostrade — Ingegneria europea	RESPONSABILE PROGETTO GENOVA Ing. Orlando Mazza Ord. Ingg. Pavia N. 1496	ELABORAZIONE GRAFICA A CURA DI :	Geom. Massimo Ceraso
		ELABORAZIONE TECNICHE A CURA DI :	Ing. Lucio Ferretti Torricelli – O.I. Brescia n° 2188
CONSULENZA A CURA DI :		IL RESPONSABILE UFFICIO/UNITA'	Ing. Lucio Ferretti Torricelli – O.I. Brescia N. 2188

	VISTO DEL COMMITTENTE	VISTO DEL CONCEDENTE
	autostrade per l'italia R.U.P. – Ing. Andrea Frediani	Ministero delle Infrastrutture e dei Trasporti DIPARTIMENTO PER LA RETE STRADALE – DIREZIONE GENERALE PER LA VIGILANZA SUI CONCESSIONARI AUTOSTRADALI

IL PRESENTE DOCUMENTO NON POTRA' ESSERE COPIATO, RIPRODOTTO O ALTRIMENTI PUBBLICATO, IN TUTTO O IN PARTE, SENZA IL CONSENSO SCRITTO DELLA SOC. AUTOSTRADE PER L'ITALIA S.P.A. OGNI UTILIZZO NON AUTORIZZATO SARA' PERSEGUITO A NORMA DI LEGGE.
THIS DOCUMENT MAY NOT BE COPIED, REPRODUCED OR PUBLISHED, EITHER IN PART OR IN ITS ENTIRETY, WITHOUT THE WRITTEN PERMISSION OF SOC. AUTOSTRADE PER L'ITALIA S.P.A., UNAUTHORIZED USE WILL BE PROSECUTED BY LAW.