SCALA DI PLOT: 1=1

autostrade per l'italia

REGIONE LIGURIA

COLLEGAMENTO TRA LA VALFONTANABUONA E L'AUTOSTRADA A12 GENOVA–ROMA

PROGETTO DEFINITIVO

OPERE D'ARTE MAGGIORI

VIADOTTO CROSO (ADEGUAMENTO SP22)

POZZI DI FONDAZIONE

IL RESPONSABILE PROGETTAZIONE Ing. Maurizio Torresi Ord. Ingg. Genova N. 6916A	IL RESPONSABILE INTEGRAZIONE PRESTAZIONI SPECIALISTICHE Ing. Sara Frisoni Ord. Ingg. Genova N. 9810A	IL DIRETTORE TECNICO Ing. Maurizio Torresi Ord. Ingg. Genova N. 6916A
RESPONSABILE UFFICIO AVE Ing. Maria Pietra Dragonetti Ord. Ingg. Genova N.10155	RESPONSABILE SPECIALISTICHE Geom. Paolo Bruno CAPO COMMESSA	RESPONSABILE DEZONE GEOMINA Ing. Maria Pietra Dragonetti Ord. Ingg. Genova N. 9810A

MOD.	DESCRIZIONE	RIFERIMENTO ELABORATO	DATA	REVISIONE
—	codici commessa: V.Valg. unità: Unità n. progressivo: fm.	RIF.	DICEMBRE 2014	data
—	1 1 0 0 1 3 0 2 S T P A E 0 2 0 0 — —	SCALA VARIE		

ELABORATO REDATTO DA	RESPONSABILE REDATTO DA	ELABORATO VERIFICATO A CURA DI	ELABORATO APPROVATO A CURA DI
Ing. Orazio Mazza Ord. Ingg. Pavia N. 1496	Ing. Andrea Tarpi D.I. Pirrino N.1154	il responsabile Luca Sir	il responsabile Luca Sir

Spea ingegneria europea — **Ingegneria Integrata**

VISTO DEL COMMITTENTE — **autostrade per l'italia** — R.U.P. – Ing. Andrea Tardini

Ministero delle Infrastrutture e dei Trasporti
DIPARTIMENTO PER LA RICERCA AERONAUTICA E SPAZIALE
DIREZIONE GENERALE PER LA VIGILANZA SUI CONCESSIONARI STRADALI

IL PRESENTE DOCUMENTO NON POTRA' ESSERE RIPRODOTTO O COPIATO, NE' TRASMESSO A TERZI O MESSO A DISPOSIZIONE DI TERZI IN QUALSIASI FORMA O MODO SENZA IL PRECEDENTE CONSENSO SCRITTO DELLA SPEA INGEGNERIA EUROPEA S.P.A. VIA PIAZZA DI MONTE PORZIO 32, 00145 ROMA - TEL. 06 54151 - FAX 06 54151206 - WWW.SPEA.IT

POZZO Ø5.00 – SEZIONE ORIZZONTALE 1–1

1:50

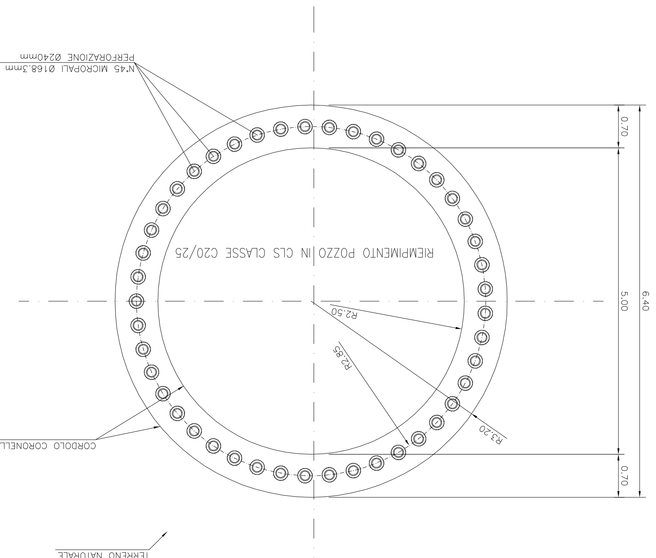

POZZO Ø5.00 – SEZIONE VERTICALE TIPO

1:50

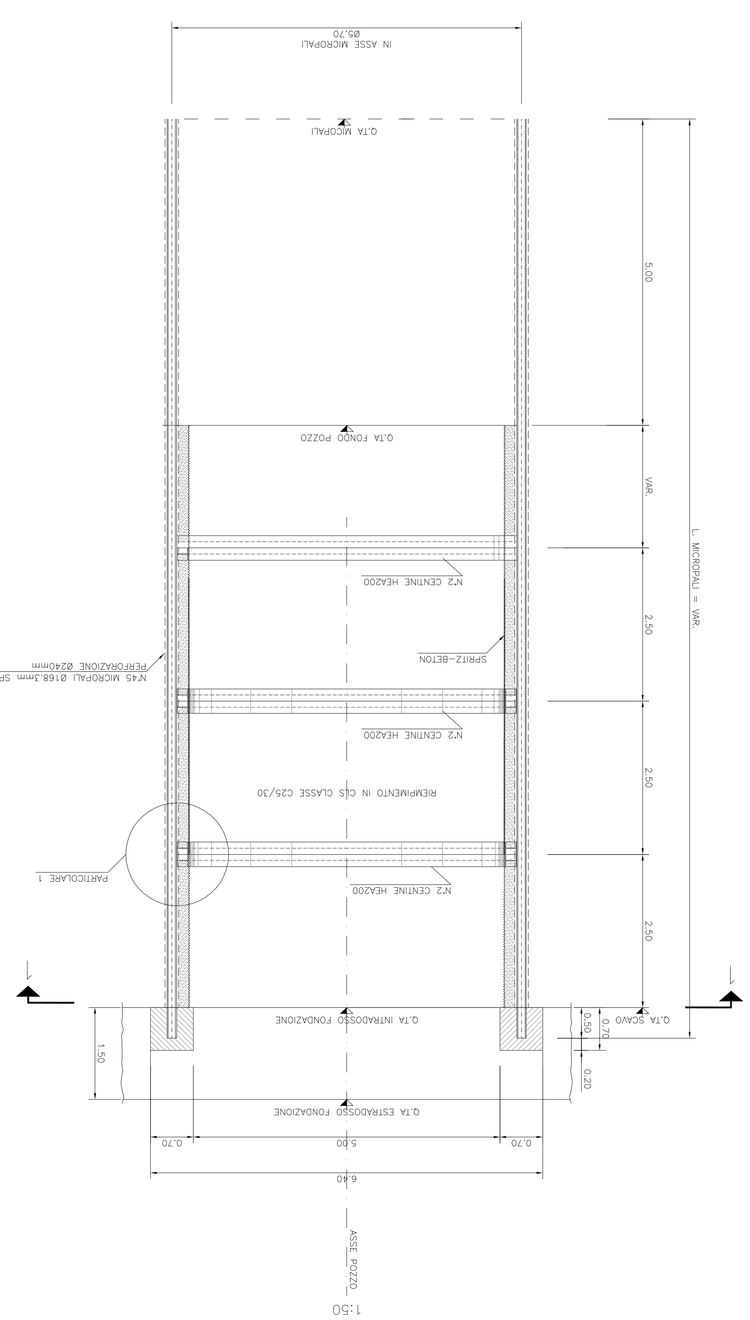

PIANTA POZZO SPALLA A

1:50

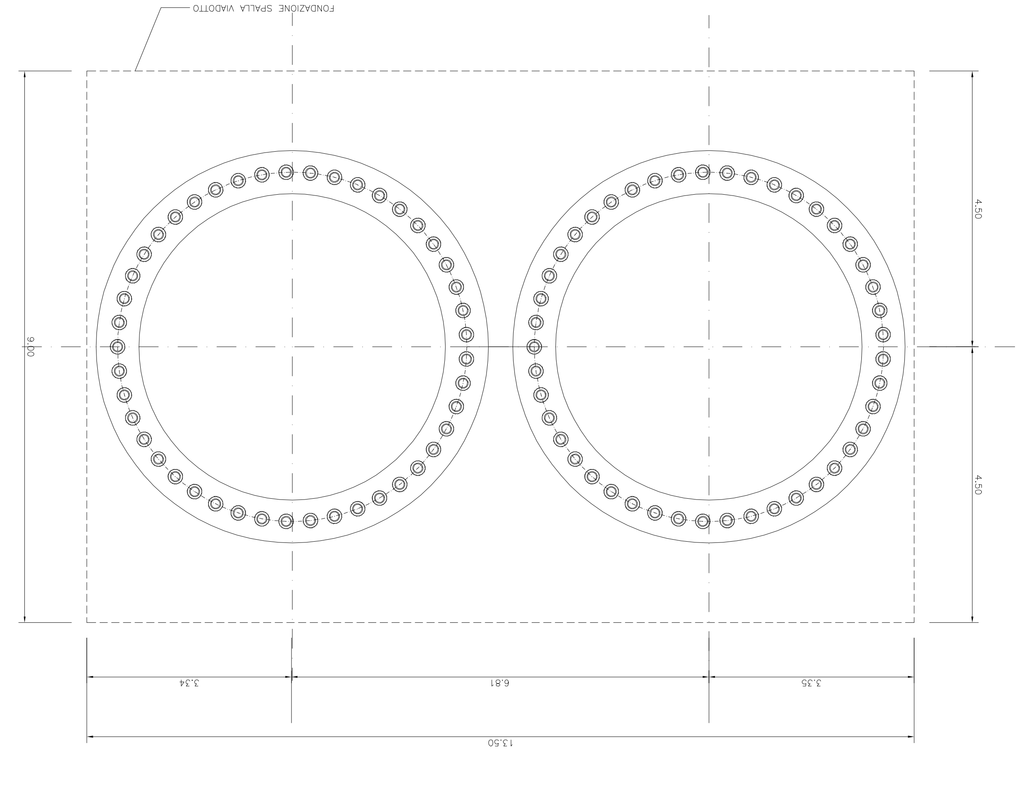

POZZO Ø5.00 – PARTICOLARE 1

1:5

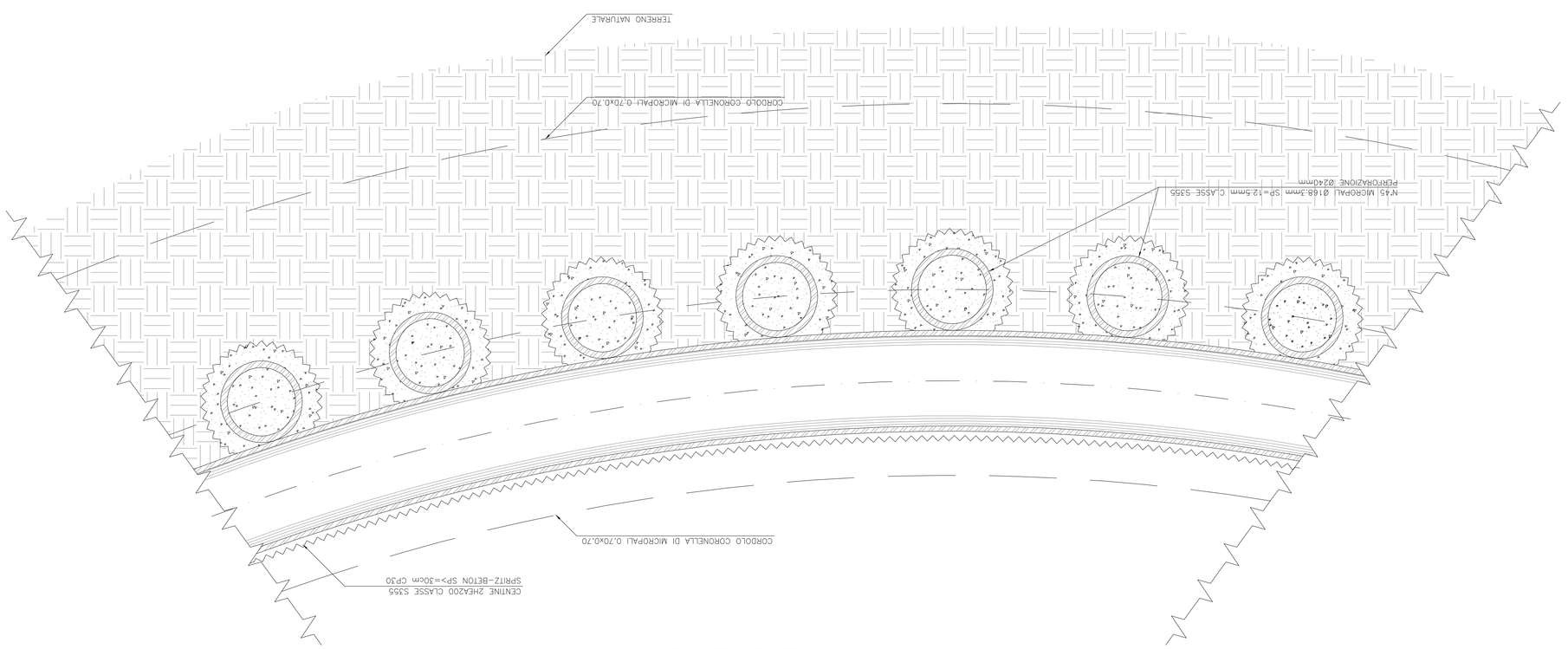

VIADOTTO CROSO – CARATTERISTICHE POZZO

	SPALLA A	SPALLA B
QTA INT. FONDO.	189,90	185,24
QTA FONDO POZZO	182,90	176,24
QTA I CENTINA	187,40	182,74
QTA II CENTINA	184,90	180,24
QTA III CENTINA	–	177,74
QTA MICROPALI	177,90	171,24
LUNGHEZZA MICROPALI	12,00	14,00
LUNGHEZZA POZZO	7,00	9,00

quote espresse in metri s.l.m. e lunghezze : metri

VIADOTTO CROSO PIANTA DI RIFERIMENTO

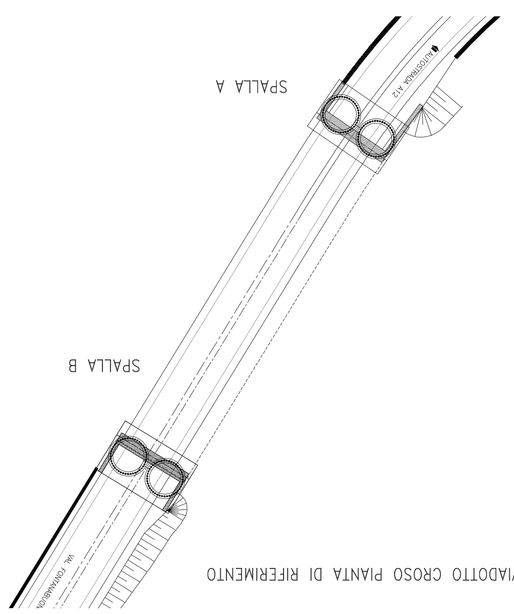

NOTE – PRESCRIZIONI

1.0) PRIMA DELL'INIZIO DEI LAVORI SAPA' CURA DELL'IMPRESA ESCLUSE N°1 SONDAGGI A CAROTAGGIO CONTINUO PER OGNI POZZO DI PERFORAZIONE' IL LIVOHEZZE EFFETTUE DEI POZZI DOVRANNO COMUNQUE GARANTIRE H ≥ 15.0 m E GRADI ALL'INTERNO DEI SUB-STRATO min. 6.0m UN IMMORSAMENTO DI ALMENO 3.0 m ALL'INTERNO DEL SUBSTRATO.

2.0) I POZZI SARANNO REALIZZATI CON IL SEQUENTE METODO:

2.1) ESCUZIONE DELLA CORONELLA DI MICROPALI

2.2) SCAVO PER CONCI SUCCESSIVI DI MASSIMO 3.00 m, POSIZIONAMENTO DELLE CENTINE HEA E SUCCESSIVO INGESSAMENTO CON SPRITZ-BETON Sp.=30 cm CP30 ARMATO CON DOPPIA RETE ø8/15x15.

2.2) PRIMA DI PROCEDERE ALLA POSA IN OPERA DELLE CENTINE E DELLO SPRITZ CETTO DEL CONCESTRUZZO DI RIEMPIMENTO C20/25 Mpa ESCUDITO IMMEDIATAMENTE SI DOVRA' EFFETTUARE UNA ACCURATA PULIZIA DELLE SUPERFICI IN VISTA DOPO L'ULTIMAZIONE DELLO SCAVO.

2.3) DEMOLIZIONE DEL CORDOLO DELLA CORONELLA E SOLUDARIZZAZIONE DEI MICROPALI CON IL PLINTO DI FONDAZIONE.

3.0) TABELLA MATERIALI :

PER QUANTO NON SPECIFICATO NEL SEGUIO, IN PARTICOLARE RIFERIMENTO ALLE CARATTERISTICHE DEI MATERIALI ALLE SPECIFICHE PER L'ESECUZIONE DEI LAVORI CD A CONTROLLI CA ESEGUIRE. S SOVRA' FARE RIFERIMENTO ALLE NORME TECNICHE D'APPALTO

CALCESTRUZZO PREDISPOSTO PER RIEMPIMENTO (non strutturale) (UNI 10834):		
Secondo NTA – soggetto ad aggressione delle Dreyenne Lavori		C30
– Classe di resistenza minima		
Eventuali additivi secondo NTA		
MASCELA CENTRIFUGA PER MICROPALI:		
Secondo NTA – soggetto ad aggressione delle Dreyenne Lavori		
– Classe di resistenza minima C25/30		
Eventuali additivi secondo NTA		
MALTA CENTRIFUGA PER MICROPALI:		
Secondo NTA – soggetto ad aggressione delle Dreyenne Lavori		
– Classe di resistenza minima C25/30		
Eventuali additivi secondo NTA		
– Classe di esposizione XC2		
– Classe di esposizione XC2		
– Classe di resistenza	C25/30	
– Classe di esposizione	XC2	
CONCIO PARETE:		
– Classe di resistenza	C25/30	
– Classe di esposizione	XC2	
PALI:		
– Classe di resistenza	C12/15	
– Classe di esposizione	XC2	
MAGRO DI FONDAZIONE:		
– Classe di resistenza	C25/30	
– Classe di esposizione	XC2	
POZZO:		
– Classe di resistenza	C25/30	
– Classe di esposizione	XC2	
ACCIAIO PER ARMATURE ORDINARE		
Secondo NTA – soggetto ad aggressione delle Dreyenne Lavori		
fyk ≥ 450 MPa		
ftk ≥ 540 MPa		
– Acciai in barre nervate tipo B450C		
Copriferro per pali trivellati:	60.0 mm	(ø/40-60mm)
Copriferro per elevazioni:	40.0 mm	
Copriferro per fondazioni:	40.0 mm	
Copriferro per fusti di calcestruzzo : 60.0 mm		
CARPENTERIA METALLICA:		
Acciaio in profili e acciaio speciale secondo a codici sopra:		
– tipo EN 10025-2 S355 J2+N-per spessori minori di 16mm		
– tipo EN 10025-2 S355 K2+N-per spessori maggiori di 16mm		
Acciaio in profili e acciaio speciale secondo a codici non sopra:		
– tipo EN 10025-2 S355 J0+N		
Acciaio in profili e acciaio cave		
– tipo EN 10210-1 S355 J0H+N		

6 MESEMI SOCANDO NON POTRA' ESSERE RIPRODOTTO O TRASMESSO A TERZI O MESSO A DISPOSIZIONE DI TERZI IN QUALSIASI FORMA O MODO SENZA IL PRECEDENTE CONSENSO SCRITTO DELLA SPEA INGEGNERIA EUROPEA S.P.A. VIA PIAZZA DI MONTE PORZIO 32, 00145 ROMA - TEL. 06 54151 - FAX 06 54151206 - WWW.SPEA.IT