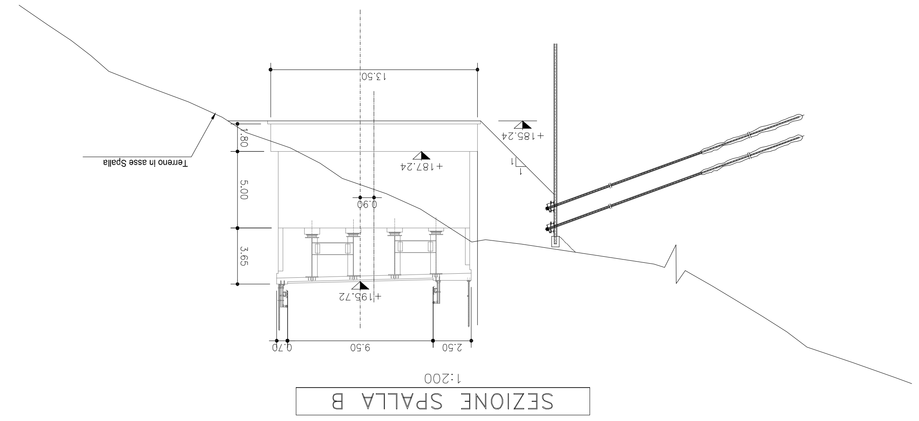

SEZIONE SPALLA B
1:200

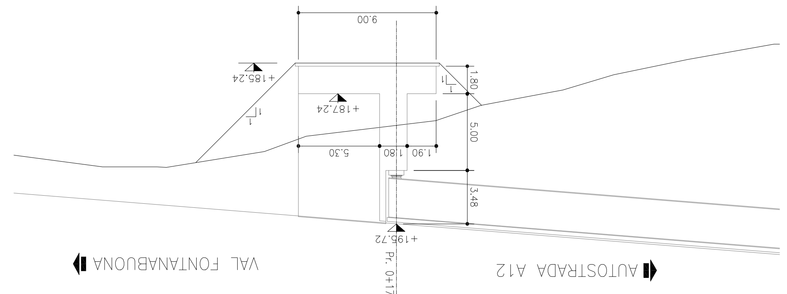

SEZIONE LONGITUDINALE SPALLA B
1:200

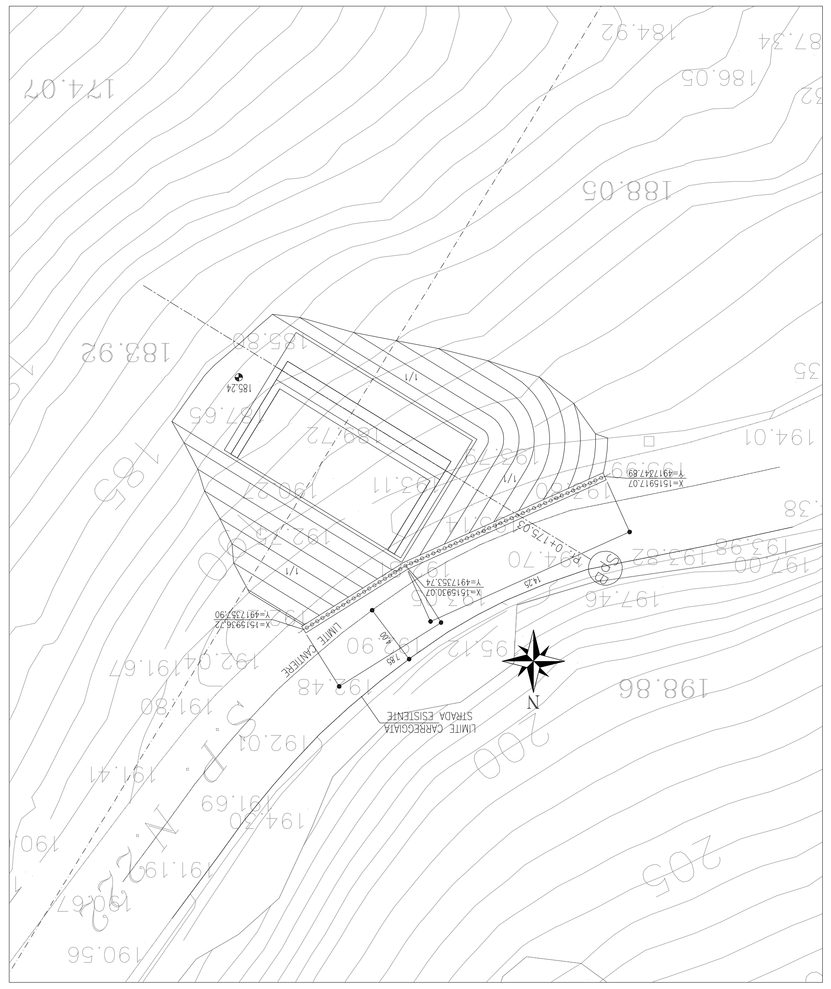

PLANIMETRIA DEGLI INTERVENTI
1:200

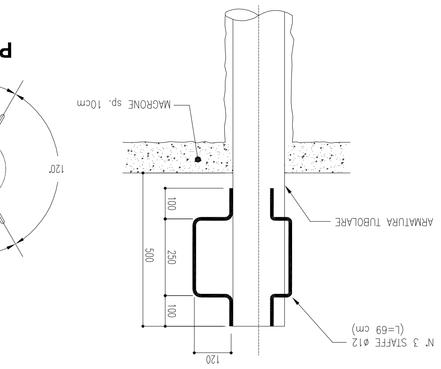

PARTICOLARE MICROPALO
1:10

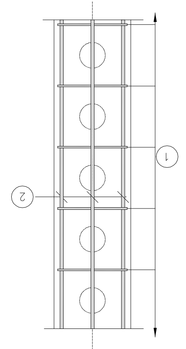

DISPOSIZIONE ARMATURE
1:20
PIANTA

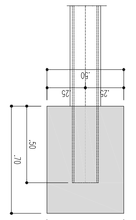

CARPENTERIA–SEZIONE TIPO
1:20

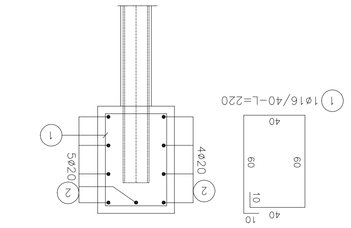

ARMATURA–SEZIONE TIPO
1:20

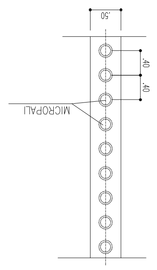

DISPOSIZIONE MICROPALI
1:50
PIANTA

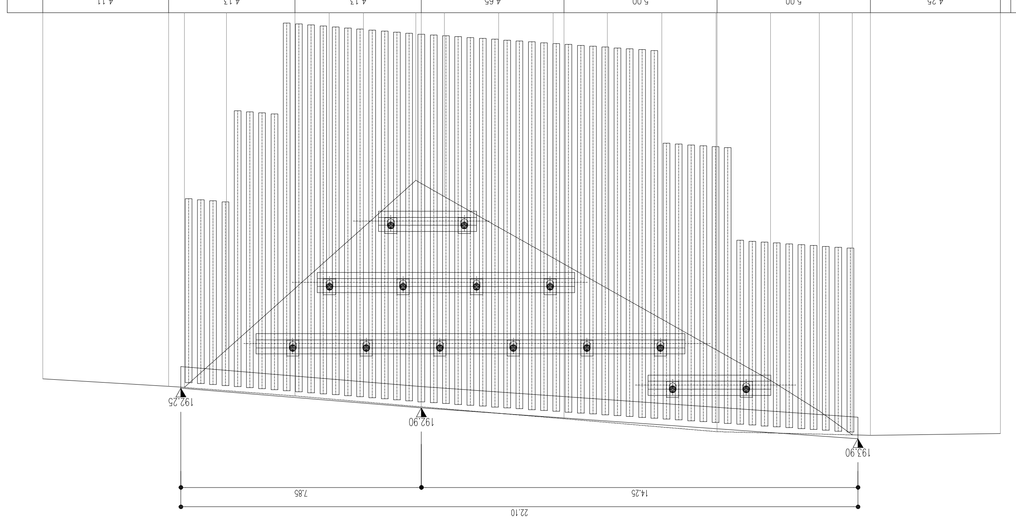

PROSPETTO BERLINESE
1:100

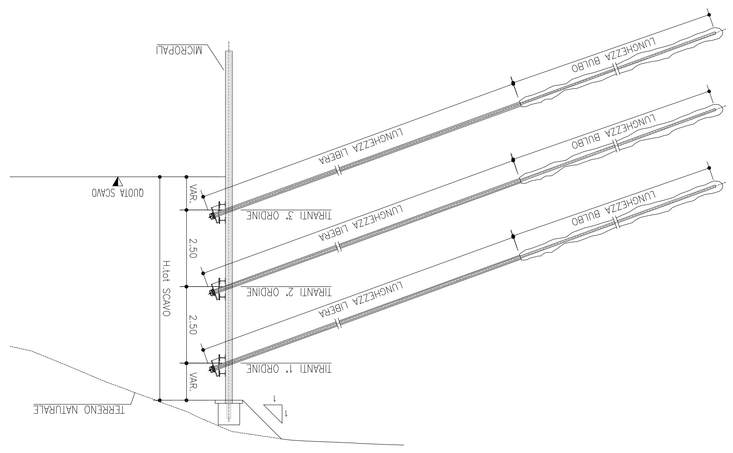

SEZIONE TIPO BERLINESE
1:100

| | | |