SPALLA (A)

SEZIONE A–A scala (1:100)

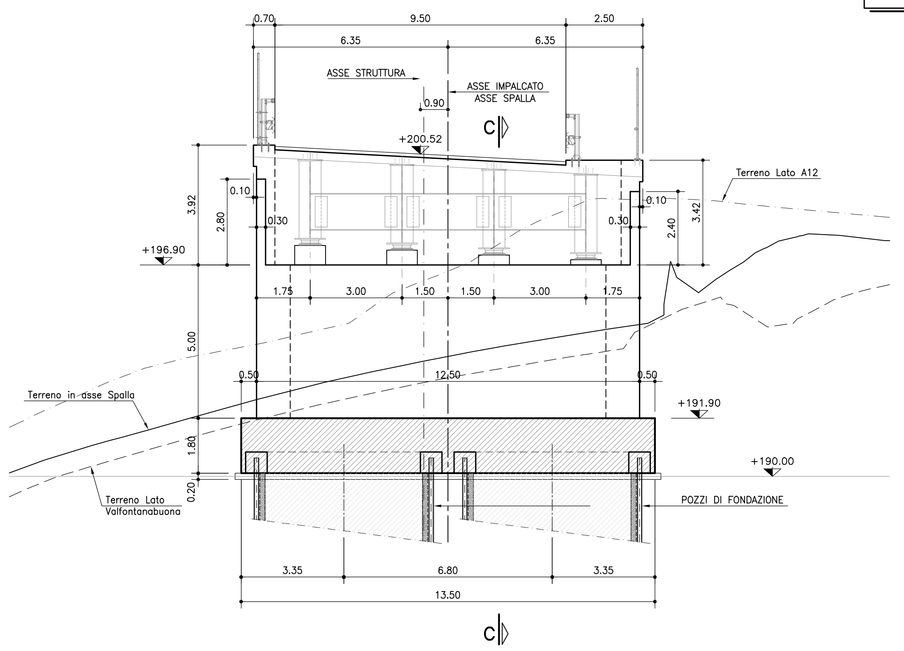

PIANTA PIANO APPOGGI scala (1:100)

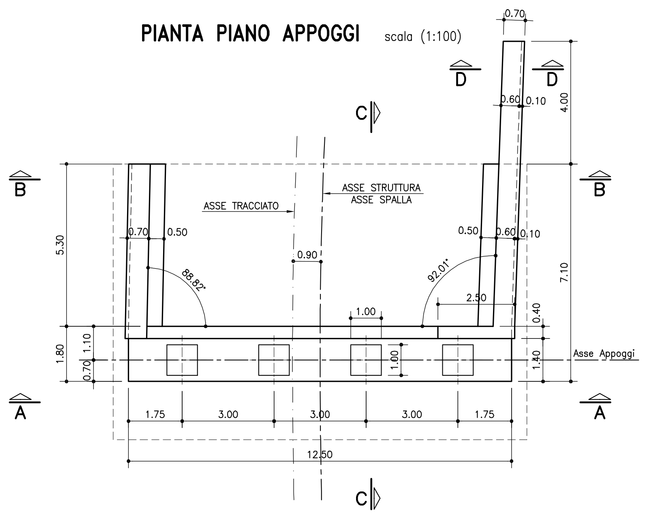

SEZIONE B–B scala (1:100)

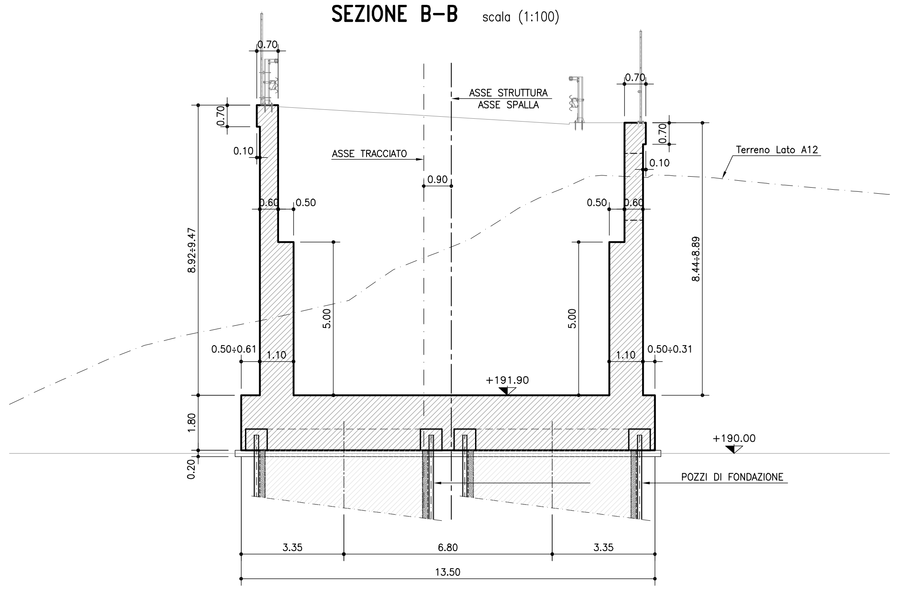

SEZIONE C–C scala (1:100)

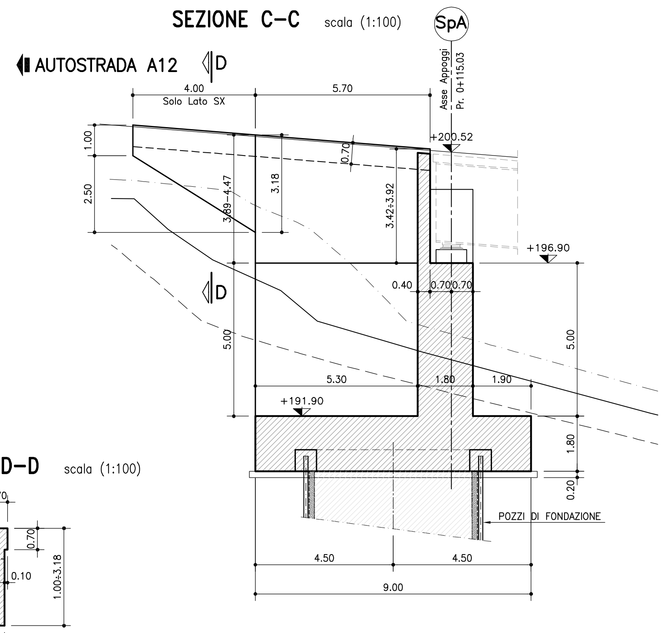

SEZIONE D–D scala (1:100)

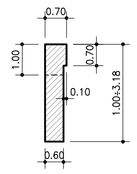

PIANTA FONDAZIONI scala (1:100)

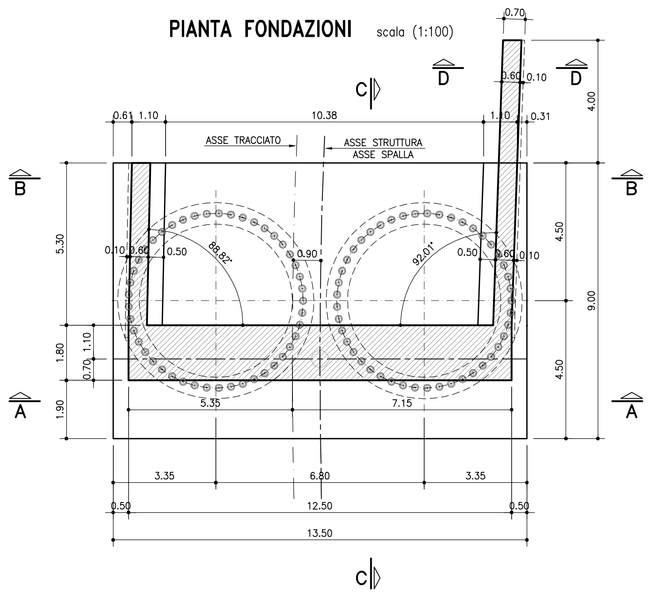

TABELLA MATERIALI :

CALCESTRUZZO : – CNR UNI 11104
Secondo EN206 –

MAGRO DI FONDAZIONE:
– Classe C12/15 MPa
– Classe di esposizione X0
FONDAZIONI SPALLE:
– Classe di resistenza C28/35 MPa
– Classe di esposizione XC2
ELEVAZIONI SPALLE:
– Classe di resistenza C32/40 MPa
– Classe di esposizione XC4
SOLETTA IN C.A. CORDOLI E BAGGIOLI:
– Classe di resistenza C35/45 MPa
– Classe di esposizione XC4
PREDALLE:
– Classe di resistenza C35/45 MPa
– Classe di esposizione XC4

COPRIFERRO:
Coprif. Nomin.* per fondazioni: Cnom.=35.0mm
Superfici casserate Cnom.=40.0mm
Superfici a contatto con magro di fondazione Cnom.=40.0mm
Coprif. Nomin.* per elevazioni: Cnom.=40.0mm
Coprif. Nomin.* per solette e cordoli: Cnom.=35.0mm
* EN 1992–1–1 par. 4.4.1 (2)P

ACCIAIO PER C.A.:
Secondo NTC 2008 (DM 14/01/2008)
Tipo B450C fyk ≥ 450 MPa
ftk ≥ 540 MPa

N.B. MATERIALI CONFORMI ALLE NORME:
UNI EN 206–1: 2006
UNI EN 11104: 2004
UNI EN ISO 15630: 2004

PER QUANTO NON SPECIFICATO, IN PARTICOLARE RELATIVAMENTE ALLE CARATTERISTICHE DEI MATERIALI, ALLE SPECIFICHE PER L'ESECUZIONE DEI LAVORI ED AI CONTROLLI DA ESEGUIRE, SI DOVRA' FARE RIFERIMENTO ALLE NORME TECNICHE D'APPALTO.

NOTA BENE:
PER LE CARATTERISTICHE DI POZZI DI FONDAZIONE VEDERE ELABORATO DI RIFERIMENTO.

NOTA BENE:
PER PARTICOLARI E DETTAGLI RELATIVI AI MURI IN TERRA ARMATA VEDERE ELABORATO DI RIFERIMENTO.

SPALLA (B)

SEZIONE A–A scala (1:100)

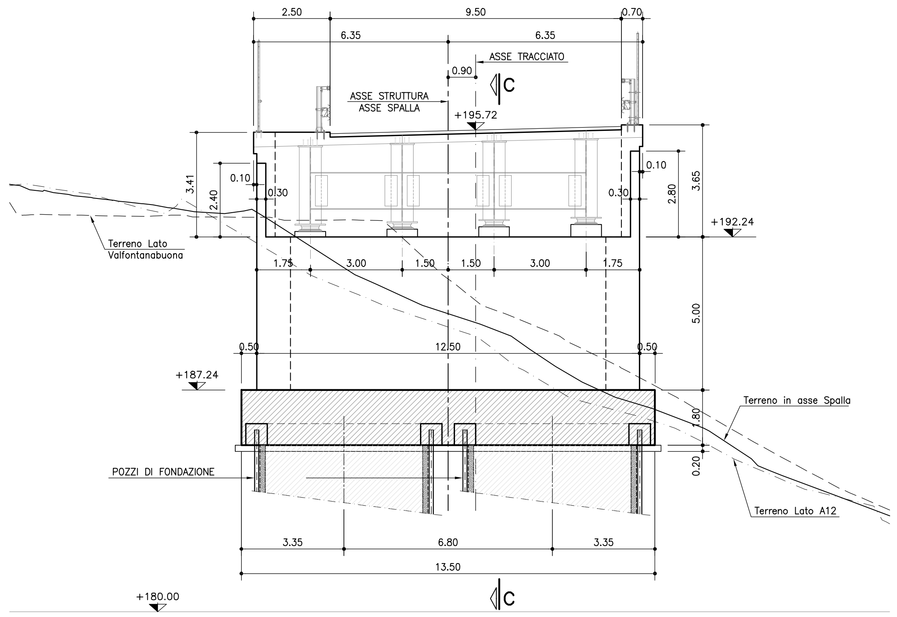

PIANTA PIANO APPOGGI scala (1:100)

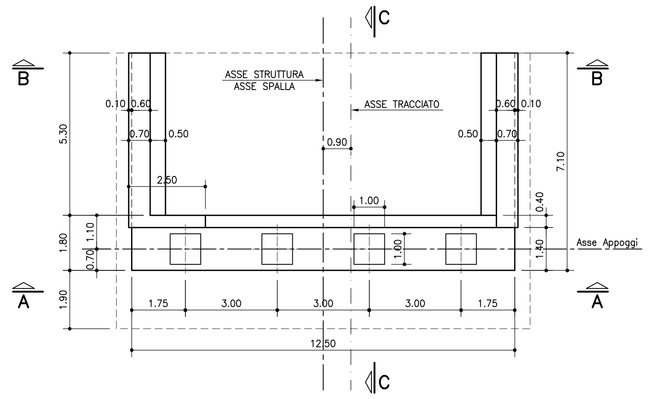

SEZIONE B–B scala (1:100)

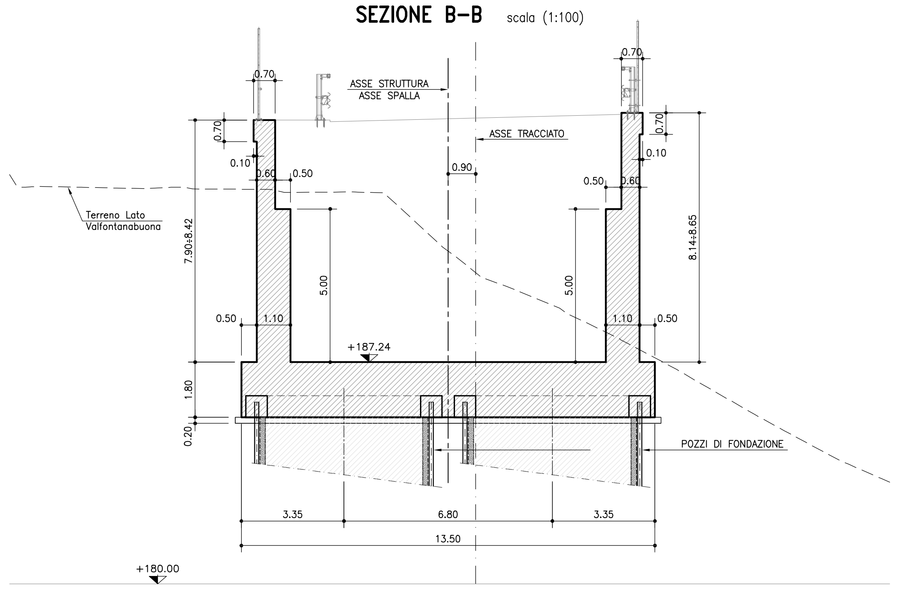

SEZIONE C–C scala (1:100)

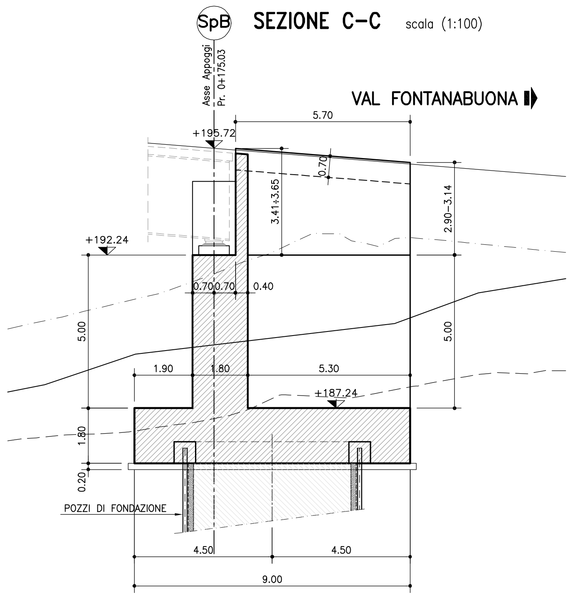

PIANTA FONDAZIONI scala (1:100)

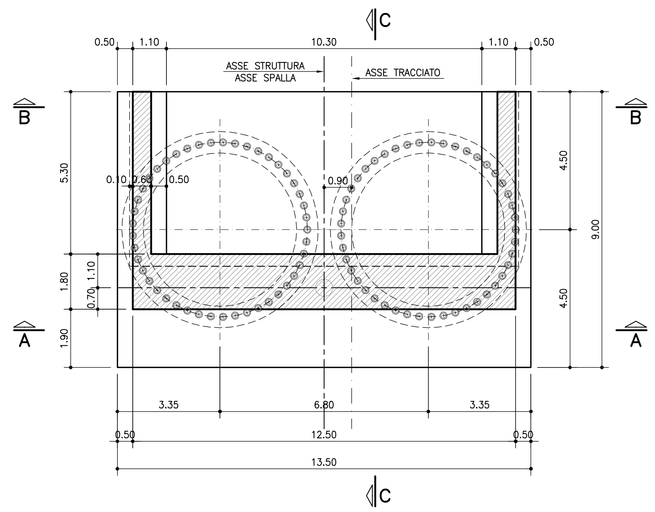

REGIONE LIGURIA

autostrade per l'italia

COLLEGAMENTO TRA LA VALFONTANABUONA E L'AUTOSTRADA A12 GENOVA–ROMA

PROGETTO DEFINITIVO

OPERE D'ARTE MAGGIORI

VIADOTTO CROSO (ADEGUAMENTO SP22)

CARPENTERIA SPALLE

IL RESPONSABILE PROGETTAZIONE SPECIALISTICA	IL RESPONSABILE INTEGRAZIONE PRESTAZIONI SPECIALISTICHE	IL DIRETTORE TECNICO
Ing. Lucio Ferretti Torricelli Ord. Ingg. Brescia N.2188	Ing. Sara Frisiani Ord. Ingg. Genova N. 9810A	Ing. Maurizio Torresi Ord. Ingg. Milano N. 16492
RESPONSABILE UFFICIO STR	CAPO COMMESSA	RESPONSABILE DIREZIONE OPERATIVA TECNICA E PROGETTAZIONE

WBS	RIFERIMENTO ELABORATO								DATA:	REVISIONE	
	DIRETTORIO			FILE						n.	data
	codice commessa	N.Prog.	unità'	ufficio	n. progressivo	Rev.			DICEMBRE 2014		
–	1 1 0 0 1 3 0 2			S T R	0 1 2 3	– –			SCALA: 1:100		

spea autostrade ingegneria europea	RESPONSABILE PROGETTO GENOVA Ing. Orlando Mazza Ord. Ingg. Pavia N. 1496	ELABORAZIONE GEOLOGICA A CURA DI :	Geom. Massimo Ceresa
		ELABORAZIONE PROGETTUALE A CURA DI :	Ing. Lucio Ferretti Torricelli – O.I. Brescia n° 2188
CONSULENZA A CURA DI :		IL RESPONSABILE UFFICIO/UNITA'	Ing. Lucio Ferretti Torricelli – O.I. Brescia N. 2188

VISTO DEL COMMITTENTE	VISTO DEL CONCEDENTE
autostrade per l'italia R.U.P. – Ing. Andrea Frediani	Ministero delle Infrastrutture e dei Trasporti DIPARTIMENTO PER LA RETE STRADALE NAZIONALE DIRIGENTE DELL'UFFICIO TECNICO PER LA VIGILANZA SULLE CONCESSIONI AUTOSTRADALI

IL PRESENTE DOCUMENTO NON POTRA' ESSERE COPIATO, RIPRODOTTO O ALTRIMENTI PUBBLICATO, IN TUTTO O IN PARTE, SENZA IL CONSENSO SCRITTO DELLA SOC. AUTOSTRADE PER L'ITALIA S.P.A. CHE UTILIZZA NON AUTORIZZATO SARA' PERSEGUITO A NORMA DI LEGGE.
THIS DOCUMENT MAY NOT BE COPIED, REPRODUCED OR PUBLISHED, EITHER IN PART OR IN ITS ENTIRETY, WITHOUT THE WRITTEN PERMISSION OF SOC. AUTOSTRADE PER L'ITALIA S.P.A., UNAUTHORIZED USE WILL BE PROSECUTED BY LAW.