PLANIMETRIA DEGLI INTERVENTI

SCALA 1:50

misure in cm.

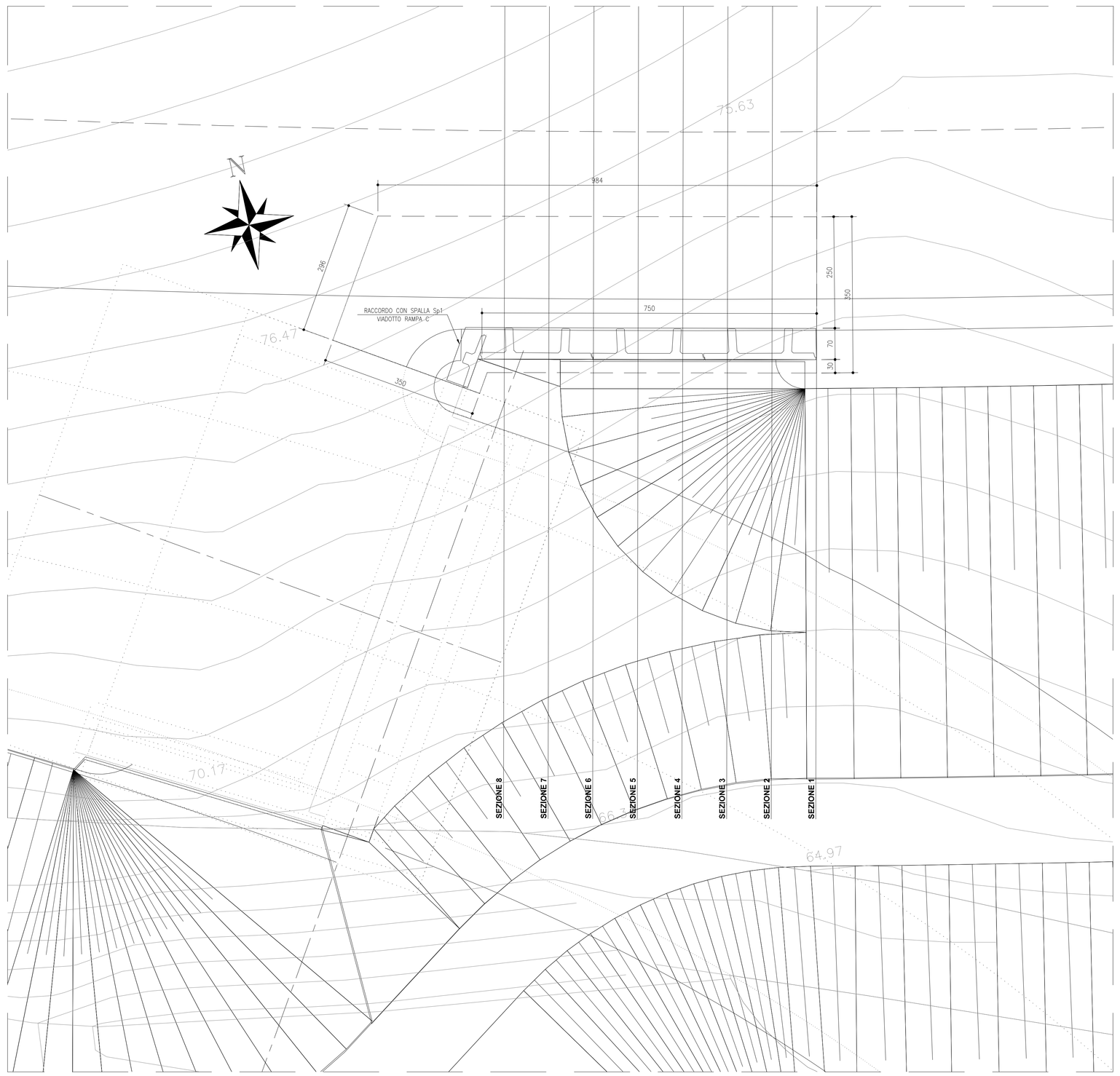

PROSPETTO

SCALA 1:50

misure in cm.

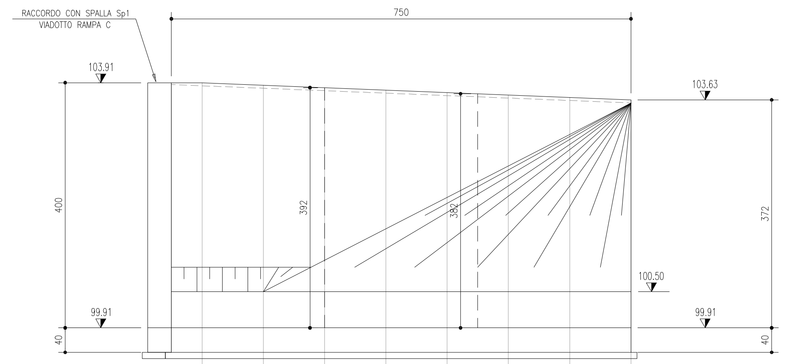

95.00	SEZIONE 8	SEZIONE 7	SEZIONE 6	SEZIONE 5	SEZIONE 4	SEZIONE 3	SEZIONE 2	SEZIONE 1
DISTANZE PROGRESSIVE	0.00	1.00	2.00	3.00	4.00	5.00	6.00	7.00
DISTANZE PARZIALI		1.00	1.00	1.00	1.00	1.00	1.00	
QUOTE CIGLIO BITUMATO	103.86	103.82	103.78	103.74	103.70	103.66	103.62	103.58

TABELLA MATERIALI

PER QUANTO NON SPECIFICATO NEL SEGUITO, IN PARTICOLARE RELATIVAMENTE ALLE CARATTERISTICHE DEI MATERIALI, ALLE SPECIFICHE PER L'ESECUZIONE DEI LAVORI ED AI CONTROLLI DA ESEGUIRE, SI DOVRA' FARE RIFERIMENTO ALLE NORME TECNICHE D'APPALTO.

CALCESTRUZZO:
MAGRO DI FONDAZIONE (non strutturale):
- Classe C16/20 MPa
- Classe di esposizione X0

FONDAZIONI MURO:
- Classe C28/35 MPa
- Classe di esposizione XC2

PANNELLO PREFABBRICATO:
- Classe C35/45 MPa
- Classe di esposizione XC4

CORDOLO DI TESTA E VELETTA:
- Classe C35/45 MPa
- Classe di esposizione XF4

ACCIAIO PER ARMATURE ORDINARIE:
- Acciaio in barre nervate tipo B450C
  fyk ≥ 450 MPa
  ftk ≥ 540 MPa

COPRIFERRO* per fondazioni 40.0 mm
COPRIFERRO* per elevazioni 30.0 mm
* Copriferro netto

N.B. ULTERIORI SPECIFICHE SARANNO A CURA DEL PREFABBRICATORE.

NOTA BENE

- TUTTE LE DIMENSIONI SONO ESPRESSE IN METRI TRANNE DOVE DIVERSAMENTE INDICATO.
- LE QUOTE ESPRESSE SONO DI PROGETTO E IN SEDE DI ESECUZIONE DEI LAVORI DOVRANNO ESSERE VERIFICATE IN CONTRADDITTORIO CON LA D.L.
- L'ESATTA GEOMETRIA DELLE OPERE ESISTENTI DOVRA' ESSERE VERIFICATA PRIMA DELL'INIZIO DEI LAVORI IN ACCORDO CON LA D.L.
- NELL'EVENTUALITA' DI PRESENZA DI ACQUA DURANTE L'ESECUZIONE DEGLI SCAVI L'IMPRESA, IN ACCORDO CON LA D.L., DOVRA' ADOTTARE I MEZZI PIU' OPPORTUNI PER MANTENERE COSTANTEMENTE ASCIUTTO IL FONDO DELLO SCAVO E TALI MEZZI DOVRANNO ESSERE SEMPRE MANTENUTI IN PERFETTA EFFICIENZA.
  INOLTRE, L'IMPRESA, DOVRA' PREVEDERE E PROVVEDERE, DURANTE TUTTA LA DURATA DEI LAVORI, AL REGOLARE DEFLUSSO DELLE ACQUE SUPERFICIALI ALLO SCOPO DI EVITARE RISTAGNI NEI PIANI DI LAVORO E VERSAMENTI NEGLI SCAVI APERTI.
- SI RIMANDA AGLI APPOSITI ELABORATI GRAFICI PER QUANTO RIGUARDA LE SISTEMAZIONI IDRAULICHE PROVVISORIE E DEFINITIVE.
- SI RIMANDA AGLI APPOSITI ELABORATI GRAFICI PER QUANTO RIGUARDA LE VIABILITA' DI CANTIERE.

SEZIONE TIPO MURO

1:50

misure in cm.

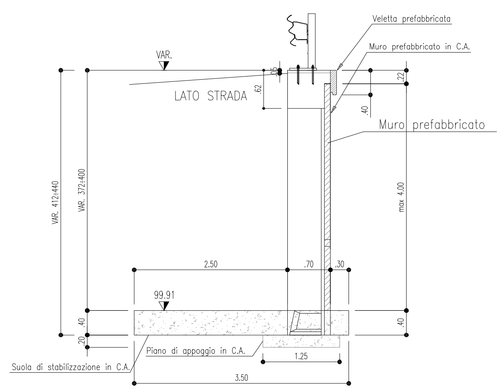

PIANTA PANNELLO

1:20

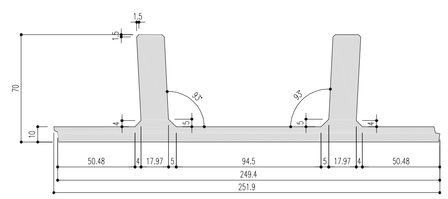

PIANTA MURO

1:50

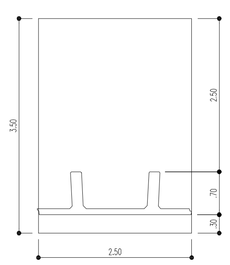

SEZIONE TRASVERSALE TIPO

1:100

misure in cm.

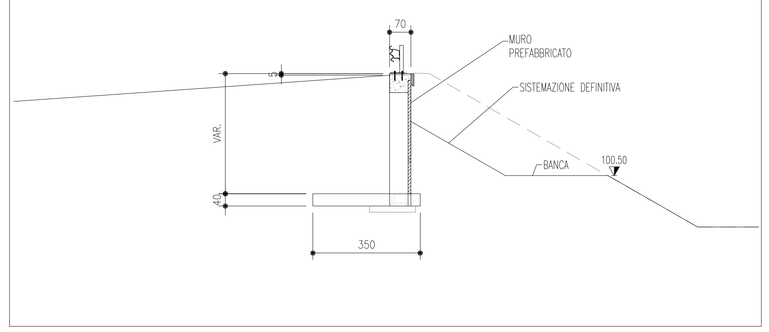

REGIONE LIGURIA

autostrade per l'italia

COLLEGAMENTO TRA LA VALFONTANABUONA E L'AUTOSTRADA A12 GENOVA–ROMA

PROGETTO DEFINITIVO

OPERE D'ARTE MINORI

OPERE DI SOSTEGNO E CONTRORIPA

SVINCOLO A12–MS07b–MURO DI SOSTEGNO
IN DESTRA L=8.20m
DA PROGR. 0+455,15 A PROGR. 0+462,90
RAMPA A12 DIR. EST

PLANIMETRIA, PROSPETTO E SEZIONI TIPO

IL RESPONSABILE PROGETTAZIONE SPECIALISTICA	IL RESPONSABILE INTEGRAZIONE PRESTAZIONI SPECIALISTICHE	IL DIRETTORE TECNICO
Ing. Marco Pietro D'Angelantonio Ord. Ingg. Milano N.20155 RESPONSABILE UFFICIO APE	Ing. Sara Frisiani Ord. Ingg. Genova N. 5810A RESPONSABILE INTEGRAZIONE PRESTAZIONI SPECIALISTICHE	Ing. Maurizio Torresi Ord. Ingg. Milano N. 16492 RESPONSABILE DIREZIONE OPERATIVA TECNICA E PROGETTAZIONE

WBS	RIFERIMENTO ELABORATO						DATA:	REVISIONE	
	DIRETTORIO		FILE				DICEMBRE 2014	n.	data
	codice commessa	N.Prog.	unita'	ufficio	n. progressivo	Rev.	SCALA:		
—	1 1 0 0 1 3 0 2	S T P	A P E	0 3 8	0	— —	VARIE		

spea ingegneria europea autostrade	RESPONSABILE PROGETTO GENOVA Ing. Orlando Mazza Ord. Ingg. Pavia N. 1496	ELABORAZIONE A CURA DI :	
		ELABORAZIONE PROGETTUALE A CURA DI :	
CONSULENZA A CURA DI :		IL RESPONSABILE UNITA' STP	Ing. Andrea Tanzi O.I. Parma N.1154

VISTO DEL COMMITTENTE	VISTO DEL CONCEDENTE
autostrade per l'italia R.U.P. – Ing. Andrea Frediani	Ministero delle Infrastrutture e dei Trasporti DIPARTIMENTO PER LA RICERCA AERONAUTICA E SPAZIALE STRUTTURA DI MISSIONE PER LE INFRASTRUTTURE STRATEGICHE DIPARTIMENTO PER LA RICERCA AERONAUTICA E SPAZIALE

IL PRESENTE DOCUMENTO NON POTRA' ESSERE COPIATO, RIPRODOTTO O ALTRIMENTI PUBBLICATO, IN TUTTO O IN PARTE, SENZA IL CONSENSO SCRITTO DELLA SOC. AUTOSTRADE PER L'ITALIA S.P.A.. OGNI UTILIZZO NON AUTORIZZATO SARA' PERSEGUITO A NORMA DI LEGGE.
THIS DOCUMENT MAY NOT BE COPIED, REPRODUCED OR PUBLISHED, EITHER IN PART OR IN ITS ENTIRETY, WITHOUT THE WRITTEN PERMISSION OF SOC. AUTOSTRADE PER L'ITALIA S.P.A.. UNAUTHORIZED USE WILL BE PROSECUTED BY LAW.

Scala Plott.: 1:1