PLANIMETRIA GENERALE

SCALA 1:100

misure in m.

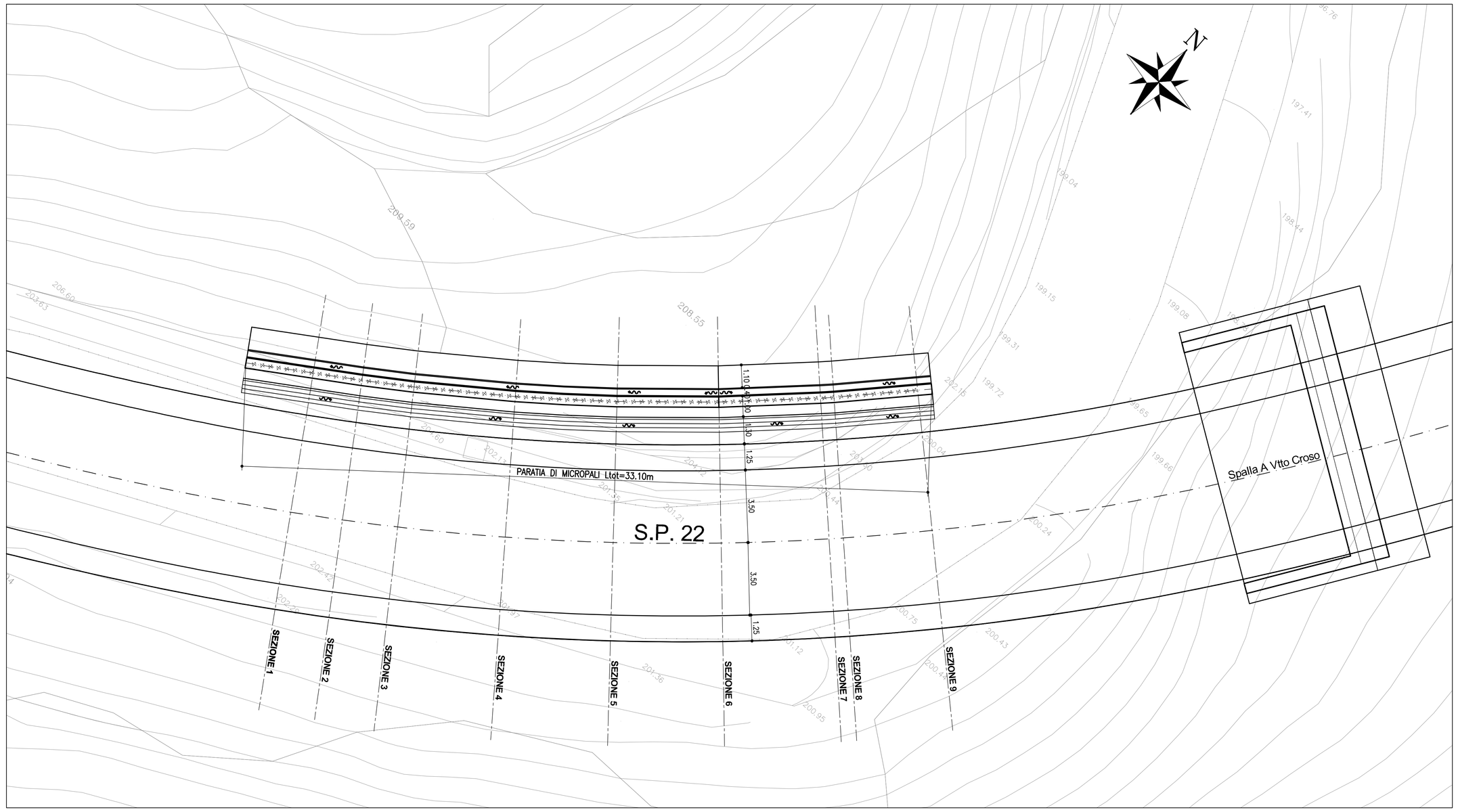

PROSPETTO

SCALA 1:100

misure in m.

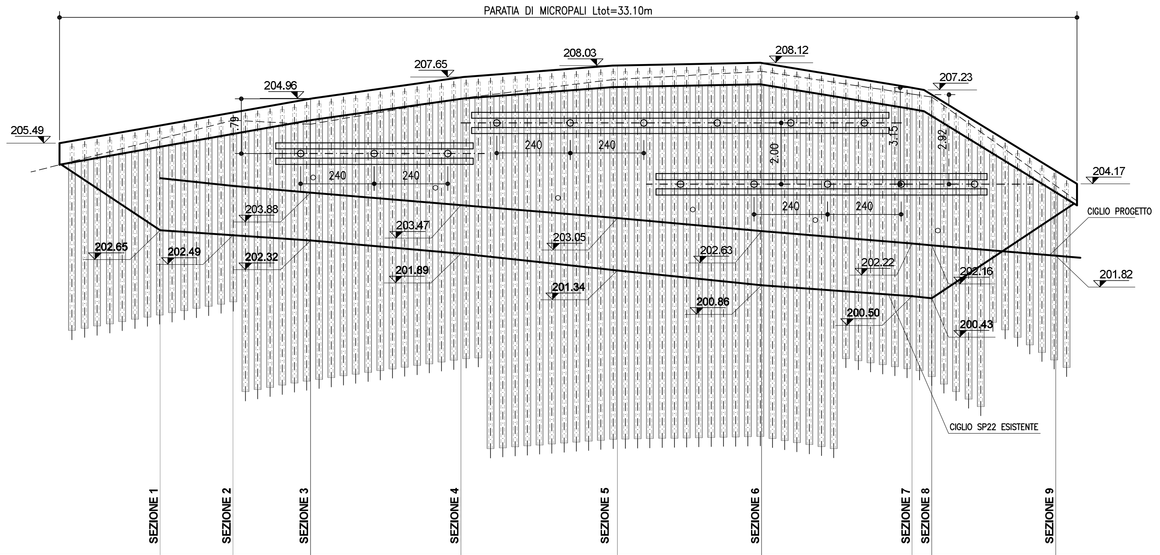

192

DISTANZE PARZIALI			m		3.28	2.38	2.53	4.91	4.91	4.91	4.91	0.64	4.05	0.69								
QUOTE CIGLIO CORDOLO			m		206.08	206.53	206.94	207.44	208.03	208.11	207.70	207.08	204.59									
QUOTE TERRENO			m		205.63	206.24	206.11	206.96	207.57	207.84	207.10	207.00	204.10	204.43								
TIPOLOGIA BERLINESE																						
MICROPALI VERTICALI	CARATTERISTICHE TECNICHE COMUNI				TUBO IN ACCIAIO S355 – TRAVI DI RIPARTIZIONE TIRANTI N°.2 HEB200 – INIEZIONE A GRAVITA'																	
	i	INTERASSE DEI MICROPALI	m		0.40		0.40		0.40			0.40	0.40									
	L	LUNGHEZZA	m		6.00		9.00		12.00			9.00	6.00									
	ø	DIAMETRO DEI MICROPALI	mm		168.3		168.3		168.3			168.3	168.3									
	sp	SPESSORE	mm		10.00		10.00		10.00			10.00	10.00									
	Øp	DIAMETRO DI PERFORAZIONE	mm		240		240		240			240	240									
	n°	NUMERO DI MICROPALI	n°		14		20		29			12	7									
TIPOLOGIA DEI TIRANTI					INIEZIONE IN PRESSIONE RIPETUTA E SELETTIVA TIPO I.R.S.																	
TIRANTI	1° ORDINE	To=Te=Tc PRETENSIONE=TENSIONE ESERCIZIO=TENSIONE COLLAUDO	kN				100–140–170		100–140–170													
		Int. INTERASSE TIRANTI	m				2.40 (incl. 20°)		2.40 (incl. 20°)													
		L + L LUNGHEZZA TRATTO NON ANCORATO – FONDAZIONE	m				10.00 + 8.00		10.00 + 8.00													
		n° NUMERO DI TIRANTI	n°				3		6													
	2° ORDINE	To=Te=Tc PRETENSIONE=TENSIONE ESERCIZIO=TENSIONE COLLAUDO	kN							100–140–170												
		Int. INTERASSE TIRANTI	m							2.40 (incl. 20°)												
		L + L LUNGHEZZA TRATTO NON ANCORATO – FONDAZIONE	m							8.00 + 8.00												
		n° NUMERO DI TIRANTI	n°							5												

NOTA BENE

– TUTTE LE DIMENSIONI SONO ESPRESSE IN METRI TRANNE DOVE DIVERSAMENTE INDICATO.

– LE QUOTE ESPRESSE SONO DI PROGETTO E IN SEDE DI ESECUZIONE DEI LAVORI DOVRANNO ESSERE VERIFICATE
IN CONTRADDITTORIO CON LA D.L.

– L'ESATTA GEOMETRIA DELLE OPERE ESISTENTI DOVRA' ESSERE VERIFICATA PRIMA DELL'INIZIO DEI LAVORI IN ACCORDO CON LA D.L.

– NELL'EVENTUALITA' DI PRESENZA DI ACQUA DURANTE L'ESECUZIONE DEGLI SCAVI L'IMPRESA, IN ACCORDO CON LA
D.L., DOVRA' ADOTTARE I MEZZI PIU' OPPORTUNI PER MANTENERE COSTANTEMENTE ASCIUTTO IL FONDO DELLO SCAVO E TALI MEZZI DOVRANNO ESSERE SEMPRE MANTENUTI IN PERFETTA EFFICIENZA.
INOLTRE, L'IMPRESA, DOVRA' PREVEDERE E PROVVEDERE, DURANTE TUTTA LA DURATA DEI LAVORI, AL REGOLARE DEFLUSSO DELLE ACQUE SUPERFICIALI ALLO SCOPO DI EVITARE RISTAGNI NEI PIANI DI LAVORO E VERSAMENTI NEGLI SCAVI APERTI.

– PER LA REALIZZAZIONE DEI TIRANTI IN BARRE PREVEDERE TESATURA DELL'ANCORAGGIO CON CHIAVE DINAMOMETRICA.

– TUTTI I BULBI SONO DA REALIZZARE CON LA TECNOLOGIA DELLE INIEZIONI MULTIPLE E RIPETUTE.

– TUTTI I TIRANTI DEVONO ESSERE COLLAUDATI SECONDO LE AICAP, 1993.

– IN CONSIDERAZIONE DELLE PROBLEMATICHE CONNESSE CON GLI ASPETTI TECNOLOGICI ED ESECUTIVI DEI TIRANTI E
DELLA NATURA DEI TERRENI DI INTERESSE SI RIMANDA ALL'ESECUZIONE DEI TIRANTI DI ANCORAGGIO DI PROVA PER LA CONFERMA DELLE IPOTESI PROGETTUALI E LA DEFINIZIONE DELLE ESATTE LUNGHEZZE DI ANCORAGGIO DEL
PROGETTO.

– SI RIMANDA AGLI APPOSITI ELABORATI GRAFICI PER QUANTO RIGUARDA LE SISTEMAZIONI IDRAULICHE PROVVISORIE
E DEFINITIVE.

– SI RIMANDA AGLI APPOSITI ELABORATI GRAFICI PER QUANTO RIGUARDA LE VIABILITA' DI CANTIERE.

TABELLA MATERIALI

PER QUANTO NON SPECIFICATO NEL SEGUITO, IN PARTICOLARE RELATIVAMENTE ALLE CARATTERISTICHE DEI MATERIALI, ALLE SPECIFICHE PER L'ESECUZIONE DEI LAVORI ED AI CONTROLLI DA ESEGUIRE, SI DOVRA' FARE RIFERIMENTO ALLE NORME TECNICHE D'APPALTO

CALCESTRUZZO:
MAGRO DI FONDAZIONE:
– Classe di resistenza C12/15
CORDOLO PARATIE:
– Classe di resistenza C25/30
– Classe di esposizione XC2
PANNELLO PREFABBRICATO:
– Classe di resistenza C35/45
– Classe di esposizione XC4
CORDOLO TESTA E VELETTA:
– Classe di resistenza C35/45
– Classe di esposizione XF4
ACCIAIO PER ARMATURE ORDINARIE:
– Acciaio in barre nervate tipo B450C
fyk ≥ 450 MPa
ftk ≥ 540 MPa
COPRIFERRO per travi di collegamento : 40.0 mm

CARPENTERIA METALLICA:
Acciaio in profili a sezione aperta laminati a caldo saldati:
– Tipo EN 10025–2 S355 J2+N–per spessori nominali t ≤40mm
– Tipo EN 10025–2 S355 K2+N–per spessori nominali t > 40mm
Acciaio in profili a sezione aperta laminati a caldo non saldati:
– Tipo EN 10025–2 S355 J0+N
Acciaio in profili a sezione cava:
– Tipo EN 10210–1 S355 J0H+N

BARRE IN ACCIAIO TIPO DYWIDAG O EQUIVALENTI:
Barre ad aderenza migliorata tipo definitivo
– Qualità acciaio 950/1050 KN/mm²
– Carico di snervamento ≥ 960 KN
– Carico ultimo ≥ 1070 KN
– Perforazione ≥ 100 mm

MISCELA CEMENTIZIA DI INIEZIONE DELLE BARRE:
Secondo NTA – soggetto ad approvazione della Direzione Lavori
– Classe di resistenza minima C25/30
– Classe di esposizione XC2
Eventuali additivi secondo NTA

SISTEMA DI PROTEZIONE ANTICORROSIVA TESTE DI ANCORAGGIO:
Secondo NTA – soggetto ad approvazione della Direzione Lavori

CALCESTRUZZO PROIETTATO DI RIVESTIMENTO (non strutturale) (UNI 10834):
Secondo NTA – soggetto ad approvazione della Direzione Lavori
– Classe di resistenza minima CP30
Eventuali additivi secondo NTA

MISCELA CEMENTIZIA PER MICROPALI:
Secondo NTA – soggetto ad approvazione della Direzione Lavori
– Classe di resistenza minima C25/30
– Classe di esposizione XC2
Eventuali additivi secondo NTA

MALTA CEMENTIZIA PER MICROPALI:
Secondo NTA – soggetto ad approvazione della Direzione Lavori
– Classe di resistenza minima C25/30
– Classe di esposizione XC2
Eventuali additivi secondo NTA

PARTICOLARE DRENI IN FASE DI SCAVO

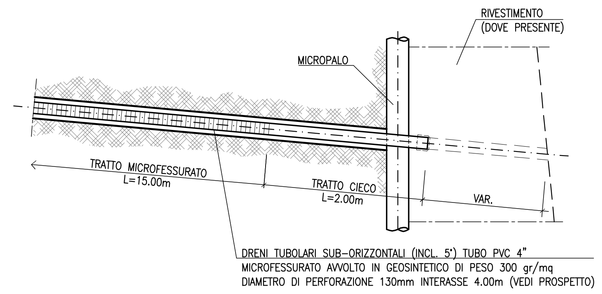

PARTICOLARE MICROPALO

1:10

misure in mm

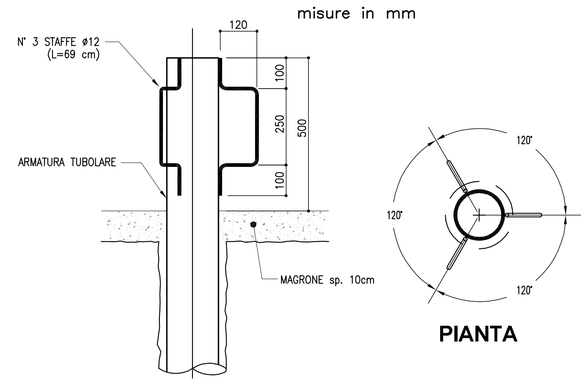

PIANTA

REGIONE LIGURIA

autostrade per l'italia

COLLEGAMENTO TRA LA VALFONTANABUONA E L'AUTOSTRADA A12 GENOVA–ROMA

PROGETTO DEFINITIVO

OPERE D'ARTE MINORI

OPERE DI SOSTEGNO E CONTRORIPA

SP22–MC11–MURO DI CONTRORIPA
(PARATIA RIVESTITA) IN SINISTRA L=33.10m
DA PROGR. 0+060,15 A PROGR. 0+095,35

PLANIMETRIA E PROSPETTO

IL RESPONSABILE PROGETTAZIONE SPECIALISTICA	IL RESPONSABILE INTEGRAZIONE PRESTAZIONI SPECIALISTICHE	IL DIRETTORE TECNICO
Ing. Marco Pietro D'Angelantonio Ord. Ingg. Milano N.20155 RESPONSABILE UFFICIO APE	Ing. Sara Frisiani Ord. Ingg. Genova N. 9810A CAPO COMMESSA	Ing. Maurizio Torresi Ord. Ingg. Milano N. 16492 RESPONSABILE DIREZIONE OPERATIVA TECNICA E PROGETTAZIONE

WBS	RIFERIMENTO ELABORATO – DIRETTORIO: codice commessa	lt/Prog.	unità'	FILE: ufficio	n. progressivo	Rev.	DATA: DICEMBRE 2014	REVISIONE n.	data
–	1 1 0 0 1 3 0 2		S T P A	P E 0 4	4 0	– –	SCALA: 1:100		

spea ingegneria europea	Ingegneria europea	RESPONSABILE PROGETTO GENOVA Ing. Orlando Mazzo Ord. Ingg. Paola N. 1496	ELABORAZIONE GRAFICA A CURA DI : ELABORAZIONE PROGETTUALE A CURA DI :
CONSULENZA A CURA DI :		IL RESPONSABILE UNITA' STP	Ing. Andrea Tonzi O.I. Parma N.1154

VISTO DEL COMMITTENTE	VISTO DEL CONCEDENTE
autostrade per l'italia R.U.P. – Ing. Andrea Frediani	Ministero delle Infrastrutture e dei Trasporti DIPARTIMENTO PER LA RETE STRADALE – DIVISIONE QUINTA – UFFICI TECNICI DIRIGENTE DELL'UFFICIO TECNICO PER LA VIGILANZA SULLE CONCESSIONARIE AUTOSTRADALI

IL PRESENTE DOCUMENTO NON POTRA' ESSERE COPIATO, RIPRODOTTO O ALTRIMENTI PUBBLICATO, IN TUTTO O IN PARTE, SENZA IL CONSENSO SCRITTO DELLA SOC. AUTOSTRADE PER L'ITALIA S.P.A.. NON UTILIZZO NON AUTORIZZATO SARA' PERSEGUITO A NORMA DI LEGGE.
THIS DOCUMENT MAY NOT BE COPIED, REPRODUCED OR PUBLISHED, EITHER IN PART OR IN ITS ENTIRETY, WITHOUT THE WRITTEN PERMISSION OF SOC. AUTOSTRADE PER L'ITALIA S.P.A., UNAUTHORIZED USE WILL BE PROSECUTED BY LAW.

Scala Plott.: 1:1