PLANIMETRIA INTERVENTI
1:200

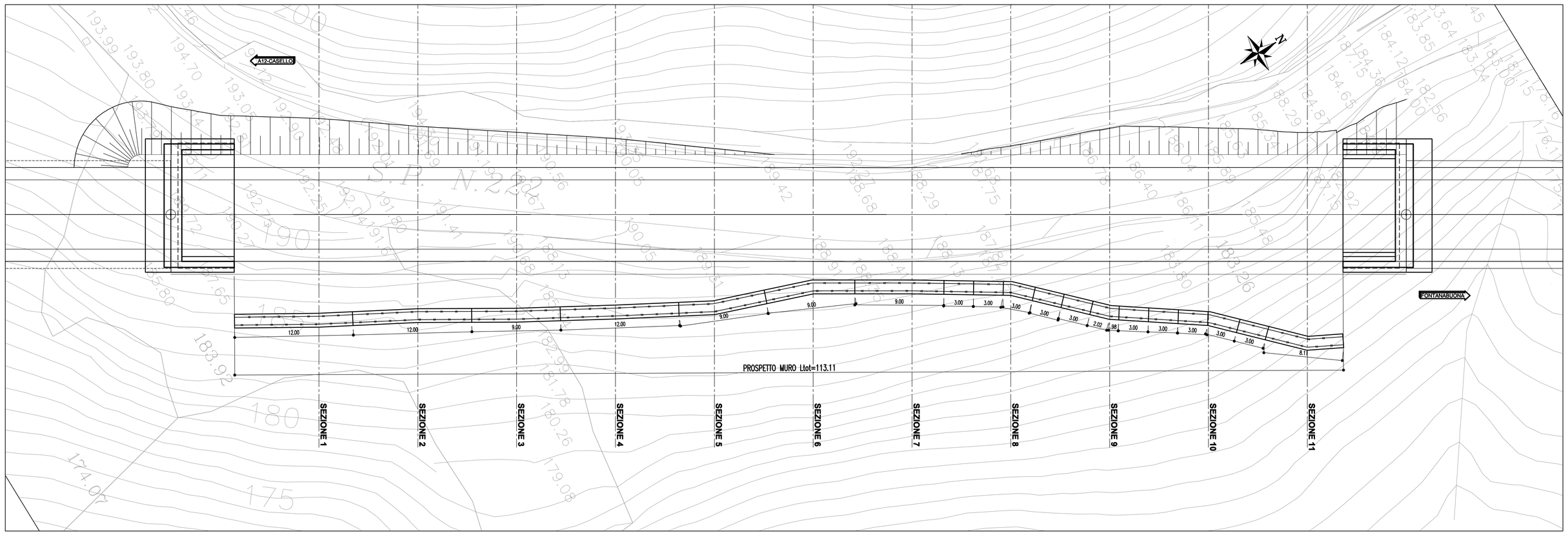

TABELLA MATERIALI

PER QUANTO NON SPECIFICATO NEL SEGUITO, IN PARTICOLARE RELATIVAMENTE ALLE CARATTERISTICHE DEI MATERIALI, ALLE SPECIFICHE PER L'ESECUZIONE DEI LAVORI ED AI CONTROLLI DA ESEGUIRE, SI DOVRA' FARE RIFERIMENTO ALLE NORME TECNICHE D'APPALTO

CALCESTRUZZO:
MAURO DI FONDAZIONE:
– Classe di resistenza C12/15
CORDOLO PRESIDIO:
– Classe di resistenza C28/35
– Classe di esposizione XC2
ACCIAIO PER ARMATURE ORDINARIE:
– Acciaio in barre nervate tipo B450C
fyk ≥ 450 MPa
ftk ≥ 540 MPa
COPRIFERRO per travi di collegamento : 40.0 mm

CARPENTERIA METALLICA:
Acciaio in profili a sezione cava:
– Tipo EN 10210–1 S355 J0H+N

LE GEOGRIGLIE SONO CONFORMI CON LE SEGUENTI SPECIFICAZIONI:
– controllo qualità: le geogriglie sono prodotte in accordo con il sistema di assicurazione qualità iso 9002:94.
– tipo polimero: poliettilene ad alta densità (hdpe)
quantità tipo (inclinazione pendio 70°, angolo di attrito 35°, peso specifico 19 kn/mc, sovraccarico 20 kpa).

ALTEZZA* (m)	RES. MAX A TRAZIONE (kN/m)	RES. DI PROGETTO A LUNGO TERMINE (kN/m)	NUMERO DI STRATI	LUNGHEZZA GEOGRIGLIA (m)
0/4.80	45.0	21.2	8	4.00
4.80/9.60	60.0	28.3	16	5.00
9.60/12.00	75.0	35.4	18	6.00

Le geogriglie saranno equidistanti (0.60m)
(*) altezze riferite alla sommità della terra rinforzata

PAVIMENTO:
Cassero a perdere in rete elettrosaldata ø8/15x15 cm realizzata in acciaio b450c controllato in stabilimento.

MISCELA CEMENTIZIA PER MICROPALI:
Secondo NTA – soggetta ad approvazione della Direzione Lavori
– Classe di resistenza minima C25/30
– Classe di esposizione XC2
Eventuali additivi secondo NTA
MALTA CEMENTIZIA PER MICROPALI:
Secondo NTA – soggetta ad approvazione della Direzione Lavori
– Classe di resistenza minima C25/30
– Classe di esposizione XC2
Eventuali additivi secondo NTA

SVILUPPATA IN ASSE MICROPALI
1:200

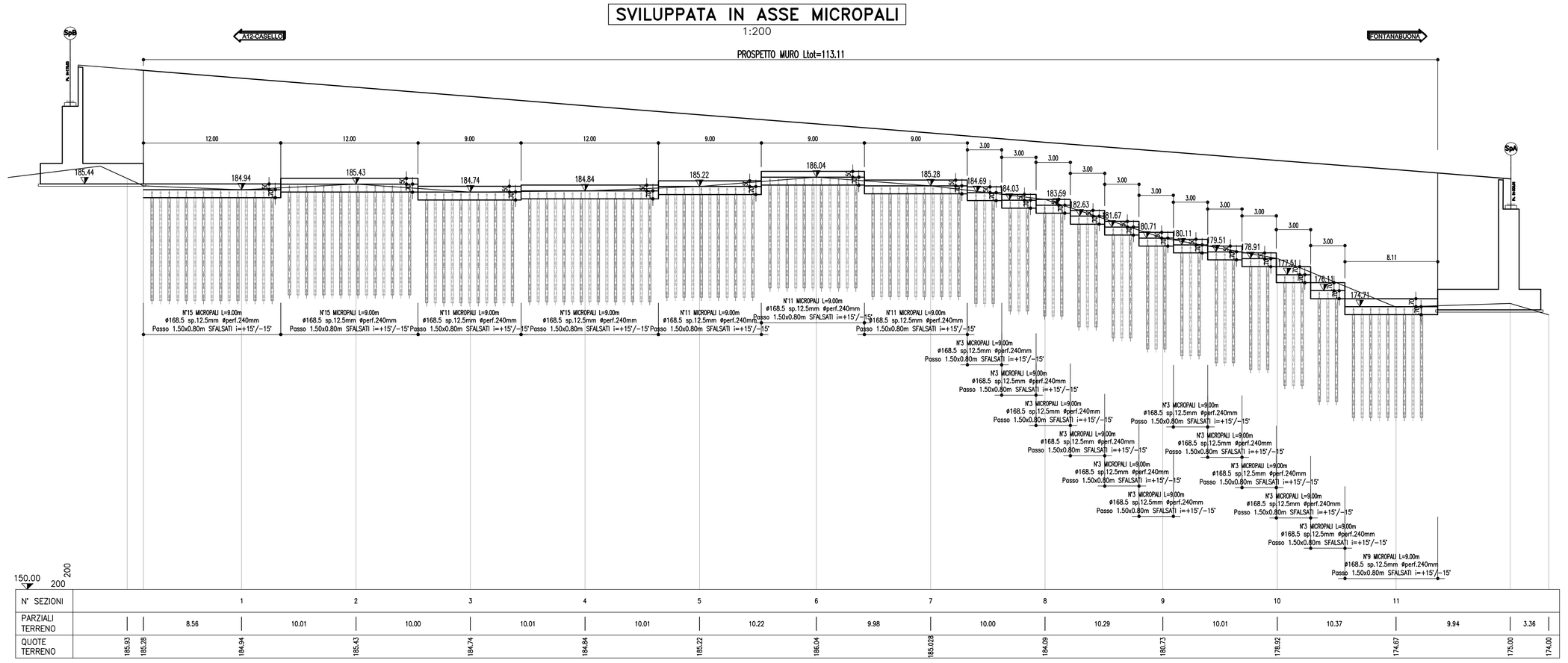

NOTE

–LE QUOTE ESPRESSE SONO DI PROGETTO E IN SEDE DI ESECUZIONE DEI LAVORI DOVRANNO ESSERE VERIFICATE IN CONTRADDITTORIO CON LA D.L.

–LE GEOMETRIE DELLE OPERE PREVISTE DOVRANNO ESSERE CONFERMATE A SEGUITO DEI RILIEVI DI DETTAGLIO CHE SARANNO ESEGUITI UNA VOLTA ACQUISITE LE AREE DI CANTIERE.

– NELL'EVENTUALITA' DI PRESENZA DI ACQUA DURANTE L'ESECUZIONE DEGLI SCAVI L'IMPRESA, IN ACCORDO CON LA D.L., DOVRA' ADOTTARE I MEZZI PIU' OPPORTUNI PER MANTENERE COSTANTEMENTE ASCIUTTO IL FONDO DELLO SCAVO E TALI MEZZI DOVRANNO ESSERE SEMPRE MANTENUTI IN PERFETTA EFFICIENZA. INOLTRE, L'IMPRESA DOVRA' PREVEDERE E PROVVEDERE, DURANTE TUTTA LA DURATA DEI LAVORI, AL REGOLARE DEFLUSSO DELLE ACQUE SUPERFICIALI ALLO SCOPO DI EVITARE RISTAGNI NEI PIANI DI LAVORO E VERSAMENTI NEGLI SCAVI APERTI.

– PRIMA DELL'INIZIO DELLE LAVORAZIONI DOVRANNO ESSERE VERIFICATE, IN CONTRADDITTORIO CON LA DL, L'ESATTA POSIZIONE DEI SOTTOSERVIZI E LE EVENTUALI INTERFERENZE.

SEZIONE TIPO PARATIA DI PRESIDIO
1:20

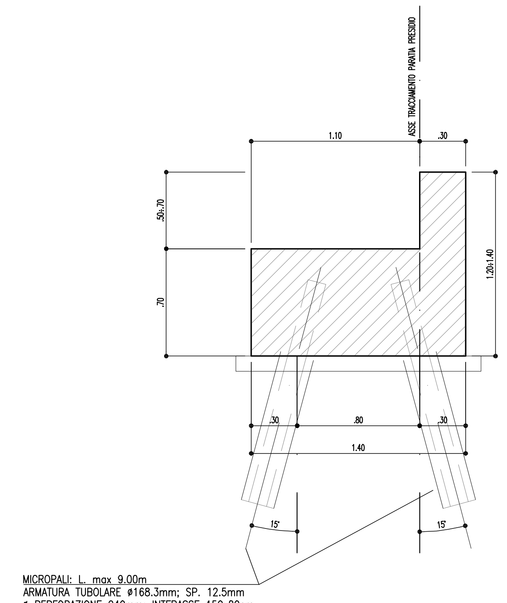

PARTICOLARE MICROPALO INCLINATO
1:10

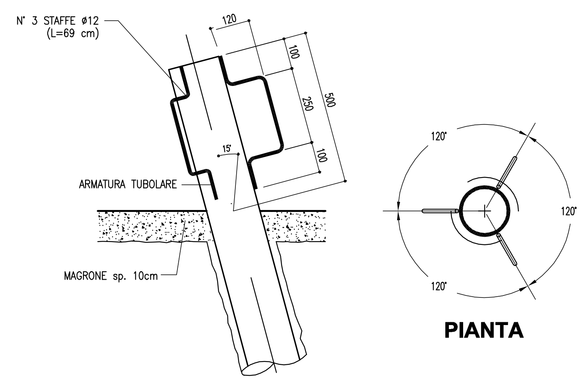

PIANTA DISPOSIZIONE MICROPALI
1:20

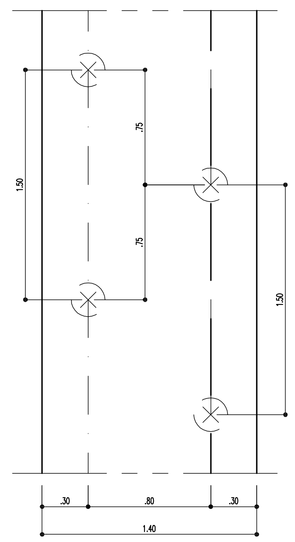

SCALA DI PLOT: 1=1

REGIONE LIGURIA

autostrade per l'italia

COLLEGAMENTO TRA LA VALFONTANABUONA E L'AUTOSTRADA A12 GENOVA–ROMA

PROGETTO DEFINITIVO

OPERE D'ARTE MINORI

OPERE DI SOSTEGNO E CONTRORIPA

SP22–TA12–MURO DI SOSTEGNO IN TR
IN DESTRA L=112.18m
DA PROGR. 0+176,15 A PROGR. 0+298,90

OPERA DI PRESIDIO
PLANIMETRIA,PROSPETTO,SEZIONE TIPO E PARTICOLARI

IL RESPONSABILE PROGETTAZIONE SPECIALISTICA	IL RESPONSABILE INTEGRAZIONE PRESTAZIONI SPECIALISTICHE	IL DIRETTORE TECNICO
Ing. Marco Pietro D'Angelantonio Ord. Ingg. Milano N.20155 **RESPONSABILE UFFICIO APE**	Ing. Sara Frisiani Ord. Ingg. Genova N. 9810A CAPO COMMESSA	Ing. Maurizio Torresi Ord. Ingg. Milano N. 16492 **RESPONSABILE DIREZIONE OPERATIVA TECNICA E PROGETTAZIONE**

WBS	RIFERIMENTO ELABORATO								DATA:	REVISIONE	
	DIRETTORIO codice commessa		N.Prog.	unità'	ufficio	FILE n. progressivo		Rev.	DICEMBRE 2014	n.	data
–	1 1 0 0 1 3 0 2			S T P A	P E	0 4 5 1		– –	SCALA: VARIE		

spea autostrade Ingegneria europea	RESPONSABILE PROGETTO GENOVA Ing. Orlando Mazza Ord. Ingg. Pavia N. 1496	ELABORAZIONE GRAFICA A CURA DI : ELABORAZIONE PROGETTUALE A CURA DI :	
CONSULENZA A CURA DI :		IL RESPONSABILE UNITA' STP	Ing. Andrea Tonzi O.I. Parma N.1154

VISTO DEL COMMITTENTE	VISTO DEL CONCEDENTE
autostrade per l'italia R.U.P. – Ing. Andrea Frediani	Ministero delle Infrastrutture e dei Trasporti DIPARTIMENTO PER LA RICERCA STRADALE, L'ALTA SORVEGLIANZA, LA VIGILANZA TECNICA E AMMINISTRATIVA SULLE CONCESSIONE AUTOSTRADALI

IL PRESENTE DOCUMENTO NON POTRA' ESSERE COPIATO, RIPRODOTTO O ALTRIMENTI PUBBLICATO, IN TUTTO O IN PARTE, SENZA IL CONSENSO SCRITTO DELLA SOC. AUTOSTRADE PER L'ITALIA S.P.A.. OGNI UTILIZZO NON AUTORIZZATO SARA' PERSEGUITO A NORMA DI LEGGE.
THIS DOCUMENT MAY NOT BE COPIED, REPRODUCED OR PUBLISHED, EITHER IN PART OR IN ITS ENTIRETY, WITHOUT THE WRITTEN PERMISSION OF SOC. AUTOSTRADE PER L'ITALIA S.P.A., UNAUTHORIZED USE WILL BE PROSECUTED BY LAW.