PROFILO MS13
SEZIONE 13
PROGRESSIVA 540.00

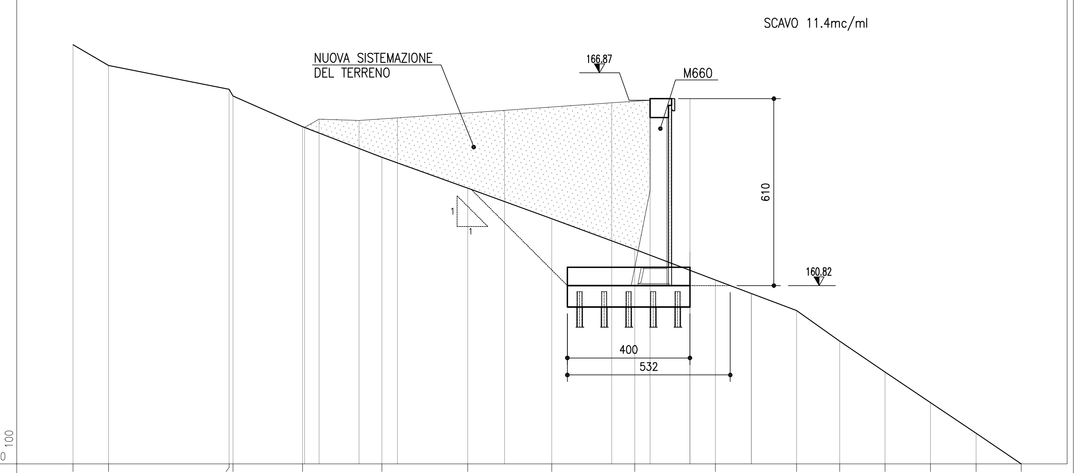

| | | |