SEZIONE TIPO M770

1:50
SEZIONE

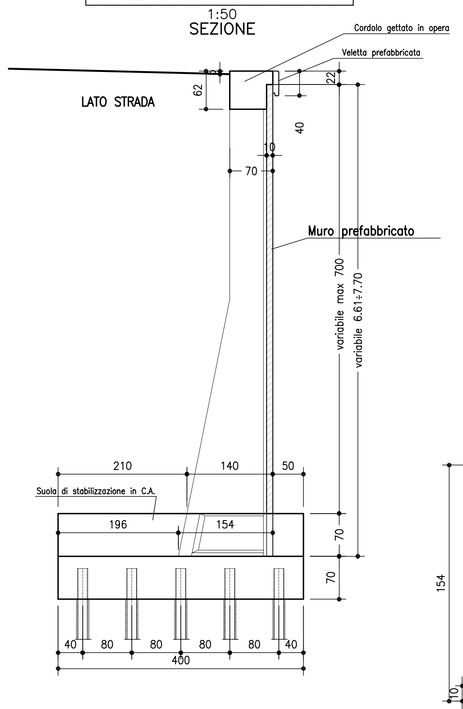

SEZIONE TIPO M770

1:50
PIANTA

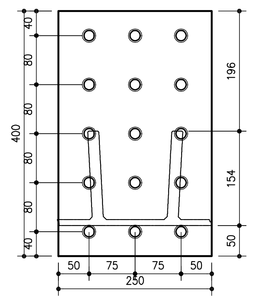

PANNELLO M770

1:20
PIANTA

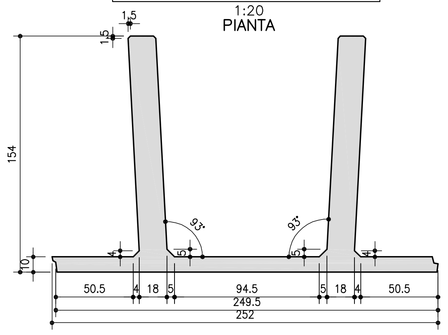

SEZIONE TIPO M660

1:50

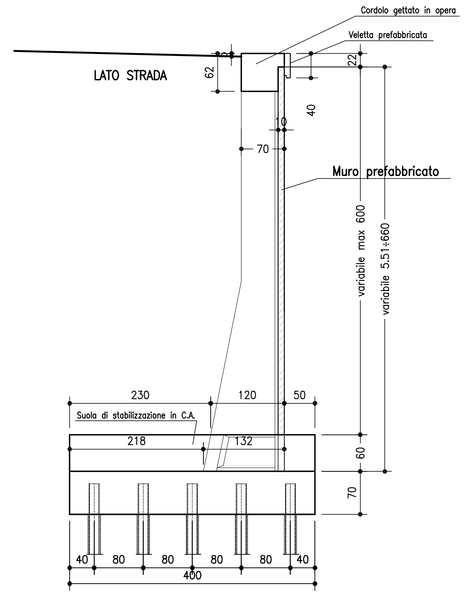

SEZIONE TIPO M660

1:50
PIANTA

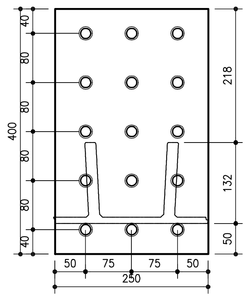

PANNELLO M660

1:20
PIANTA

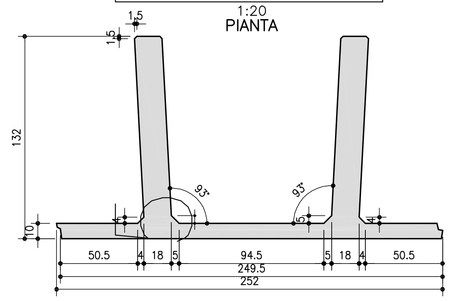

MICROPALI DI FONDAZIONE SEZIONE–TIPO M770	Tubo di armatura	Diametro (mm)	168.3
		Spessore (mm)	14.0
		Lunghezza (m)	15.0
	Perforazione	Diametro (mm)	240
		Lunghezza (m) (*)	14.5
	Iniezione	Tipo	ripetuta in pressione (2valvole/ml)
		Lunghezza tot. (m)	14.5
		Lunghezza libera (m)	4.5
		Lunghezza bulbo (m)	10.0
	Disposizione	Tipo	a maglia quadrata
		Interasse long./trasv. (m)	vedi Sezione–Tipo

(*) Valore minimo (da intradosso plinto), a cui deve essere aggiunta l'eventuale perforazione a vuoto a partire dal piano di lavoro.

MICROPALI DI FONDAZIONE SEZIONE–TIPO M550 SEZIONE–TIPO M660	Tubo di armatura	Diametro (mm)	168.3
		Spessore (mm)	14.0
		Lunghezza (m)	12.0
	Perforazione	Diametro (mm)	240
		Lunghezza (m) (*)	11.5
	Iniezione	Tipo	ripetuta in pressione (2valvole/ml)
		Lunghezza tot. (m)	11.5
		Lunghezza libera (m)	4.5
		Lunghezza bulbo (m)	7.0
	Disposizione	Tipo	a maglia quadrata
		Interasse long./trasv. (m)	vedi Sezione–Tipo

(*) Valore minimo (da intradosso plinto), a cui deve essere aggiunta l'eventuale perforazione a vuoto a partire dal piano di lavoro.

MICROPALI DI FONDAZIONE SEZIONE–TIPO M440	Tubo di armatura	Diametro (mm)	168.3
		Spessore (mm)	12.5
		Lunghezza (m)	12.0
	Perforazione	Diametro (mm)	240
		Lunghezza (m) (*)	11.5
	Iniezione	Tipo	ripetuta in pressione (2valvole/ml)
		Lunghezza tot. (m)	11.5
		Lunghezza libera (m)	4.5
		Lunghezza bulbo (m)	7.0
	Disposizione	Tipo	a maglia quadrata
		Interasse long./trasv. (m)	vedi Sezione–Tipo

(*) Valore minimo (da intradosso plinto), a cui deve essere aggiunta l'eventuale perforazione a vuoto a partire dal piano di lavoro.

MICROPALI DI FONDAZIONE SEZIONE–TIPO M330	Tubo di armatura	Diametro (mm)	168.3
		Spessore (mm)	12.5
		Lunghezza (m)	9.0
	Perforazione	Diametro (mm)	240
		Lunghezza (m) (*)	8.5
	Iniezione	Tipo	ripetuta in pressione (2valvole/ml)
		Lunghezza tot. (m)	8.5
		Lunghezza libera (m)	4.5
		Lunghezza bulbo (m)	4.0
	Disposizione	Tipo	a maglia quadrata
		Interasse long./trasv. (m)	vedi Sezione–Tipo

(*) Valore minimo (da intradosso plinto), a cui deve essere aggiunta l'eventuale perforazione a vuoto a partire dal piano di lavoro.

SEZIONE TIPO M550

1:50

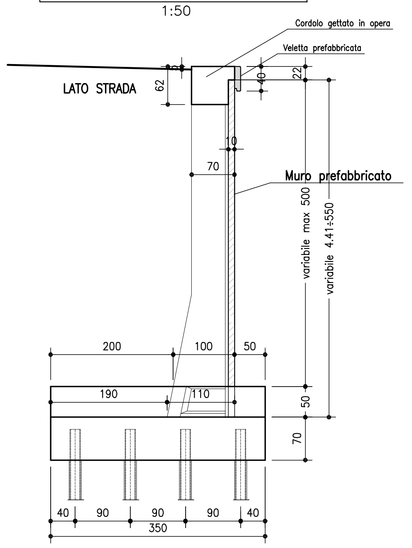

SEZIONE TIPO M550

1:50
PIANTA

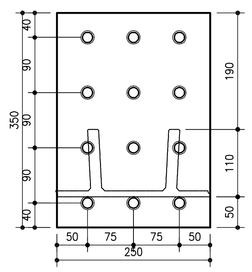

PANNELLO M550

1:20
PIANTA

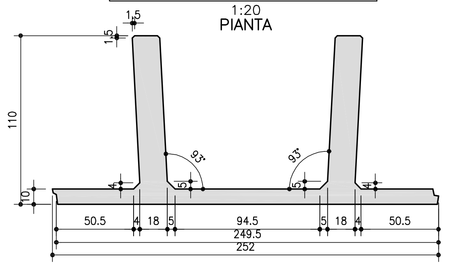

SEZIONE TIPO M440

1:50

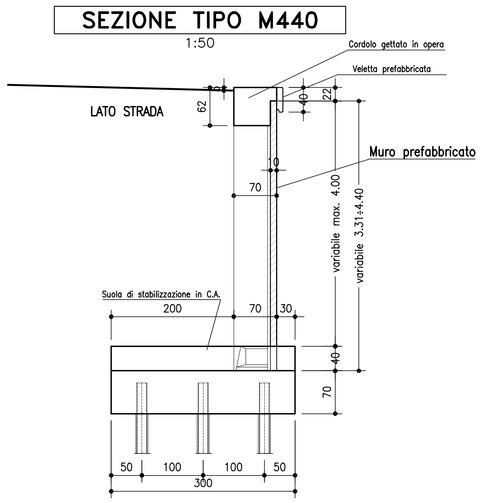

SEZIONE TIPO M440

1:50
PIANTA

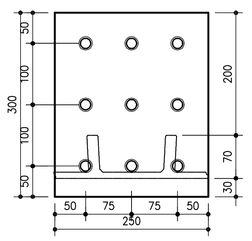

PANNELLO M440

1:20
PIANTA

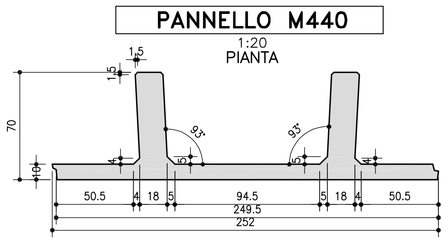

SEZIONE TIPO M330

1:50

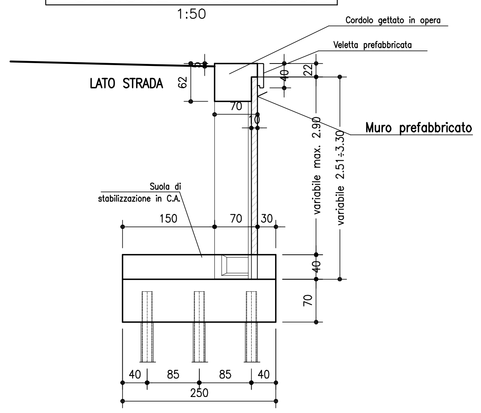

SEZIONE TIPO M330

1:50
PIANTA

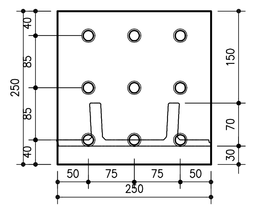

PANNELLO M330

1:20
PIANTA

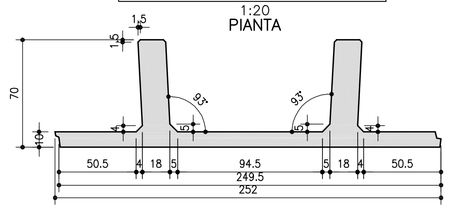

PARTICOLARE MICROPALO

1:10

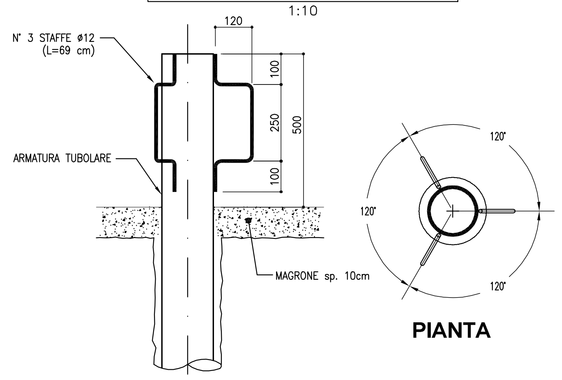

TABELLA MATERIALI

PER QUANTO NON SPECIFICATO NEL SEGUITO, IN PARTICOLARE RELATIVAMENTE ALLE CARATTERISTICHE DEI MATERIALI, ALLE SPECIFICHE PER L'ESECUZIONE DEI LAVORI ED AI CONTROLLI DA ESEGUIRE, SI DOVRA' FARE RIFERIMENTO ALLE NORME TECNICHE D'APPALTO.

CALCESTRUZZO:

MAGRO DI FONDAZIONE (non strutturale):
- Classe C12/15 MPa
- Classe di esposizione X0

FONDAZIONI MURO:
- Classe C28/35 MPa
- Classe di esposizione XC2

PANNELLO PREFABBRICATO:
- Classe C35/45 MPa
- Classe di esposizione XC4

CORDOLO DI TESTA E VELETTA:
- Classe C35/45 MPa
- Classe di esposizione XF4

ACCIAIO PER ARMATURE ORDINARIE
- Acciaio in barre nervate tipo B450C
  fyk ≥ 450 MPa
  ftk ≥ 540 MPa

COPRIFERRO* per fondazioni 40.0 mm
COPRIFERRO* per elevazioni 30.0 mm
* Copriferro netto

N.B. ULTERIORI SPECIFICHE SARANNO A CURA DEL PREFABBRICATORE.

CARPENTERIA METALLICA:

Acciaio in profili a sezione cava:
- Tipo EN 10210–1 S355 J0H+N

MISCELA E MALTA CEMENTIZIA PER MICROPALI

Secondo NTA – soggetto ad approvazione della Direzione Lavori
- Classe C25/30 MPa
- Classe di esposizione XC2

Eventuali additivi secondo NTA

REGIONE LIGURIA

autostrade per l'italia

COLLEGAMENTO TRA LA VALFONTANABUONA
E L'AUTOSTRADA A12 GENOVA–ROMA

PROGETTO DEFINITIVO

OPERE D'ARTE MINORI

OPERE DI SOSTEGNO E CONTRORIPA

SP22–MS13–MURO DI SOSTEGNO
IN DESTRA L=164.94m
DA PROGR. 0+416,41 A PROGR. 0+578,68

SEZIONI TIPO

IL RESPONSABILE PROGETTAZIONE SPECIALISTICA	IL RESPONSABILE INTEGRAZIONE PRESTAZIONI SPECIALISTICHE	IL DIRETTORE TECNICO
Ing. Marco Pietro D'Angelantonio Ord. Ingg. Milano N.20155 RESPONSABILE UFFICIO APE	Ing. Sara Frisiani Ord. Ingg. Genova N. 9810A CAPO COMMESSA	Ing. Maurizio Torresi Ord. Ingg. Milano N. 16492 RESPONSABILE DIREZIONE OPERATIVA TECNICA E PROGETTAZIONE

WBS	RIFERIMENTO ELABORATO								DATA:	REVISIONE	
	DIRETTORIO			FILE					DICEMBRE 2014	n.	data
	codice commessa	lotto	anno	unità'	ufficio	n. progressivo		Rev.	SCALA:		
–	1 1 0 0 1 3 0 2			S T P A P E 0 4 6 4				– –	VARIE		

spea autostrade Ingegneria europea	RESPONSABILE PROGETTO GENOVA Ing. Orlando Mazzo Ord. Ingg. Pavia N. 1496	ELABORAZIONE GRAFICA A CURA DI :	
		ELABORAZIONE PROGETTUALE A CURA DI :	
CONGLUENZA A CURA DI :		IL RESPONSABILE UNITA' STP	Ing. Andrea Tonzi O.I. Parma N.1154

VISTO DEL COMMITTENTE	VISTO DEL CONCEDENTE
autostrade per l'italia R.U.P. – Ing. Andrea Frediani	Ministero delle Infrastrutture e dei Trasporti DIPARTIMENTO PER LA RICERCA E L'INNOVAZIONE NEI TRASPORTI DIREZIONE GENERALE PER LA VIGILANZA SUI CONCESSIONARI

IL PRESENTE DOCUMENTO NON POTRA' ESSERE COPIATO, RIPRODOTTO O ALTRIMENTI PUBBLICATO, IN TUTTO O IN PARTE, SENZA IL CONSENSO SCRITTO DELLA SOC. AUTOSTRADE PER L'ITALIA S.P.A.. OGNI UTILIZZO NON AUTORIZZATO SARA' PERSEGUITO A NORMA DI LEGGE.
THIS DOCUMENT MAY NOT BE COPIED, REPRODUCED OR PUBLISHED, EITHER IN PART OR IN ITS ENTIRETY, WITHOUT THE WRITTEN PERMISSION OF SOC. AUTOSTRADE PER L'ITALIA S.P.A., OWNERSHIPS LEGE AND ALL IN PROCEEDS OF LAW.

Scala Plott.: 1:1