PLANIMETRIA DEGLI INTERVENTI
1:200

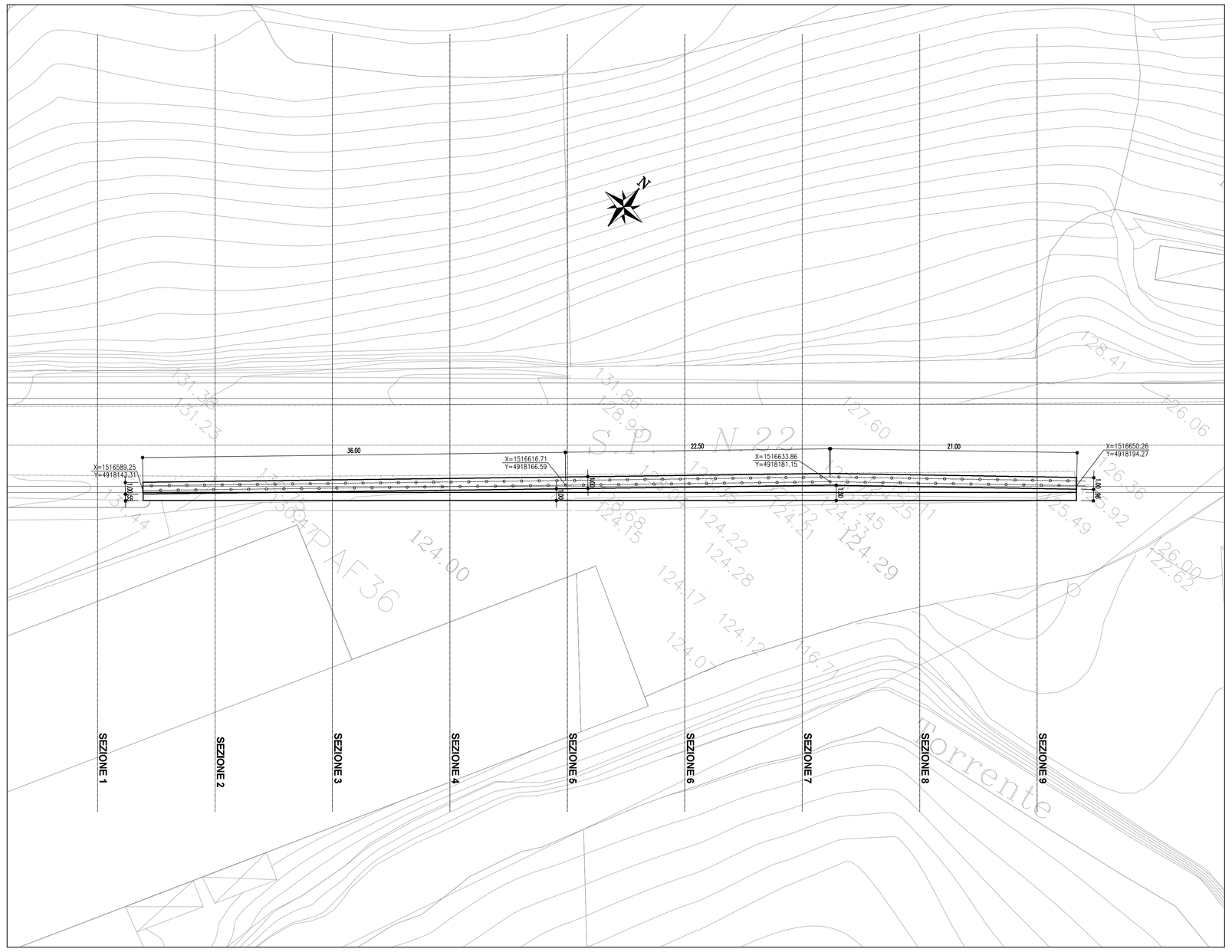

SEZIONE TIPO
1:100

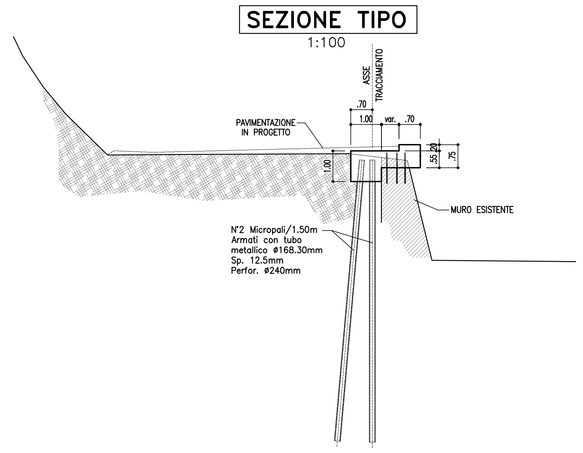

CARPENTERIA
1:50

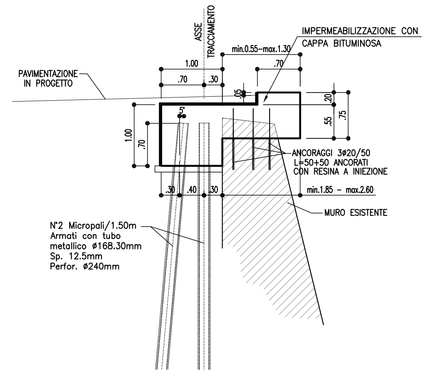

DISPOSIZIONE MICROPALI
1:50
PIANTA

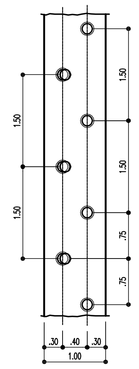

PROSPETTO
1:200

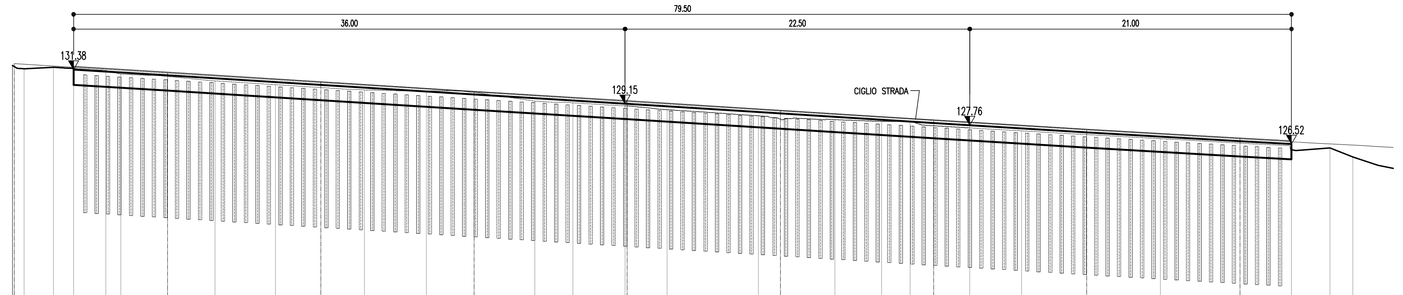

+100.00

			SEZIONE 1				SEZIONE 2				SEZIONE 3				SEZIONE 4				SEZIONE 5				SEZIONE 6				SEZIONE 7				SEZIONE 8				SEZIONE 9		
DISTANZE PARZIALI		m	.77	1.92	3.42	.99	3.04	3.09	3.95	2.96	2.85	4.05	3.11	3.97	2.48	3.55	2.60	5.97	1.43	3.56	3.05	1.87	1.53	5.75	4.25	4.80	5.21	3.24	2.64	1.48								
QUOTE TERRENO		m	131.46 131.44	131.53	131.33 131.08	130.93	130.65	130.40	130.21	130.05	130.00	129.90	129.33	129.22	130.01	128.77	128.36	128.15	128.12	128.00	128.00	127.72	127.39	127.14	126.87	126.58	126.41	126.27	125.68									
DISTANZE PARZIALI		m			6.13			10.00			10.00			9.86		.14	10.00			10.00			2.36	7.64		10.00		3.36									
QUOTE TESTA TRAVE		m			131.38		131.00			130.38			129.76			129.15 129.14		128.52				127.90	127.76		127.29			126.77	126.52								
TIPOLOGIA BERLINESE																																					
MICROPALI VERTICALI	CARATTERISTICHE TECNICHE COMUNI																	Tubo in acciaio S355																			
	i INTERASSE DEI MICROPALI	m																1.50																			
	L LUNGHEZZA	m																9.00																			
	ø DIAMETRO DEI MICROPALI	mm																168.3																			
	sp SPESSORE	mm																12.5																			
	Φp DIAMETRO DI PERFORAZIONE	mm																240																			
	n° NUMERO DI MICROPALI	n°																52																			
MICROPALI INCLINATI	i INTERASSE DEI MICROPALI	m																1.50																			
	L LUNGHEZZA	m																9.00																			
	ø DIAMETRO DEI MICROPALI	mm																168.3																			
	sp SPESSORE	mm																12.5																			
	Φp DIAMETRO DI PERFORAZIONE	mm																240																			
	n° NUMERO DI MICROPALI	n°																52																			

PARTICOLARE MICROPALO
1:10

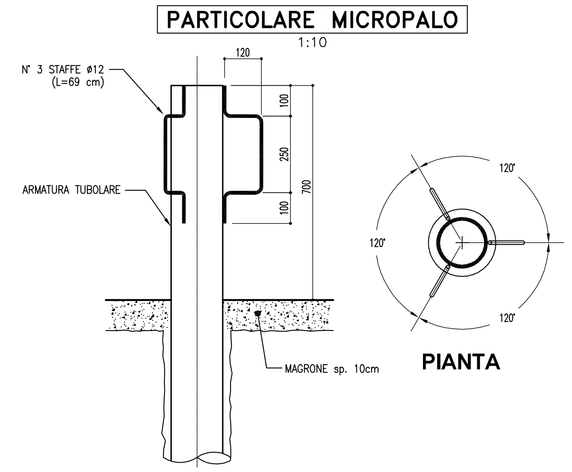

PARTICOLARE MICROPALO INCLINATO
1:10

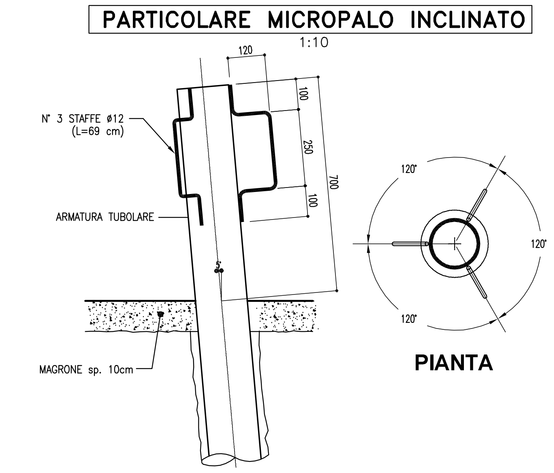

TABELLA MATERIALI

PER QUANTO NON SPECIFICATO NEL SEGUITO, IN PARTICOLARE RELATIVAMENTE ALLE CARATTERISTICHE DEI MATERIALI, ALLE SPECIFICHE PER L'ESECUZIONE DEI LAVORI ED AI CONTROLLI DA ESEGUIRE, SI DOVRA' FARE RIFERIMENTO ALLE NORME TECNICHE D'APPALTO.

CALCESTRUZZO:
MAGRO DI FONDAZIONE (non strutturale):
- Classe C12/15 MPa
- Classe di esposizione X0

CORDOLO PARATIA
- Classe C25/30
- Classe di esposizione XC2

CALCESTRUZZO PROIETTATO DI RIVESTIMENTO (non strutturale) (UNI 10834):
Secondo NTA – soggetto ad approvazione della Direzione Lavori
- Classe CP30

Eventuali additivi secondo NTA

CARPENTERIA METALLICA:
Acciaio in profili o sezione cava:
- Tipo EN 10210-1 S355 J0H+N

MISCELA E MALTA CEMENTIZIA PER MICROPALI:
Secondo NTA – soggetto ad approvazione della Direzione Lavori
- Classe C25/30 MPa
- Classe di esposizione XC2

Eventuali additivi secondo NTA

REGIONE LIGURIA

autostrade per l'italia

COLLEGAMENTO TRA LA VALFONTANABUONA
E L'AUTOSTRADA A12 GENOVA–ROMA

PROGETTO DEFINITIVO

OPERE D'ARTE MINORI
OPERE DI SOSTEGNO E CONTRORIPA

SP22–MS17–MURO DI SOSTEGNO A SBALZO
IN DESTRA L=79.50m
DA PROGR. 1+243,86 A PROGR. 1+323,36

PLANIMETRIA, PROSPETTO E PARTICOLARI

IL RESPONSABILE PROGETTAZIONE SPECIALISTICA
Ing. Marco Pietro D'Angelantonio
Ord. Ingg. Milano N.20155
RESPONSABILE UFFICIO APE

IL RESPONSABILE INTEGRAZIONE PRESTAZIONI SPECIALISTICHE
Ing. Sara Frisioni
Ord. Ingg. Genova N. 9810A
CAPO COMMESSA

IL DIRETTORE TECNICO
Ing. Maurizio Torresi
Ord. Ingg. Milano N. 16492
RESPONSABILE DIREZIONE OPERATIVA TECNICA E PROGETTAZIONE

WBS	RIFERIMENTO ELABORATO							DATA:	REVISIONE	
	DIRETTORIO			FILE				DICEMBRE 2014	n.	data
	codice commessa	lt/Prog.	unità'	ufficio	n. progressivo	Rev.				
–	1 1 0 0 1 3 0 2		S T P	A P E	0 5 1 0	– –		SCALA: VARIE		

spea ingegneria europea
RESPONSABILE PROGETTO GENOVA
Ing. Orlando Mazza
Ord. Ingg. Pavia N. 1496
ELABORAZIONE GRAFICA A CURA DI :
ELABORAZIONE PROGETTUALE A CURA DI :
CONSULENZA A CURA DI :
IL RESPONSABILE UNITA' STP
Ing. Andrea Tanzi O.I. Parma N.1154

VISTO DEL COMMITTENTE
autostrade per l'italia
R.U.P. – Ing. Andrea Frediani

VISTO DEL CONCEDENTE
Ministero delle Infrastrutture e dei Trasporti
DIPARTIMENTO PER LA RICERCA AERONAUTICA E SPAZIALE E PER LA RICERCA TECNOLOGICA DI BASE
DIREZIONE GENERALE PER LA VIGILANZA SUGLI ENTI DI RICERCA

IL PRESENTE DOCUMENTO NON POTRA' ESSERE COPIATO, RIPRODOTTO O ALTRIMENTI PUBBLICATO, IN TUTTO O IN PARTE, SENZA IL CONSENSO SCRITTO DELLA SOC. AUTOSTRADE PER L'ITALIA S.P.A.. NON UTILIZZO NON AUTORIZZATO VARRA' PERSEGUITO A NORMA DI LEGGE.
THIS DOCUMENT MAY NOT BE COPIED, REPRODUCED OR PUBLISHED, EITHER IN PART OR IN ITS ENTIRETY, WITHOUT THE WRITTEN PERMISSION OF SOC. AUTOSTRADE PER L'ITALIA S.P.A.. UNAUTHORIZED USE WILL BE PROSECUTED BY LAW.

Scala Plott.: 1:1