SEZIONE 5
1:200

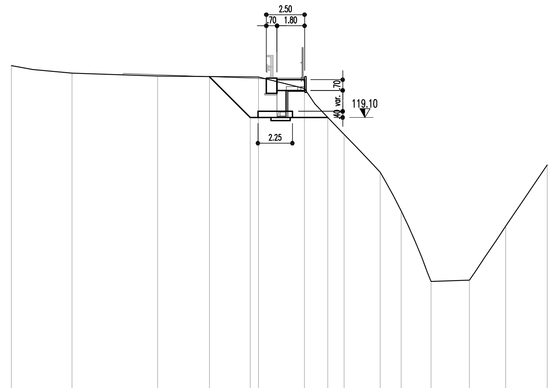

100.00

PARZIALI TERRENO		3.96		5.60		6.59			2.99	2.59	2.35	1.38	1.95	2.51	2.37	2.70												
QUOTE TERRENO	122.48		122.00		121.80			121.74		121.00	118.00	115.52	113.00	108.45	108.48	112.00	116.00											
PARZIALI TERRENO							2.66		5.07																			
QUOTE SCAVO								121.76	119.10		119.10																	

SEZIONE 6
1:200

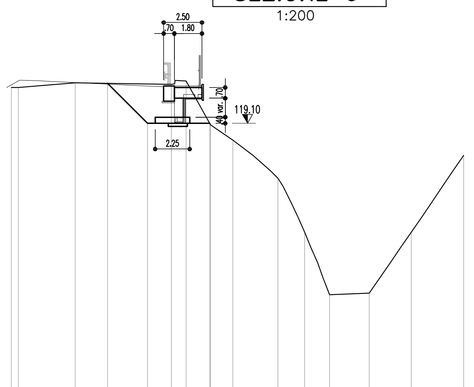

100.00

PARZIALI TERRENO	.50	3.72		6.27		.96	1.59	1.47	2.94	1.74	1.63	2.60	2.74	3.41														
QUOTE TERRENO	121.42 121.42		121.75			121.64	121.86	119.00	118.00	113.51	112.00	107.91	108.02	112.00	117.00													
PARZIALI TERRENO					2.61		4.05																					
QUOTE SCAVO						121.71	119.10		119.10																			

SEZIONE 7
1:200

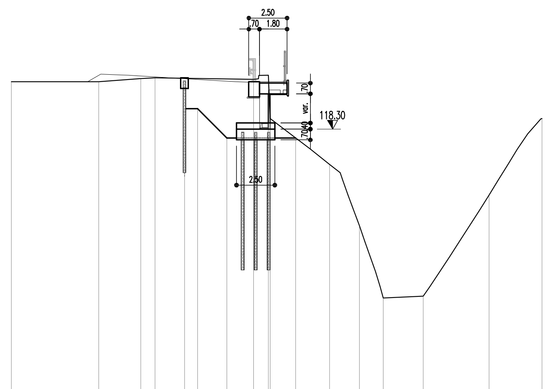

100.00

PARZIALI TERRENO		5.71		2.75	.93	6.43		.97	3.88	1.94	1.56	2.61	4.30	3.45														
QUOTE TERRENO	121.39		121.40		121.50 121.66			121.54 118.88		116.00	112.00	107.28	107.39	114.00	119.00													
PARZIALI TERRENO							.86	1.91	4.49																			
QUOTE SCAVO							119.64 119.64	117.73		117.73																		

SEZIONE 8
1:200

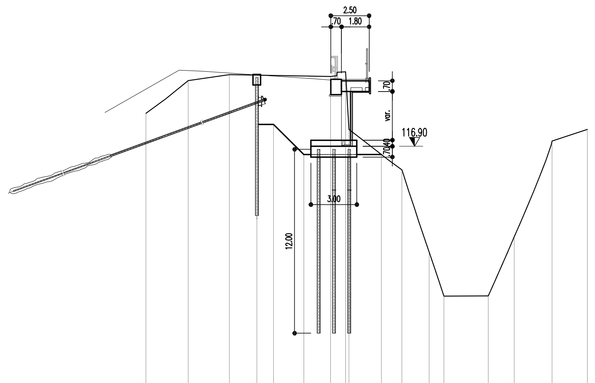

100.00

PARZIALI TERRENO		2.76	2.70		6.60		.98	.23	3.46	1.77	.96	2.89	1.71	2.47	2.29													
QUOTE TERRENO	119.06		121.19	121.57			121.46 119.00	119.00		115.37	110.00	107.72	107.13	111.00	117.25	118.00												
PARZIALI TERRENO					1.09	1.97	5.06																					
QUOTE SCAVO					118.33 118.33		116.36		116.36																			

SEZIONE 9
1:200

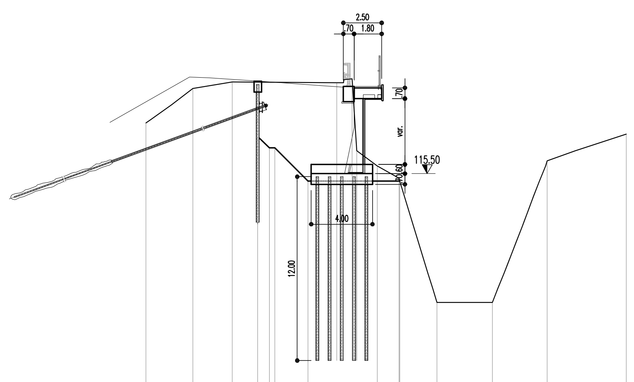

100.00

PARZIALI TERRENO		3.06	2.58		6.81		1.00	1.34	1.42	2.47	3.64	3.57	5.15															
QUOTE TERRENO	118.80		121.06	121.49			121.44 119.00	119.00	116.00	115.20	107.09	107.10	116.34	118.00														
PARZIALI TERRENO						.73	2.17		5.99																			
QUOTE SCAVO						117.93 117.93		115.01		115.01																		

SEZIONE 10
1:200

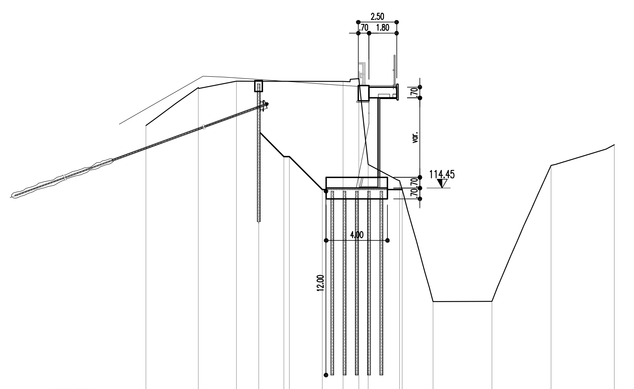

100.00

PARZIALI TERRENO		3.42	2.50		6.96		1.03	.32	2.05	2.17	3.85	3.86	4.13															
QUOTE TERRENO	118.54		121.00	121.44			121.41 119.00	119.00	114.93	107.04	107.05	115.93	117.28															
PARZIALI TERRENO					1.64	2.15	5.22																					
QUOTE SCAVO					118.15 118.15	116.37 116.37		114.36		114.36																		

SEZIONE 11
1:200

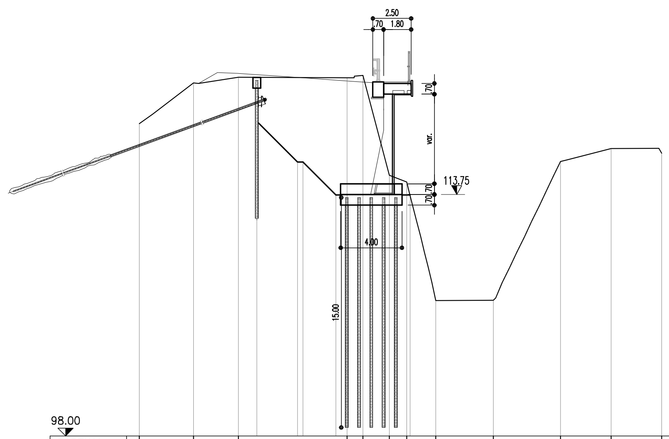

98.00

PARZIALI TERRENO		3.54	2.92		7.10			1.03	1.72	1.13	1.90	3.76		4.38		3.30	3.30											
QUOTE TERRENO	118.38		121.02	121.39			121.37	121.51	115.00	114.56	106.83		106.84		115.90		116.75	116.44										
PARZIALI TERRENO					2.66	.70	2.15		4.84																			
QUOTE SCAVO					118.52	115.88 115.88	113.73			113.73																		

SEZIONE 12
1:200

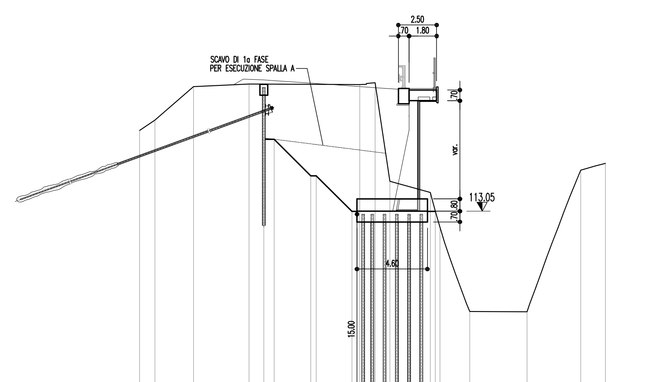

97.00

PARZIALI TERRENO		1.00	2.52	3.63		7.23		1.00	.97	2.64	.92	1.94		3.74		3.50	1.62											
QUOTE TERRENO	118.32 119.00		121.17	121.35			121.32 121.43	115.00		114.27 112.00		106.51		106.49		115.73	116.16											
PARZIALI TERRENO					.69	2.38	.30	2.33		5.44																		
QUOTE SCAVO					117.74 117.74		115.36 115.36	113.03			113.03																	

SEZIONE 13
1:200

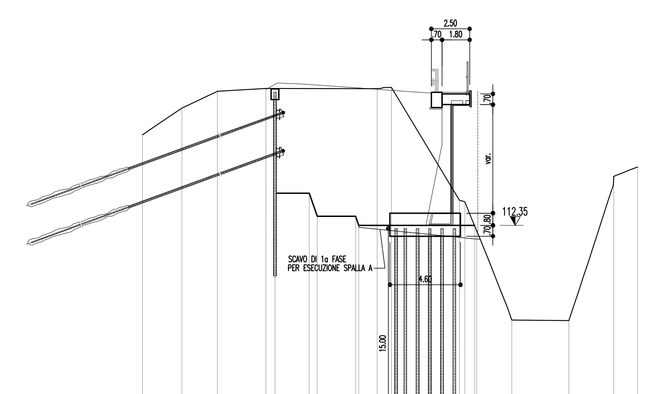

97.00

PARZIALI TERRENO		2.56	2.33	3.16		7.26		.92	4.44		.75	2.28	3.73	2.92	1.55													
QUOTE TERRENO	118.26		120.00	121.10	121.29		121.28 121.36			114.00 112.00	112.00	106.18		106.15		115.55	116.15											
PARZIALI TERRENO						2.24	.50	.43	7.56																			
QUOTE SCAVO					114.45		112.50 112.50	112.07 112.07			112.35																	

TABELLA MATERIALI

PER QUANTO NON SPECIFICATO NEL SEGUITO, IN PARTICOLARE RELATIVAMENTE ALLE CARATTERISTICHE DEI MATERIALI, ALLE SPECIFICHE PER L'ESECUZIONE DEI LAVORI ED AI CONTROLLI DA ESEGUIRE, SI DOVRA' FARE RIFERIMENTO ALLE NORME TECNICHE D'APPALTO.

CALCESTRUZZO:

MAGRO DI FONDAZIONE (non strutturale):
- Classe C12/15 MPa
- Classe di esposizione X0

FONDAZIONI MURO:
- Classe C28/35 MPa
- Classe di esposizione XC2

PANNELLO PREFABBRICATO:
- Classe C35/45 MPa
- Classe di esposizione XC4

CORDOLO DI TESTA E VELETTA:
- Classe C35/45 MPa
- Classe di esposizione XF4

ACCIAIO PER ARMATURE ORDINARIE
- Acciaio in barre nervate tipo B450C
  fyk ≥ 450 MPa
  ftk ≥ 540 MPa

COPRIFERRO* per fondazioni 40.0 mm
COPRIFERRO* per elevazioni 30.0 mm
* Copriferro netto

N.B. ULTERIORI SPECIFICHE SARANNO A CURA DEL PREFABBRICATORE

TIRANTI:
- Tiranti permanenti* (classe 2 di protezione) a trefoli in acciaio armonico
- Trefoli:
  Diametro nominale (pollici) 0.6" (15.24 mm)
  Sezione nominale 139 mm²
- Perforazione 160 mm

*anche se con funzione provvisoria i tiranti vengono realizzati con la doppia protezione.

CARPENTERIA METALLICA:

Acciaio in profili a sezione aperta laminati a caldo saldati:
- Tipo EN 10025-2 S355 J2+N-per spessori nominali t ≤40mm
- Tipo EN 10025-2 S355 K2+N-per spessori nominali t >40mm

Acciaio in profili a sezione aperta laminati a caldo non saldati:
- Tipo EN 10025-2 S355 J0+N

Acciaio in profili a sezione cava:
- Tipo EN 10210-1 S355 J0H+N

MISCELA CEMENTIZIA DI INIEZIONE TIRANTI:

Secondo NTA – soggetto ad approvazione della Direzione Lavori
- Classe C25/30 MPa
- Classe di esposizione XC2

Eventuali additivi secondo NTA

MISCELA E MALTA CEMENTIZIA PER MICROPALI

Secondo NTA – soggetto ad approvazione della Direzione Lavori
- Classe C25/30 MPa
- Classe di esposizione XC2

Eventuali additivi secondo NTA

CALCESTRUZZO PROIETTATO DI RIVESTIMENTO NON STRUTTURALE (UNI 10834):

Secondo NTA – soggetto ad approvazione della Direzione Lavori
- Classe di resistenza minima CP30

Eventuali additivi secondo NTA

autostrade per l'italia

REGIONE LIGURIA

COLLEGAMENTO TRA LA VALFONTANABUONA E L'AUTOSTRADA A12 GENOVA–ROMA

PROGETTO DEFINITIVO

OPERE D'ARTE MINORI

OPERE DI SOSTEGNO E CONTRORIPA

SP22–MS18–MURO DI SOSTEGNO
IN DESTRA L=40.00m
DA PROGR. 1+455,30 A PROGR. 1+497,29

SEZIONI TRASVERSALI

IL RESPONSABILE PROGETTAZIONE SPECIALISTICA	IL RESPONSABILE INTEGRAZIONE PRESTAZIONI SPECIALISTICHE	IL DIRETTORE TECNICO
Ing. Marco Pietro D'Angelantonio Ord. Ingg. Milano N.20155 RESPONSABILE UFFICIO APE	Ing. Sara Frisiani Ord. Ingg. Genova N. 9810A CAPO COMMESSA	Ing. Maurizio Torresi Ord. Ingg. Milano N. 16492 RESPONSABILE DIREZIONE OPERATIVA TECNICA E PROGETTAZIONE

WBS	RIFERIMENTO ELABORATO						DATA:	REVISIONE	
	DIRETTORIO		FILE				DICEMBRE 2014	n.	data
	codice commessa	N.Prog.	unità'	ufficio	n. progressivo	Rev.			
–	1 1 0 0 1 3 0 2		S T P A P E 0 5 2 1			– –	SCALA: 1:200		

spea ingegneria europea	RESPONSABILE PROGETTO GENOVA Ing. Orlando Mazza Ord. Ingg. Pavia N. 1496	ELABORAZIONE GRAFICA A CURA DI :	
		ELABORAZIONE PROGETTUALE A CURA DI :	
CONSULENZA A CURA DI :		IL RESPONSABILE UNITA' STP	Ing. Andrea Tanzi O.I. Parma N.1154

VISTO DEL COMMITTENTE	VISTO DEL CONCEDENTE
autostrade per l'italia R.U.P. – Ing. Andrea Frediani	Ministero delle Infrastrutture e dei Trasporti DIPARTIMENTO PER LA RETE STRADALE E AUTOSTRADALE ED I SISTEMI STRADALI, AUTOSTRADALI, FERROVIARI ED AERO-PORTUALI DIRIGENTE DELL'UFFICIO 2 - DIREZIONE GENERALE PER LA VIGILANZA SUI CONCESSIONARI AUTOSTRADALI

IL PRESENTE DOCUMENTO NON POTRA' ESSERE COPIATO, RIPRODOTTO O ALTRIMENTI PUBBLICATO, IN TUTTO O IN PARTE, SENZA IL CONSENSO SCRITTO DELLA SOC. AUTOSTRADE PER L'ITALIA S.P.A. OGNI UTILIZZO NON AUTORIZZATO SARA' PERSEGUITO A NORMA DI LEGGE.
THIS DOCUMENT MAY NOT BE COPIED, REPRODUCED OR PUBLISHED, EITHER IN PART OR IN ITS ENTIRETY, WITHOUT THE WRITTEN PERMISSION OF SOC. AUTOSTRADE PER L'ITALIA S.P.A.. UNAUTHORIZED USE WILL BE PROSECUTED BY LAW.

Scala Plott.: 1:1