GALLERIA VALFONTANABUONA
L = 2600m

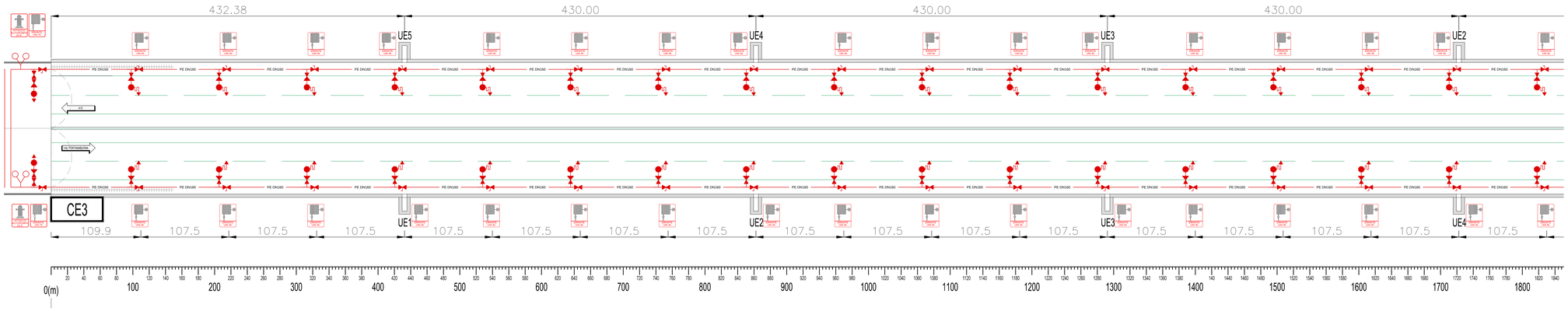

NOTE

N.B.: DISEGNO VALIDO SOLO PER GLI IMPIANTI

LEGENDA

	RIDUTTORE DI PRESSIONE
	VALVOLA DI INTERCETTAZIONE
	IDRANTE A MURO CON TUBAZIONE FLESSIBILE E LANCIA UNI 45
	IDRANTE SOPRASSUOLO UNI70 CON GRUPPO ATTACCO AUTOPOMPA VVF UNI70
	TUBAZIONE POLIETILENE UNI EN 12201 PFA16 (I DIAMETRI SONO INDICATI NELLO SCHEMA)
	COIBENTAZIONE ANTIGELO PER I PRIMI 150m DAL PORTALE
IDRANTE UNI 45	CARTELLO DI SEGNALAZIONE IDRANTE UNI 45
IDRANTE UNI 70	CARTELLO DI SEGNALAZIONE IDRANTE UNI 70
ATTACCO AUTOPOMPA VVF	CARTELLO DI SEGNALAZIONE ATTACCO AUTOPOMPA VV.F.

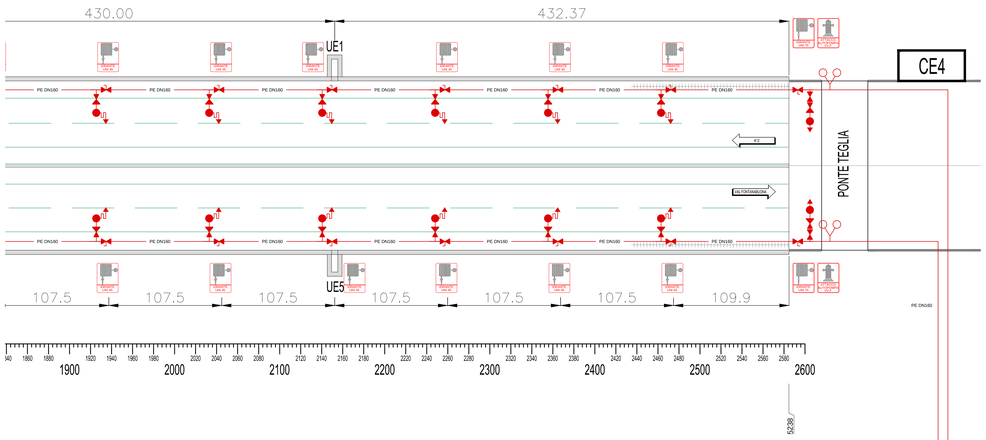

IDRANTE SOPRASUOLO AI PORTALI

Idrante soprasuolo UNI EN 14384 in ghisa DN100, tipo a secco con scarico automatico antigelo. Tipo C con linea di rottura (nessuna fuoriuscita acqua in caso di urto accidentale).
Dotato di:
- nr. 2 stacchi UNI70
- nr. 2 attacchi autopompa VV.F. UNI70/100

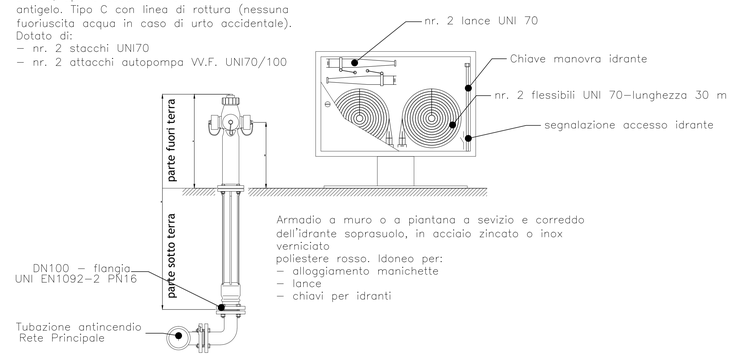

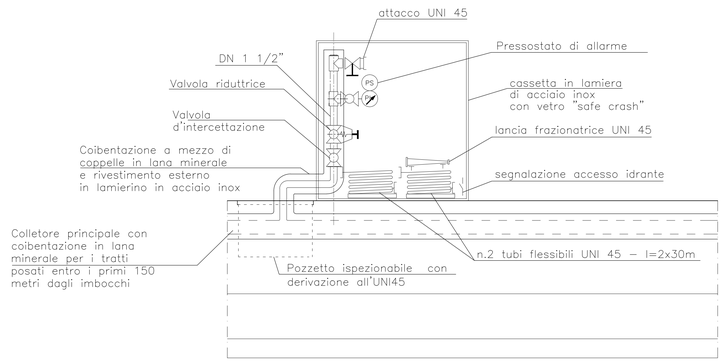

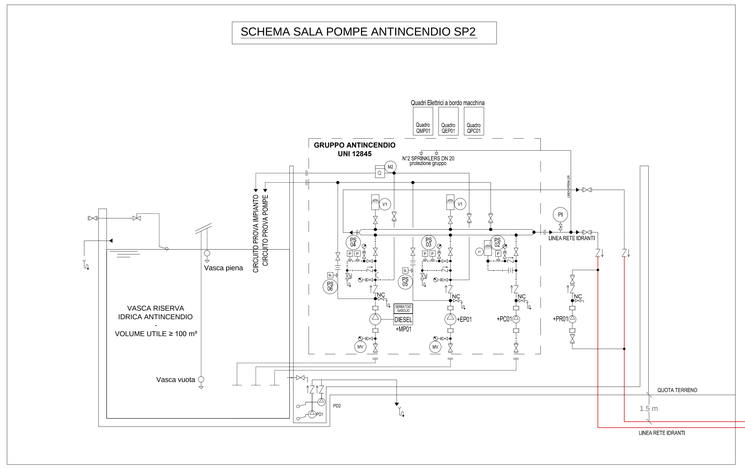

GALLERIA FONTANABUONA
Sezione tipo

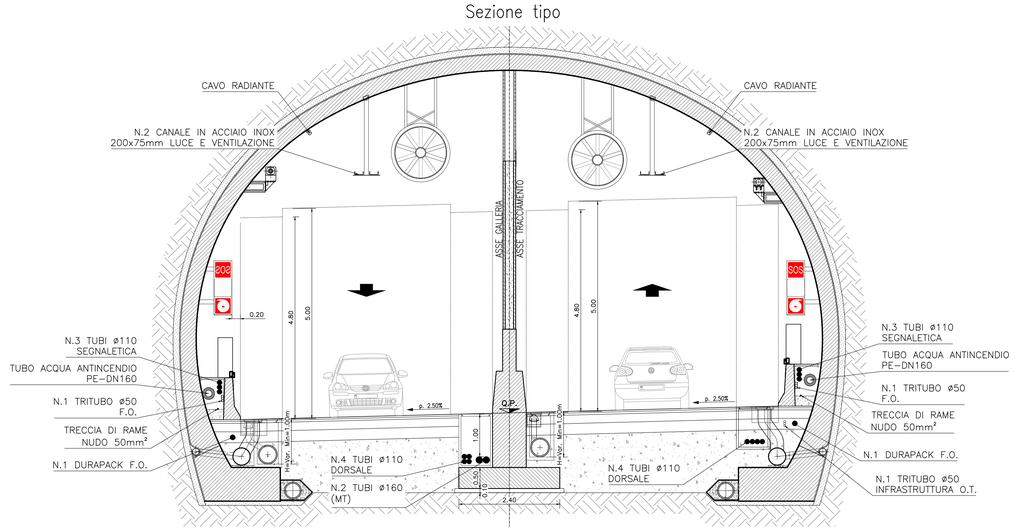

REGIONE LIGURIA

autostrade per l'italia

COLLEGAMENTO TRA LA VALFONTANABUONA E L'AUTOSTRADA A12 GENOVA–ROMA

PROGETTO DEFINITIVO

IMPIANTI ELETTROMECCANICI

GALLERIA FONTANABUONA

SISTEMA ANTINCENDIO
RETE IDRICA ANTINCENDIO

IL RESPONSABILE PROGETTAZIONE SPECIALISTICA	IL RESPONSABILE INTEGRAZIONE PRESTAZIONE SPECIALISTICHE	IL DIRETTORE TECNICO
Ing. Luigi Schiavetta Ord. Ingg. Pavia n.1272 RESPONSABILE UFFICIO IMP	Ing. Sara Frisiani Ord. Ingg. Genova N. 9810A CAPO COMMESSA	Ing. Maurizio Torresi Ord. Ingg. Milano N. 16492 RESPONSABILE DIREZIONE OPERATIVA TECNICA E PROGETTAZIONE

WBS	RIFERIMENTO ELABORATO								DATA:	REVISIONE	
	DIRETTORIO			FILE					Dicembre 2014	n.	data
–	codice commessa	lt/fog	unità'	ufficio	n. progressivo	Rev.					
–	1 1 0 0 1 3 0 2	S T P	I M P	0 0 5 6	– –				SCALA: – –		

spea autostrade ingegneria europea	RESPONSABILE PROGETTO GENOVA Ing. Orlando Mozzo Ord. Ingg. Pavia N. 1496	ELABORAZIONE GRAFICA A CURA DI :	
CONSULENZA A CURA DI : IGM Engineering Impianti s.r.l. Via di Ponte Reale, 5 – 16124 GENOVA	IL RESPONSABILE UNITA' DIP.	ELABORAZIONE SPECIALISTICA A CURA DI :	Ing. Andrea Tanzi O.I. Parma N.1154

VISTO DEL COMMITTENTE	VISTO DEL CONCEDENTE
autostrade per l'italia R.U.P. – Ing. Andrea Frediani	Ministero delle Infrastrutture e dei Trasporti DIPARTIMENTO PER LE INFRASTRUTTURE, GLI AFFARI GENERALI E IL PERSONALE DIRETTORE DI PROGRAMMA DELLE COMPETENZE AUTOSTRADALI

IL PRESENTE DOCUMENTO NON POTRA' ESSERE COPIATO, RIPRODOTTO O ALTRIMENTI PUBBLICATO, IN TUTTO O IN PARTE, SENZA IL CONSENSO SCRITTO DELLA SOC. AUTOSTRADE PER L'ITALIA S.P.A. NON CELEBRI NON AUTORIZZATI. SANZ' POSSIBILITA' A NORMA DI LEGGE.
THIS DOCUMENT MAY NOT BE COPIED, REPRODUCED OR PUBLISHED, EITHER IN PART OR IN ITS ENTIRETY, WITHOUT THE WRITTEN PERMISSION OF SOC. AUTOSTRADE PER L'ITALIA S.P.A.. UNAUTHORIZED USE WILL BE PROSECUTED BY LAW.