SCHEMA PLANIMETRICO TIPO ARMATURA SOLETTA
(fase realizzativa 5)
Scala 1:50

Legenda

- TIRANTE ESISTENTE
- TIRANTE 30°
- TIRANTE 20°
- TIRANTE ESISTENTE RIMOSSO

NOTE

PRIMA DELLA DEMOLIZIONE DELLA TRAVE I TIRANTI ESISTENTI DI ANCORAGGIO DOVRANNO ESSERE TAGLIATI E RICOLLEGATI, PROCEDENDO UNO AD UNO, PROVVISORIAMENTE ALLE NUOVE STRUTTURE DOVE NELLE FASI DI GETTO SONO STATE PREVISTE DELLE RISERVAZIONI PER L'ANCORAGGIO DELLA TESTA.

LA PROCEDURA E' LA SEGUENTE:

1. ESECUZIONE DEL TAGLIO DEL TREFOLO MEDIANTE MICRO-TRONCATRICE ELETTRICA CON MISURA DELL'ACCORCIAMENTO ALL'ESTENSIMETRO DA CUI RICAVARE IL TIRO SUL TREFOLO;
2. RIPRISTINO DELL'ANCORAGGIO TRAMITE MONTAGGIO MANICOTTI DI GIUNZIONE TREFOLO, POSIZIONAMENTO TREFOLO DI PROLUNGA, POSA IN OPERA DI PIASTRA, BUSSOLE E MORSETTI E TESATURA DEL SISTEMA.

LA FORZA DI TESATURA SARA' UGUALE A QUELLA RICAVATA SUL TREFOLO.

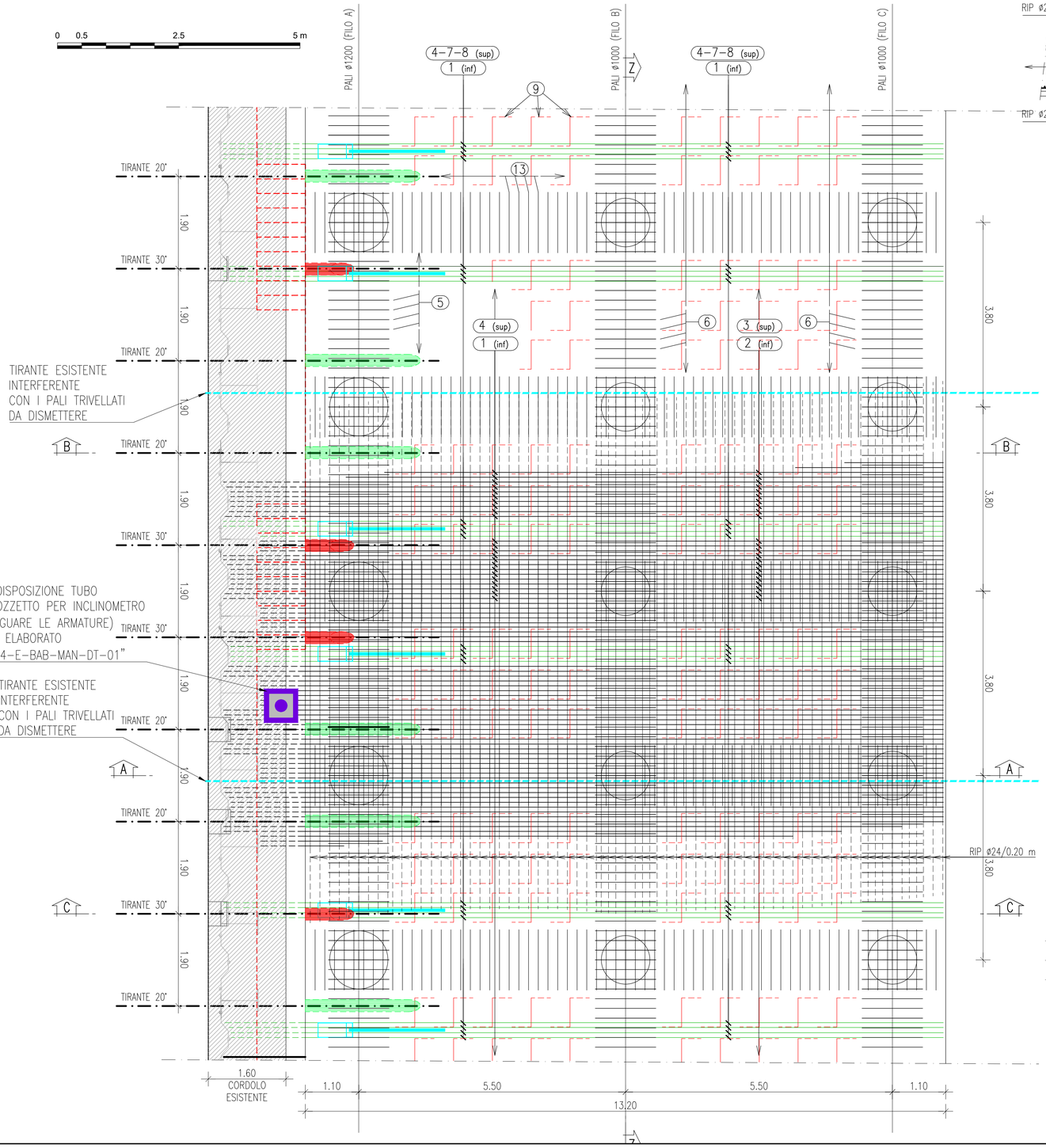

SEZIONE LONGITUDINALE TIPICA Z-Z
(fase realizzativa 5)
Scala 1:50

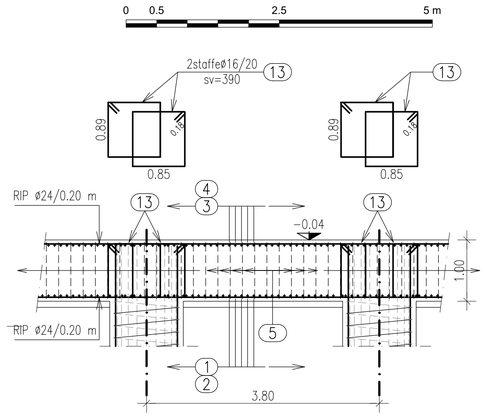

ARMATURA AGGIUNTIVA TERMINALE DI PIATTAFORMA
(Lato confine con bunge nord)
Scala 1:50

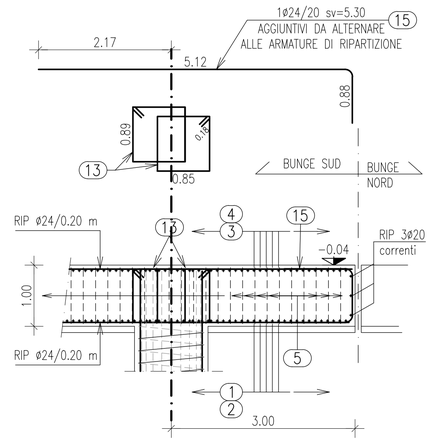

SCHEMA DISPOSIZIONE POS 9
Scala 1:100

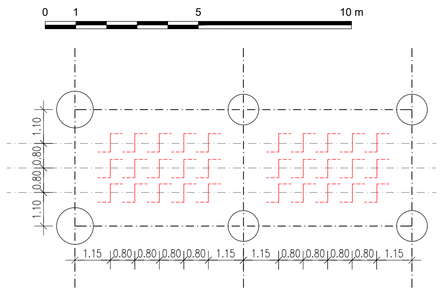

PIANTA CHIAVE

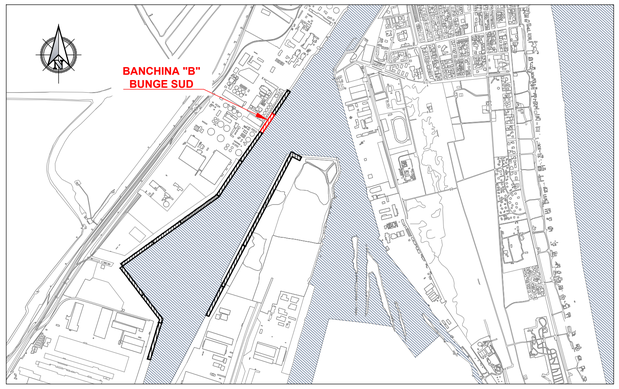

NOTE

1. TUTTE LE COORDINATE SONO RIFERITE AL SISTEMA ETRS89 / UTM zone 32N
2. TUTTE LE QUOTE SONO ESPRESSE IN m E RIFERITE AL CAPOSALDO IGM* (RMN2).
3. TUTTE LE DIMENSIONI SONO ESPRESSE IN m SALVO OVE DIVERSAMENTE SPECIFICATO
4. VERIFICARE IN CANTIERE LA POSIZIONE E LE DIMENSIONI DELLE PALANCOLE ESISTENTI.
5. ADEGUARE LA POSIZIONE DELLE BARRE DI ARMATURE IN FUNZIONE DELLE REALI GEOMETRIE ESISTENTI.
6. PER LE PRESCRIZIONI DEI MATERIALI SI RIMANDA ALLA TAVOLA "1114-E-BAB-CA-01"
7. IL SISTEMA DI RIPRESA DELLE ARMATURE DEL SOLETTONE E' INDICATIVO E SARA' DEFINITO IN FASE DI ESECUZIONE LAVORI.
8. LE DIMENSIONI RAPPRESENTATE PER LA SAGOMA DELLE BARRE DI ARMATURA SONO LE DIMENSIONI ESTERNE MASSIME.

HUB PORTUALE ravenna

Autorità di Sistema Portuale del Mare Adriatico centro settentrionale

PORTO DI RAVENNA

APPROFONDIMENTO CANALI CANDIANO E BAIONA, ADEGUAMENTO BANCHINE OPERATIVE ESISTENTI, NUOVO TERMINAL IN PENISOLA TRATTAROLI E RIUTILIZZO MATERIALE ESTRATTO IN ATTUAZIONE AL P.R.P VIGENTE 2007 - I FASE - PORTO DI RAVENNA

PROGETTO ESECUTIVO

oggetto BA-BANCHINA "B" - BUNGE SUD
STRUTTURE
PIATTAFORMA - PLANIMETRIA, SEZIONI E DETTAGLI-ARMATURA 1/2

file	codice	scala
1114-E-BAB-STR-AR-03-0.dwg	1114-E-BAB-STR-AR-03-0	1:50 - 1:100

Revisione	data	causale	redatto	verificato	approvato
0	28/07/2021	Emissione per approvazione	Zardini	Marcolini	Busola

responsabile delle Integrazioni Specialistiche: **Ing. Lucia de Angelis**

responsabile del Procedimento: **Ing. Matteo Graziani**

committente

Autorità di Sistema Portuale del Mare Adriatico centro settentrionale

Autorità di Sistema Portuale del Mare Adriatico Centro Settentrionale
Via Antico Squero, 31
48122 Ravenna

contraente generale

Consorzio Stabile Grandi Lavori S.c.r.l.

Consorzio Stabile Grandi Lavori Scrl
Piazza del Popolo 18
00187 Roma

Dredging International

DEME - Dredging International NV
Haven 1025 - Scheldedijk 30
2070 Zwijndrecht - Belgium

progettisti

Technital S.p.A.
Via Carlo Cattaneo, 20
37121 Verona

Direttore Tecnico
Dott. Ing. Filippo Busola

F&M Ingegneria SpA
Via Belvedere 8/10
30035 Mirano (VE)

Direttore Tecnico
Dott. Ing. Tommaso Tassi

SISPI srl
Via Filangieri 11
80121 Napoli

Direttore Tecnico
Dott. Ing. Marco Di Stefano