SEZIONE TRASVERSALE C–C RINGROSSO BITTA
Scala 1:20

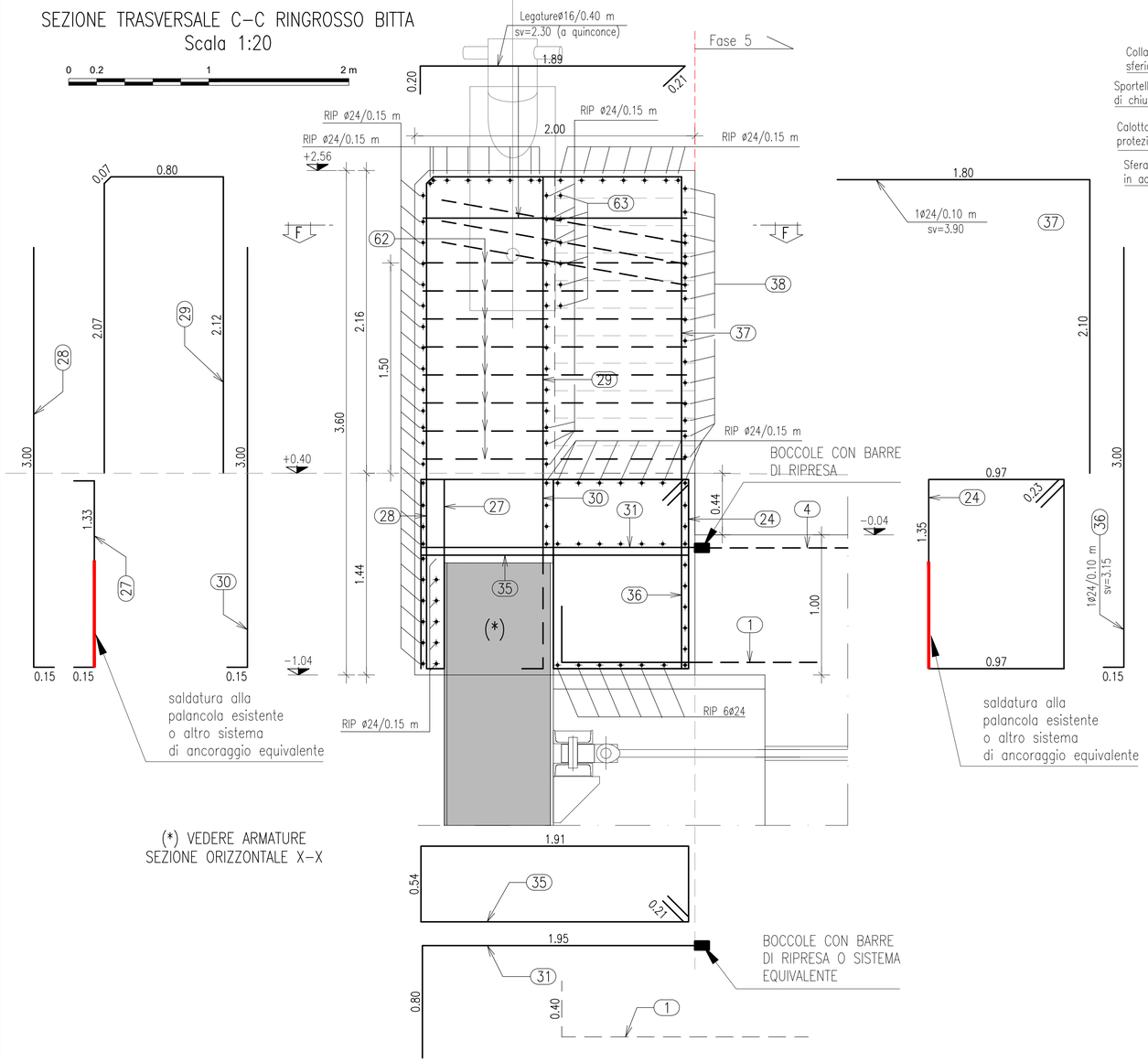

(*) VEDERE ARMATURE
SEZIONE ORIZZONTALE X–X

TIRANTE AUTOPERFORANTE ø90

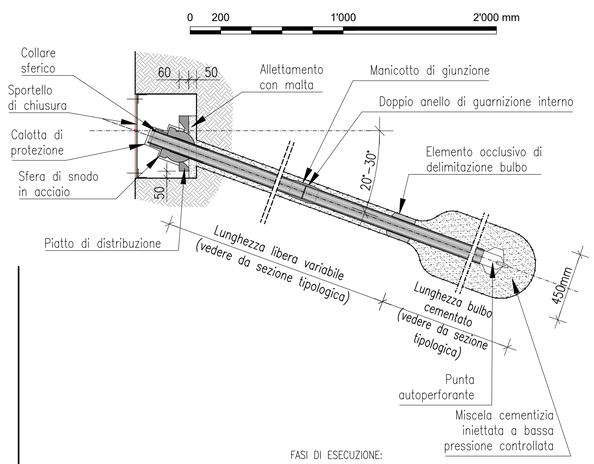

FASI DI ESECUZIONE:

– Perforazione e installazione della barra: alla barra autoperforante è applicata la punta a perdere più idonea al terreno da perforare e all'ancoraggio da ottenere; la barra è quindi montata sulla perforatrice e viene eseguito il foro nel terreno tramite rotopercussione fino al raggiungimento della profondità di progetto dell'ancoraggio. Le barre sono poste in opera in lunghezze modulari variabili da 1 a 6 m, quindi sono giuntate mediante manicotto per ottenere la lunghezza richiesta. In questa fase la miscela di iniezione è molto fluida, con un rapporto acqua/cemento prossimo a 1.

– Cementazione definitiva: raggiunta la profondità di progetto, la miscela cementizia viene addensata in funzione del terreno e degli obbiettivi da raggiungere, con un rapporto acqua/cemento compreso tra 0,4 e 0,55, nel rispetto di quanto riportato in UNI EN 4490:2010.

– Collegamento al rivestimento esterno: la barra viene infine collegata alla parete esterna o alla struttura di rivestimento con una piastra di collegamento e un dado di serraggio. Non viene applicato alcun precarico all'ancoraggio, che risulta quindi di tipo passivo.
L'iniezione è eseguita ad alta pressione (tipo jet). Il diametro del bulbo cementato, detto anche diametro medio reso o diametro utile per sviluppare la resistenza a sfilamento dell'ancoraggio, può essere anche molto maggiore del diametro della punta di perforazione e dipende dalle caratteristiche del terreno (indice dei vuoti, densità relativa, tipo di materiale).

NB:

1) Area minima barra 2470 mm^2 – Acciaio S460

2) La durabilità dell'ancoraggio è garantita da una protezione esterna dalla corrosione con zincatura a caldo di spessore minimo 110 micron oppure con un aumento dello spessore (radiale) della barra d'acciaio di 2.5 mm

PIATTO DI DISTRIBUZIONE IN ACCIAIO INOSSIDABILE

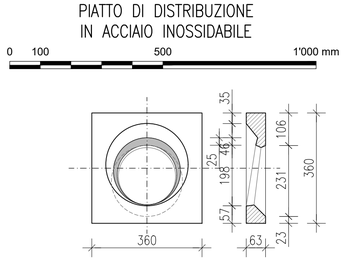

PIANTA CHIAVE

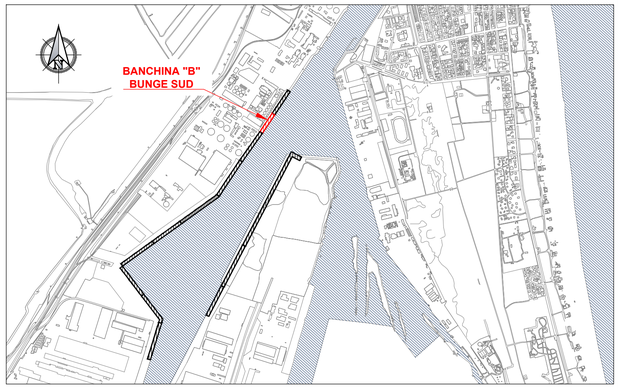

NOTE

1. TUTTE LE COORDINATE SONO RIFERITE AL SISTEMA ETRS89 / UTM zone 32N
2. TUTTE LE QUOTE SONO ESPRESSE IN m E RIFERITE AL CAPOSALDO IGM* (RMN2).
3. TUTTE LE DIMENSIONI SONO ESPRESSE IN m SALVO OVE DIVERSAMENTE SPECIFICATO
4. VERIFICARE IN CANTIERE LA POSIZIONE E LE DIMENSIONI DELLE PALANCOLE ESISTENTI.
5. ADEGUARE LA POSIZIONE DELLE BARRE DI ARMATURE IN FUNZIONE DELLE REALI GEOMETRIE ESISTENTI.
6. PER LE PRESCRIZIONI DEI MATERIALI SI RIMANDA ALLA TAVOLA "1114-E-BAB-CA-01".
7. IL SISTEMA DI RIPRESA DELLE ARMATURE DEL SOLETTONE E' INDICATIVO E SARA' DEFINITO IN FASE DI ESECUZIONE LAVORI.
8. IL SISTEMA DI COLLEGAMENTO TRA LE ARMATURE E LE PALANCOLE ESISTENTI, SARA' DEFINITA IN FASE DI ESECUZIONE LAVORI.
9. LE DIMENSIONI RAPPRESENTATE PER LA SAGOMA DELLE BARRE DI ARMATURA SONO LE DIMENSIONI ESTERNE MASSIME.
10. LE DIMENSIONI DELLE NICCHIE PER L'ALLOGGIO DEI TIRANTI DI PROGETTO DOVRANNO ESSERE DIMENSIONATE E VERIFICATE IN BASE ALLA COMPONENTISTICA DEI TIRANTI ED ALLE ATTREZZATURE IMPIEGATE PER LA LORO REALIZZAZIONE.

PIANTA NICCHIA TIRANTE
Scala 1:20

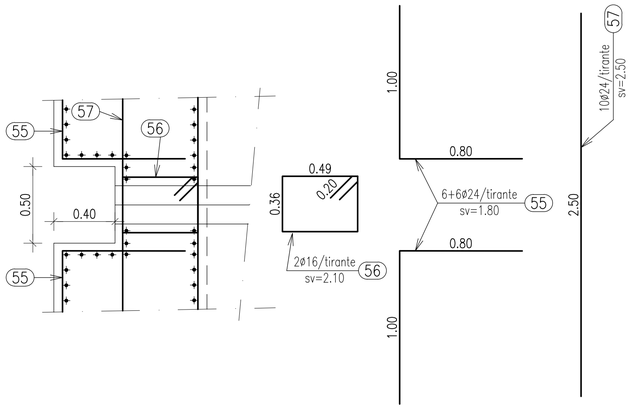

SEZIONE VERTICALE NICCHIA TIRANTE
Scala 1:20

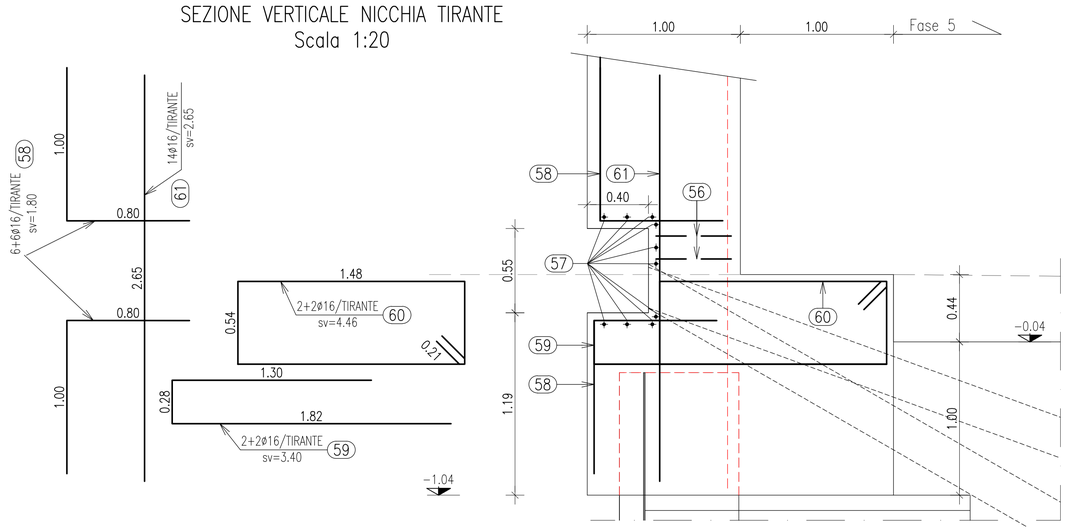

HUB PORTUALE ravenna

Autorità di Sistema Portuale del Mare Adriatico centro settentrionale

PORTO DI RAVENNA

APPROFONDIMENTO CANALI CANDIANO E BAIONA, ADEGUAMENTO BANCHINE OPERATIVE ESISTENTI, NUOVO TERMINAL IN PENISOLA TRATTAROLI E RIUTILIZZO MATERIALE ESTRATTO IN ATTUAZIONE AL P.R.P VIGENTE 2007 - I FASE - PORTO DI RAVENNA

PROGETTO ESECUTIVO

oggetto BA-BANCHINA "B" - BUNGE SUD
STRUTTURE
TRAVE IN C.A. - SEZIONI E DETTAGLI - ARMATURA 3/4 - DETTAGLIO TIRANTE

file	codice	scala
1114-E-BAB-STR-AR-07-0.dwg	1114-E-BAB-STR-AR-07-0	1:20 - 1:10

Revisione	data	causale	redatto	verificato	approvato
0	28/07/2021	Emissione per approvazione	Zardini	Marcolini	Busola

responsabile delle Integrazioni Specialistiche: **Ing. Lucia de Angelis**

responsabile del Procedimento: **Ing. Matteo Graziani**

committente

Autorità di Sistema Portuale del Mare Adriatico Centro Settentrionale
Via Antico Squero, 31
48122 Ravenna

contraente generale

Consorzio Stabile Grandi Lavori S.c.r.l.
Consorzio Stabile Grandi Lavori Scrl
Piazza del Popolo 18
00187 Roma

Dredging International
DEME - Dredging Interbnational NV
Haven 1025 - Scheldedijk 30
2070 Zwijndrecht - Belgium

progettisti

Technital S.p.A.
Via Carlo Cattaneo, 20
37121 Verona
Direttore Tecnico
Dott. Ing. Filippo Busola

F&M ingegneria
F&M Ingegneria SpA
Via Belvedere 8/10
30035 Mirano (VE)
Direttore Tecnico
Dott. Ing. Tommaso Tassi

SISPI ingegneria
SISPI srl
Via Filangieri 11
80121 Napoli
Direttore Tecnico
Dott. Ing. Marco Di Stefano