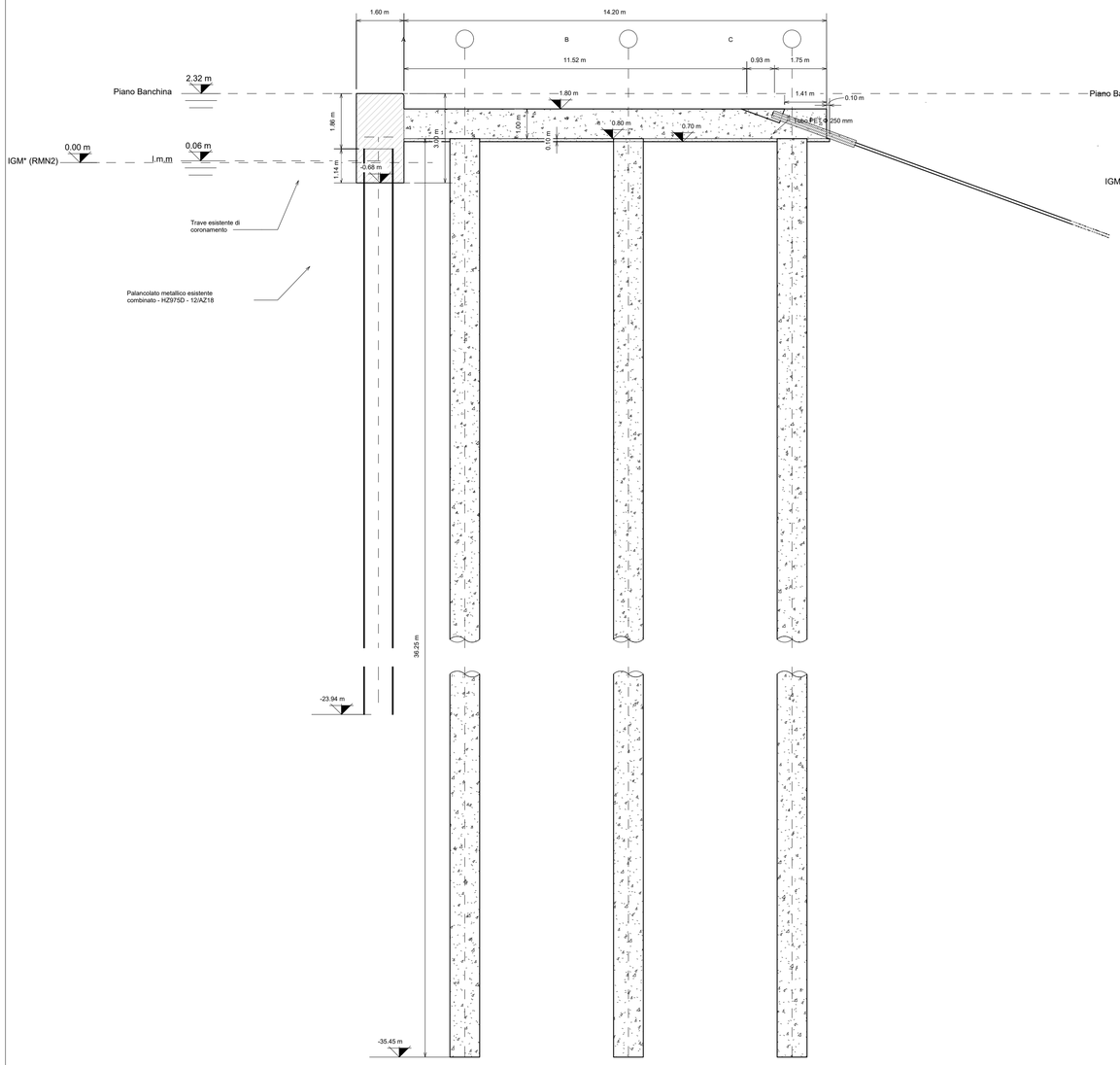

3 Sezione A - A
1 : 100

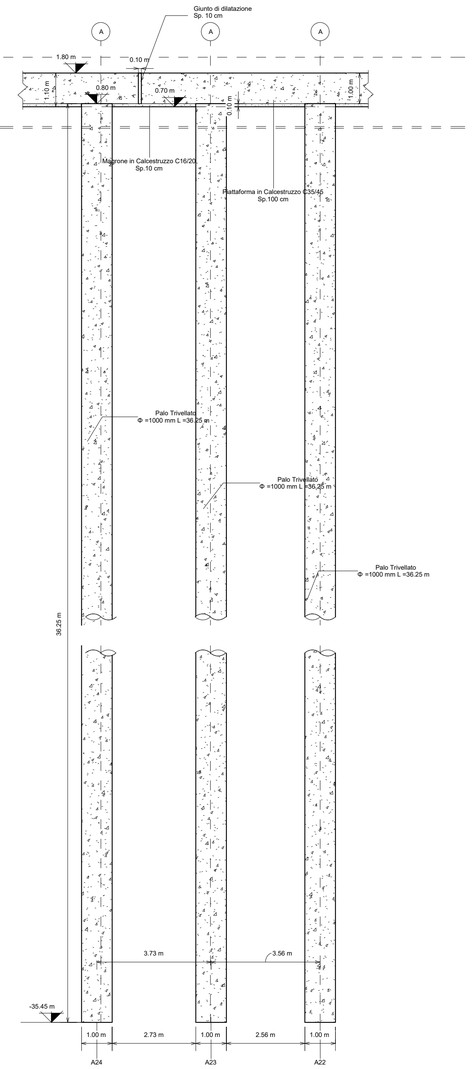

4 Sezione B - B
1 : 100

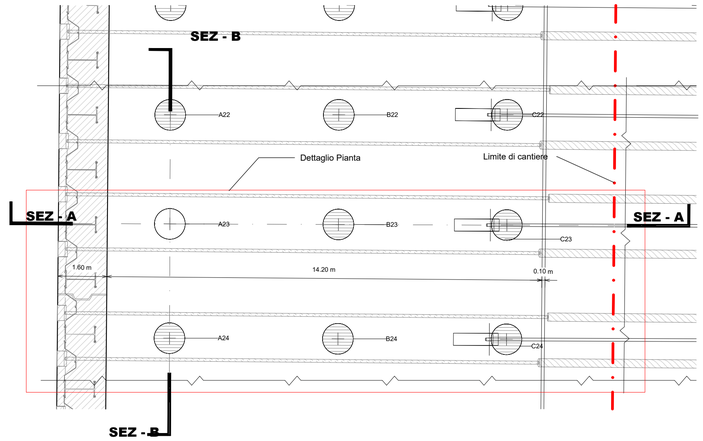

1 Pianta piattaforma in c.a. su pali
1 : 100

NOTA: Le tolleranze di tracciamento sono dell ´ordine di +/-10 cm. La tolleranza del tracciamento di tiranti e pali è di +/-10 negli assi x-y planimetrici.

NOTA*:
Per le prescrizioni dei materiali si rimanda alla tavola "1114 - E - BAD - STR - CA - 03 - 0 - Tipologie di vincoli della piattaforma - sezione e particolari"

NOTA**:
Le dimensioni delle nicchie per l ´alloggio dei tiranti di progetto dovranno essere dimensionate e verificate in base alla componentistica dei tiranti ed alle attrezzature impiegate per la loro realizzazione

NOTE

1. TUTTE LE COORDINATE SONO RIFERITE AL SISTEMA ETRS89 / UTM zone 32N
2. TUTTE LE QUOTE SONO ESPRESSE IN METRI E RIFERITE AL CAPOSALDO IGM* (RMN2)
3. TUTTE LE DIMENSIONI SONO ESPRESSE IN m SALVO OVE DIVERSAMENTE SPECIFICATO
4. l.m.m. = + 0.06 RISPETTO AL CAPOSALDO IGM (RMN2)

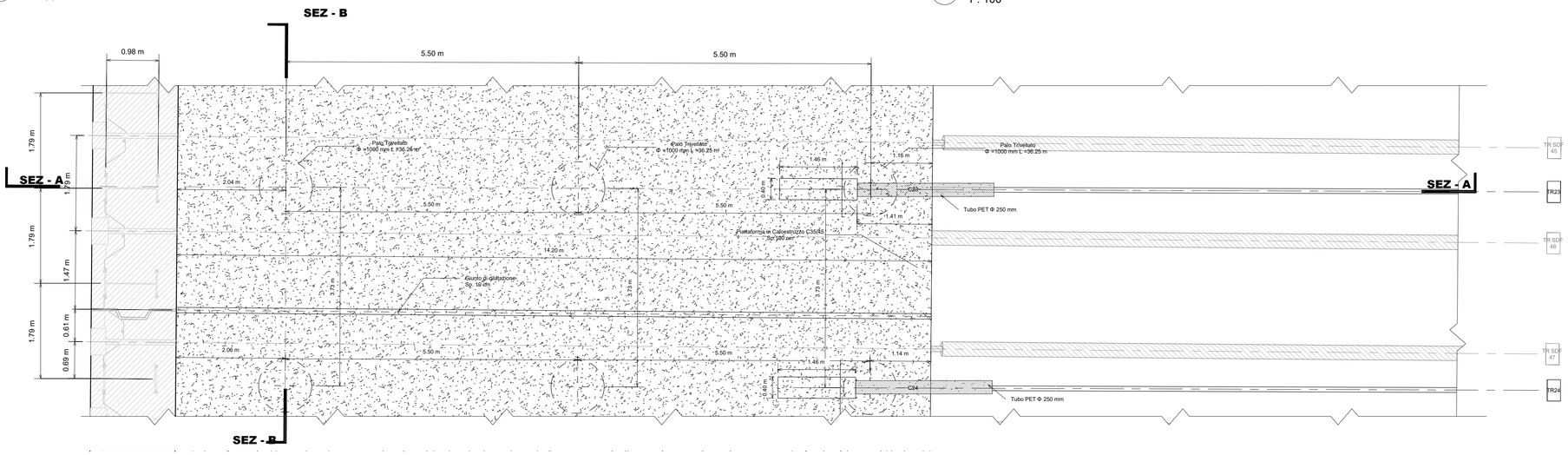

2 Dettaglio Pianta
1 : 50

PROGETTO ESECUTIVO

oggetto BANCHINA "E" - "F" - "G" - "H" - TRATTAROLI SUD/NORD
STRUTTURE - CANTIERE E
PIATTAFORMA SU PALI - CARPENTERIE - PIANTE E SEZIONI 1 (TRATTAROLI NORD)

file	codice	scala
1114-E-BAE-STR-CA-03- 0	1114-E-BAE-STR-CA-03- 0	VARIE

Revisione	data	causale	redatto	verificato	approvato
0	15/09/2021	Emissione per approvazione	Castagna	Marcolini	Busola

responsabile delle Integrazioni Specialistiche: **Ing. Lucia de Angelis**

responsabile del Procedimento: **Ing. Matteo Graziani**

committente

Autorità di Sistema Portuale del Mare Adriatico centro settentrionale

Autorità di Sistema Portuale del Mare Adriatico Centro Settentrionale
Via Antico Squero, 31
48122 Ravenna

contraente generale

Consorzio Stabile Grandi Lavori S.c.r.l.

Consorzio Stabile Grandi Lavori Scrl
Piazza del Popolo 18
00187 Roma

Dredging International

DEME - Dredging Interbnational NV
Haven 1025 - Scheldedijk 30
2070 Zwijndrecht - Belgium

progettisti

TECHNITAL

Technital S.p.A.
Via Carlo Cattaneo, 20
37121 Verona

Direttore Tecnico
Dott. Ing. Filippo Busola

F&M ingegneria

F&M Ingegneria SpA
Via Belvedere 8/10
30035 Mirano (VE)

Direttore Tecnico
Dott. Ing. Tommaso Tassi

SISPI engineering

SISPI srl
Via Filangieri 11
80121 Napoli

Direttore Tecnico
Dott. Ing. Marco Di Stefano