SEZIONE VERTICALE PALO IN C.A.
Ø 1000mm

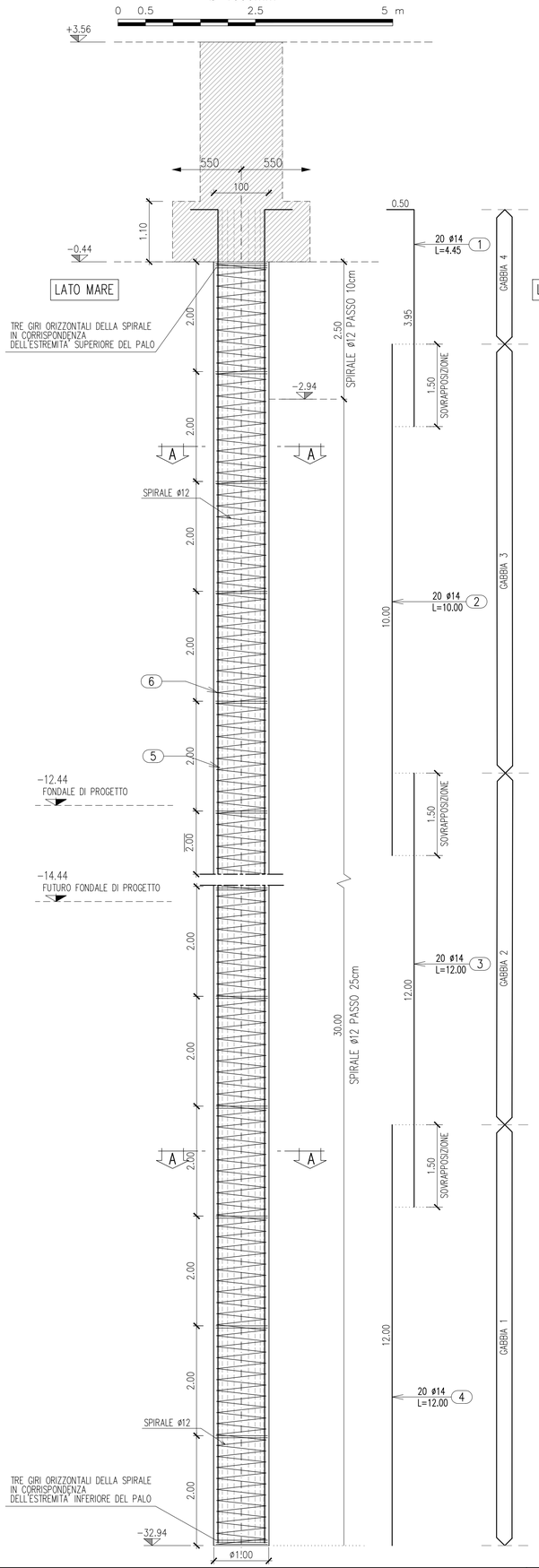

TRAVE DI FONDAZIONE GRU

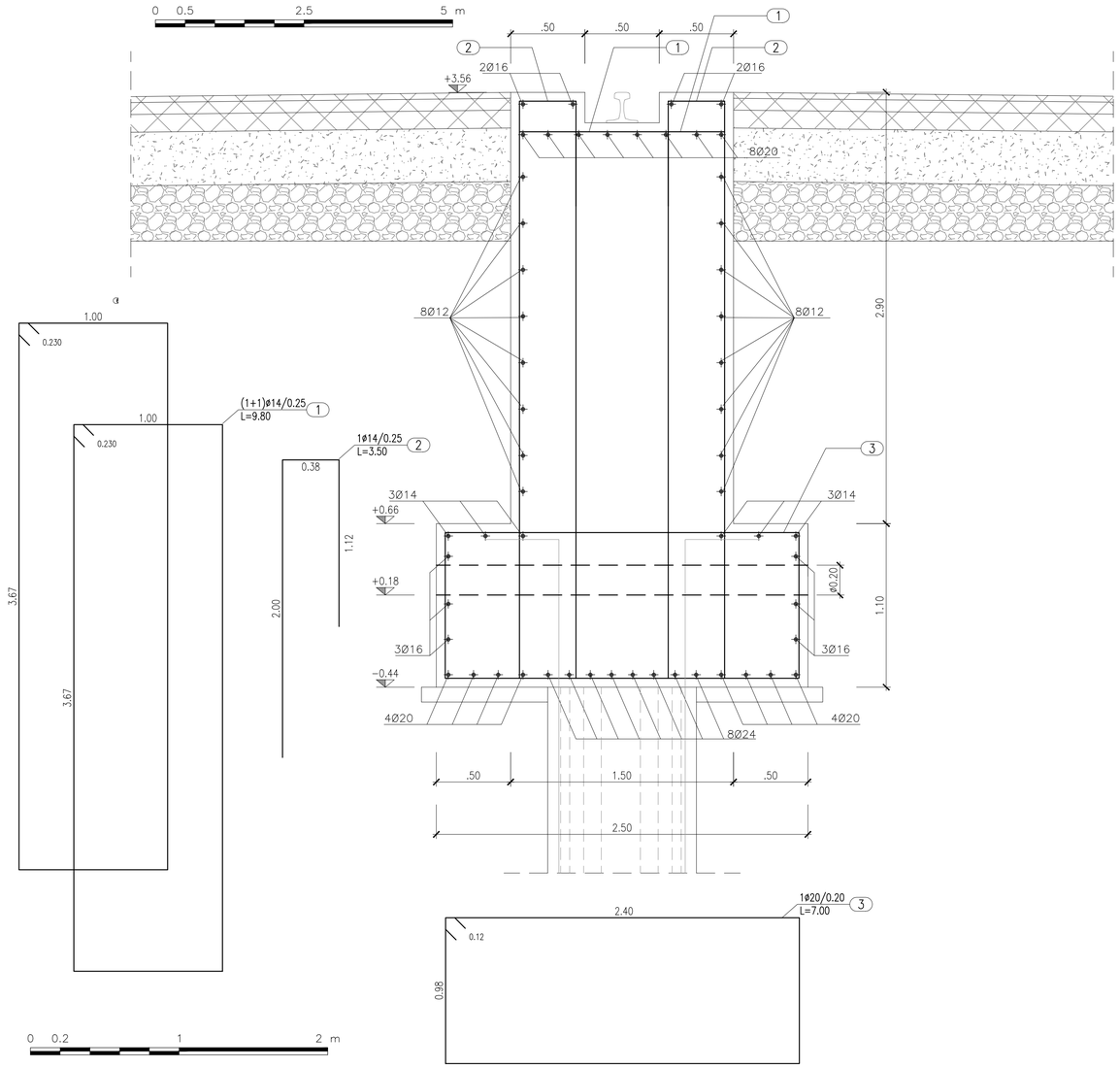

SEZIONE A-A

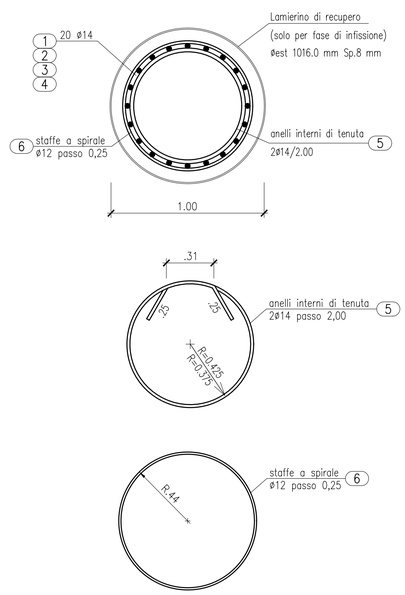

DETTAGLIO ROTAIA

1:10 (A1)

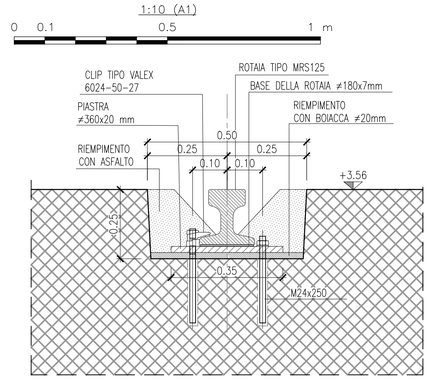

NOTE:

- ADEGUARE LA POSIZIONE DELLE BARRE DI ARMATURE IN FUNZIONE DELLE REALI GEOMETRIE ESISTENTI
- CONSENTIRE FLESSIBILITA' SUL TRACCIAMENTO DELLE OPERE DI FONDAZIONE
- PER LE PRESCRIZIONI DEI MATERIALI SI RIMANDA ALLA TAVOLA "1114-E-BAN-STR-RC-02-0"
- PALI Ø1000: TUBI E LAMIERINI CON VIBROINFISSIONE

KEY-PLAN

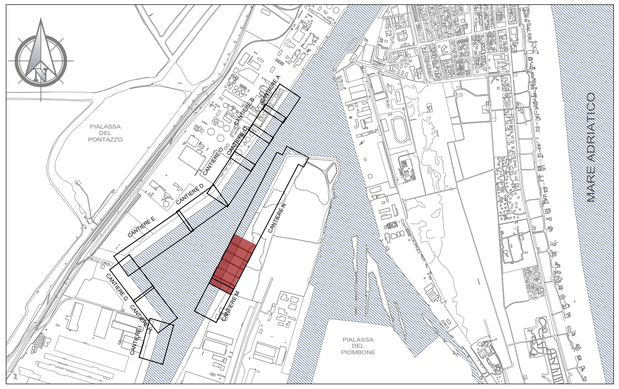

KEY-SECTION

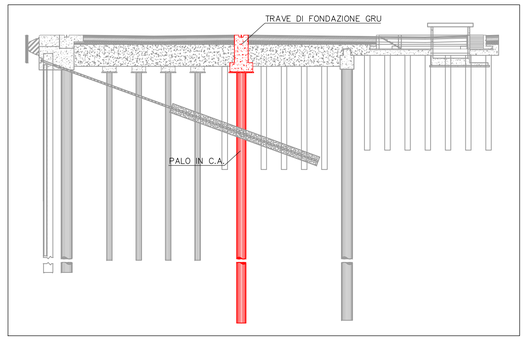

NOTE

1. TUTTE LE COORDINATE SONO RIFERITE AL SISTEMA ETRS89 / UTM zone 32N
2. TUTTE LE QUOTE SONO ESPRESSE IN m E RIFERITE AL CAPOSALDO IGM* (RMN2)
3. TUTTE LE DIMENSIONI SONO ESPRESSE IN m SALVO OVE DIVERSAMENTE SPECIFICATO
4. l.m.m. = + 0.06 RISPETTO AL CAPOSALDO IGM (RMN2)

HUB PORTUALE ravenna

Autorità di Sistema Portuale del Mare Adriatico centro settentrionale

PORTO DI RAVENNA

APPROFONDIMENTO CANALI CANDIANO E BAIONA, ADEGUAMENTO BANCHINE OPERATIVE ESISTENTI, NUOVO TERMINAL IN PENISOLA TRATTAROLI E RIUTILIZZO MATERIALE ESTRATTO IN ATTUAZIONE AL P.R.P VIGENTE 2007 - I FASE - PORTO DI RAVENNA

PROGETTO ESECUTIVO

oggetto: BAN - BANCHINA "N1" - NUOVO TERMINAL CONTAINER
STRUTTURE
TRAVE DI FONDAZIONE GRU E PALO CON RESPINGENTI - CARPENTERIE E ARMATURE

file	codice	scala
1114-E-BAN-STR-AR-02-0.dwg	1114-E-BAN-STR-AR-02-0	1:50 - 1:20

Revisione	data	causale	redatto	verificato	approvato
0	28/07/2021	Emissione per approvazione	E. Balsamo	L. Masiero	T. Tassi

responsabile delle Integrazioni Specialistiche: **Ing. Lucia de Angelis**

responsabile del Procedimento: **Ing. Matteo Graziani**

committente

Autorità di Sistema Portuale del Mare Adriatico centro settentrionale

Autorità di Sistema Portuale del Mare Adriatico Centro Settentrionale
Via Antico Squero, 31
48122 Ravenna

contraente generale

Consorzio Stabile Grandi Lavori S.c.r.l.

Consorzio Stabile Grandi Lavori Scrl
Piazza del Popolo 18
00187 Roma

Dredging International

DEME - Dredging International NV
Haven 1025 - Scheldedijk 30
2070 Zwijndrecht - Belgium

progettisti

Technital S.p.A.
Via Carlo Cattaneo, 20
37121 Verona

Direttore Tecnico
Dott. Ing. Filippo Busola

F&M ingegneria S.p.A.
Via Belvedere 8/10
30035 Mirano (VE)

Direttore Tecnico
Dott. Ing. Tommaso Tassi

SISPI engineering
Via Filangieri 11
80121 Napoli

Direttore Tecnico
Dott. Ing. Marco Di Stefano