PARABORDI

PROSPETTO
Scala 1:25

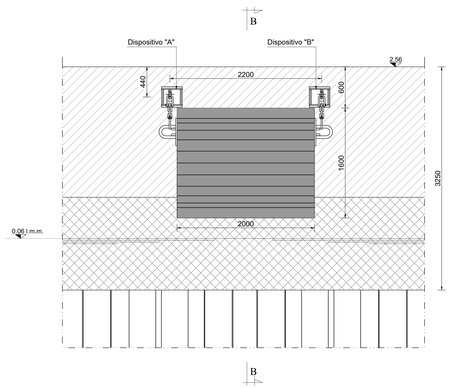

SEZIONE B-B
Scala 1:25

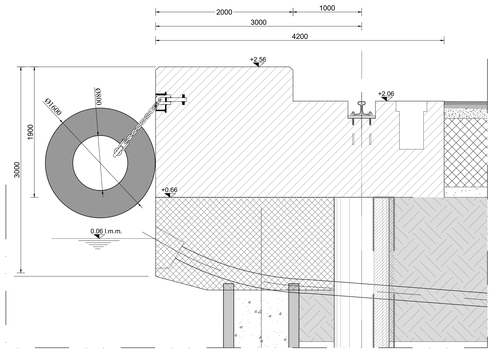

PARTICOLARI DISPOSITIVI DI ANCORAGGIO PARABORDI
Scala 1:5

DISPOSITIVO TIPO "A"

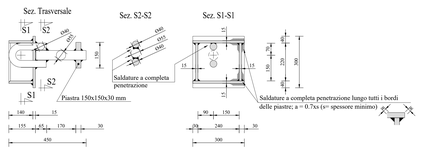

DISPOSITIVO TIPO "B"

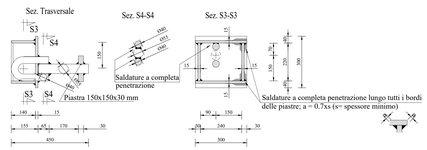

SCALETTE ALLA MARINARA

PROSPETTO
Scala 1:25

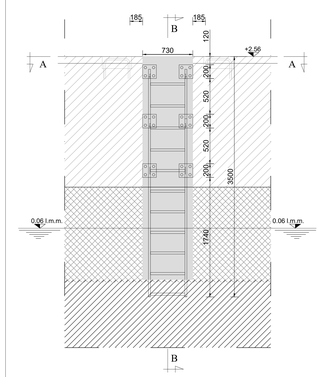

SEZIONE B-B
Scala 1:25

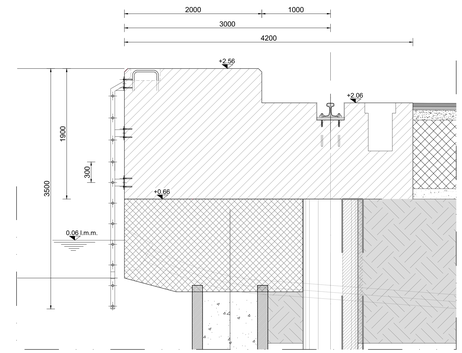

SEZIONE A-A
Scala 1:25

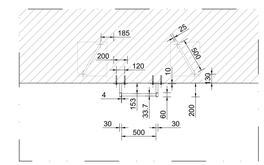

BITTE DI ORMEGGIO DA 1000 kN

SEZIONE BITTA DI ORMEGGIO STANDARD
Scala 1:25

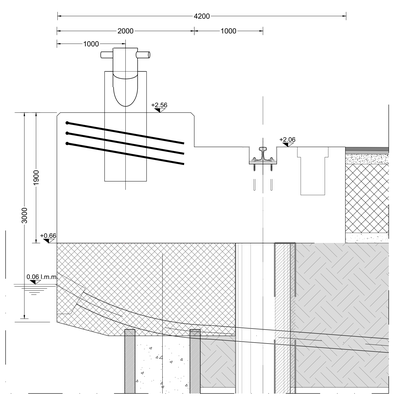

PARTICOLARE BITTA DI ORMEGGIO STANDARD
Scala 1:25

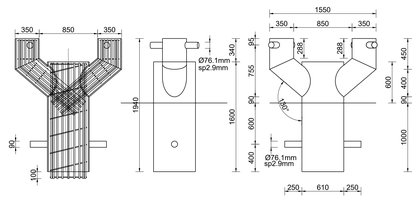

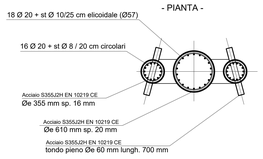

PIANTA IN CORRISPONDENZA DELLA BITTA STANDARD
Scala 1:25

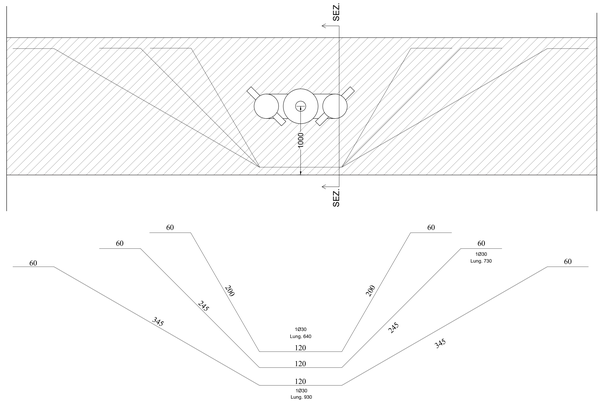

PIANTA BINARIO VIE DI CORSA GRU

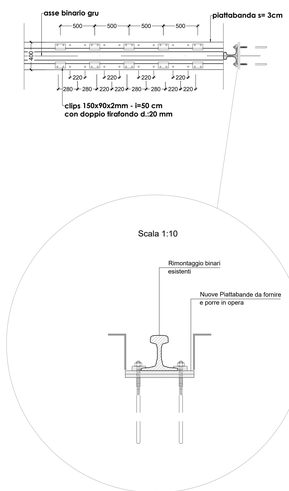

PRESCRIZIONI MATERIALI

PARABORDI:

- Acciaio per dispositivi di ancoraggio parabordi :
  Acciaio zincato a caldo (UNI 5744 minimo 52 micron) : S 275
- Acciaio per golfari di fissaggio parabordi e traversi :
  Acciaio zincato a caldo (UNI 5744 minimo 52 micron) : C 40 bonificato - UNI 7845
- Gomma :
  Durezza : 75 +/- 5 gradi shore A
  Carico di rottura min : 15 MPa

SCALETTE ALLA MARINARA

Acciaio Inox AISI 316

CARATTERISTICHE DEI MATERIALI

BITTE:
- Acciaio S355J2H EN 10219 CE 610X20 mm
- Acciaio S355J2H EN 10219 CE 355.6X16 mm
- Saldatura ERW longitudinale con certificazione 3.1 EN 10204 + DOP.

N.B. - MISURE IN mm
SALVO DOVE DIVERSAMENTE SPECIFICATO

HUB PORTUALE ravenna

Autorità di Sistema Portuale del Mare Adriatico centro settentrionale

Porto di Ravenna

APPROFONDIMENTO CANALI CANDIANO E BAIONA, ADEGUAMENTO BANCHINE OPERATIVE ESISTENTI, NUOVO TERMINAL IN PENISOLA TRATTAROLI E RIUTILIZZO MATERIALE ESTRATTO IN ATTUAZIONE AL P.R.P VIGENTE 2007 - I FASE - PORTO DI RAVENNA

PROGETTO ESECUTIVO

oggetto BA- BANCHINA "O" - LLOYD
ARREDI DI BANCHINA

file	codice	scala
1114-E-BAO-ARS-CA-01-1	1114-E-BAO-ARS-CA-01-1	VAR.

Revisione	data	causale	redatto	verificato	approvato
0	28/07/2021	Prima emissione	R. Di Maio	A. Longo	M. Di Stefano
1	15/09/2021	Emissione per approvazione	R. Di Maio	A. Longo	M. Di Stefano

responsabile delle integrazioni Specialistiche: **Ing. Lucia de Angelis**

responsabile del Procedimento: **Ing. Matteo Graziani**

committente

Autorità di Sistema Portuale del Mare Adriatico centro settentrionale
Via Antonio Cecchi, 31
48122 Ravenna

contraente generale

Consorzio Stabile Grandi Lavori S.c.a.l.
Consorzio Stabile Grandi Lavori Scrl
Via Antonio Cecchi 31
00187 Roma

Dredging International
DEME - Dredging International NV
Haven 1025 Scheldedijk 30
2070 Zwijndrecht - Belgium

progettisti

Technital S.p.A.
Via Carlo Cattaneo, 20
35121 Padova

Direttore Tecnico
Dott. Ing. Filippo Busola

FGM ingegneria
FGM Ingegneria Srl
Via Bartolelle 8/30
36030 Thiene (VI)

Direttore Tecnico
Dott. Ing. Tommaso Tassi

SISPI
SISPI Srl
Via Finanger 1
39031 Brunico

Direttore Tecnico
Dott. Ing. Marco Di Stefano