PANNELLO A MESSAGGIO VARIABILE
AL Km 4+750.00
SCALA 1:50

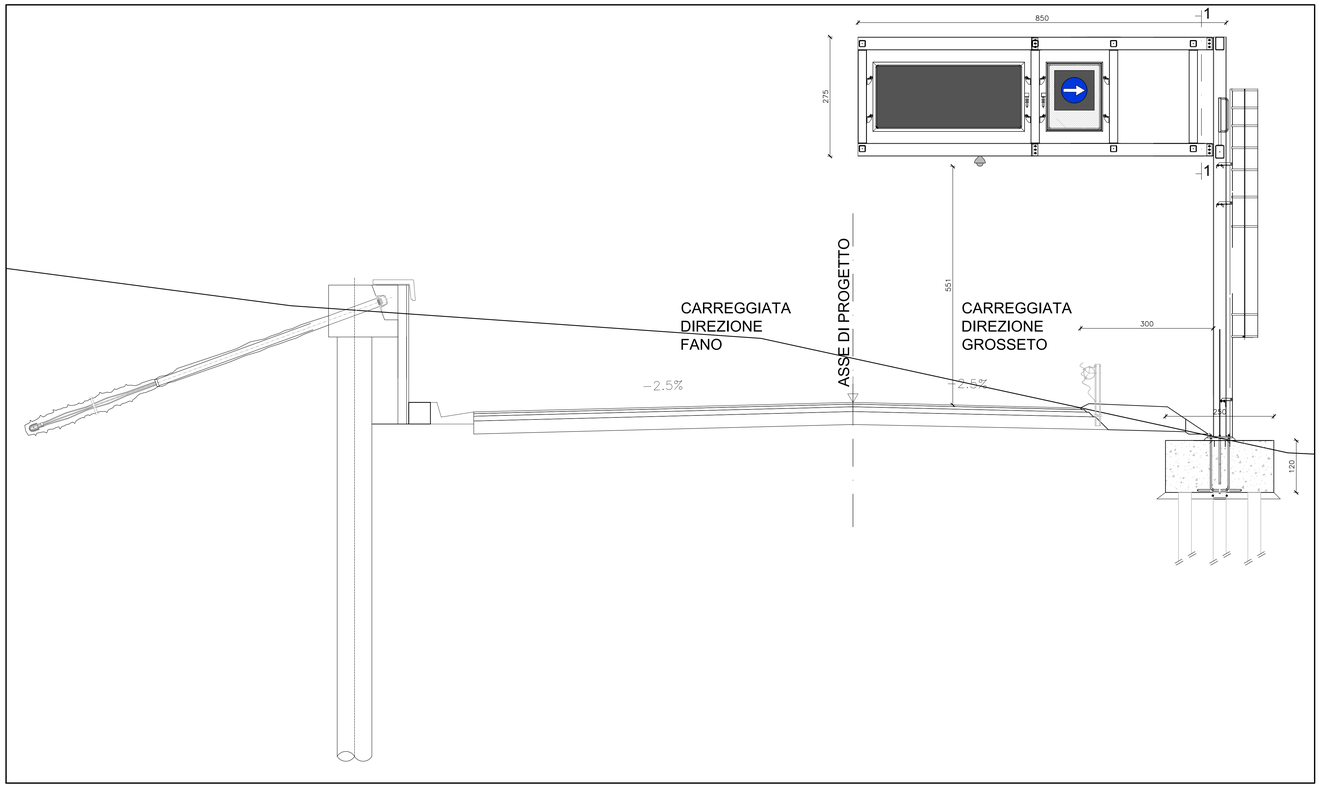

PARTICOLARE MICROPALO
SCALA 1:20

ANCORAGGIO IN FONDAZIONE – SEZIONE

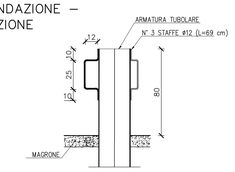

ANCORAGGIO IN FONDAZIONE – PIANTA

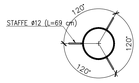

CARPENTERIA PLINTO SM04
SCALA 1:20

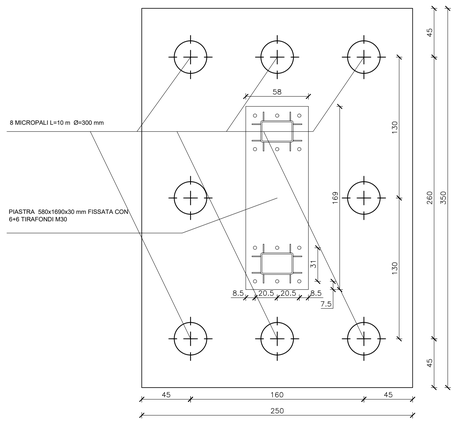

PARTICOLARE FISSAGGIO A TERRA
SCALA 1:10

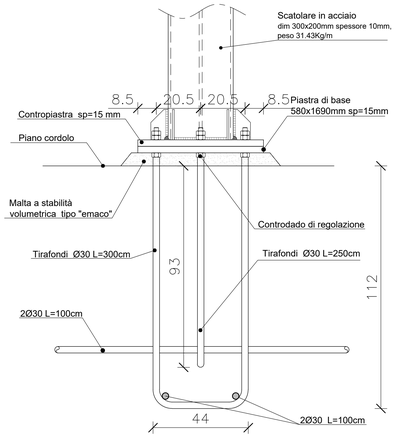

Tirafondi M 30 S235JR

PANNELLO A PITTOGRAMMI
SCALA 1:20

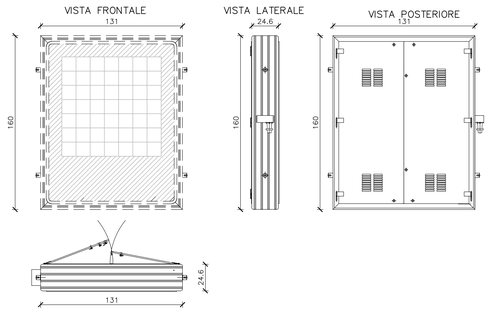

ARMATURA PLINTO
SCALA 1:20

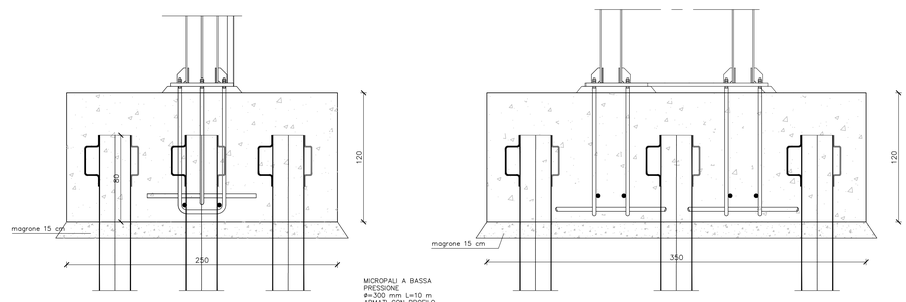

MICROPALI A BASSA PRESSIONE
ø=300 mm L=10 m
ARMATI CON PROFILO TUBOLARE IN ACCIAIO
ø=219.1 mm sp. 10 mm

PIANTA IMPALCATO
SCALA 1:50

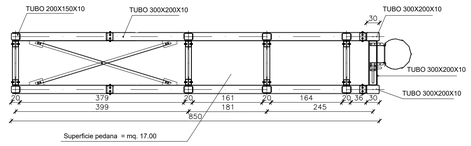

PIANTA TRAVERSI SUPERIORI
SCALA 1:50

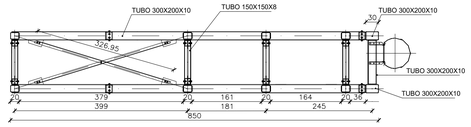

PANNELLO ALFANUMERICO
SCALA 1:20

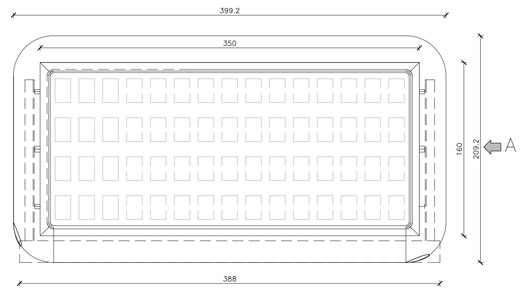

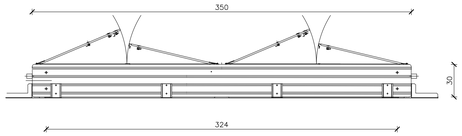

SEZIONE 1–1
SCALA 1:50

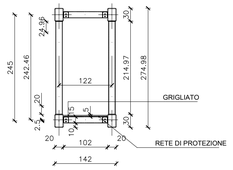

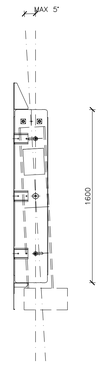

VISTA A–A
SCALA 1:20

GETTO DI PULIZIA E LIVELLAMENTO
- CONFORME ALLA EN 206-1:2006
CONGLOMERATO CEMENTIZIO PER MAGRONE E/O OPERE DI SOTTOFONDAZIONE
CON CEMENTO: 150 Kg/mc

CALCESTRUZZO PER FONDAZIONE ED ELEVAZIONE
- A PRESTAZIONE GARANTITA CONFORME ALLA UNI EN 206-1:2006
- CLASSE DI RESISTENZA MINIMA A COMPRESSIONE: C 25/30
- CLASSE DI CONSISTENZA SLUMP: S4
- CLASSE DI ESPOSIZIONE: XC2
- DIMENSIONE MASSIMA DEGLI AGGREGATI: Dmax 20
- COPRIFERRO: 45mm

MATERIALI
- Elementi saldati in acciaio con sp. ≤ 20mm S355J0W
- Elementi saldati in acciaio con 20mm < sp. ≤ 40mm S355J2W
- Elementi saldati in acciaio con sp. > 40mm S355K2W
- Elementi non saldati, angolari e piastre scalda, S355J0W
- imbottiture con sp. < 3mm (S355J0W)
Acciaio secondo norma UNI EN 10025

BULLONI (FORMA , MATERIALE)
- SE NON DIVERSAMENTE INDICATO , I BULLONI SONO COMPOSTI DA VITE , RONDELLA DI TESTA , RONDELLA DEL DADO , DADO
- VITE CL.8.8 – FORMA UNI EN ISO 4017 – CLASSE 8.8 UNI EN ISO 898-1
- VITE CL.10.9 – FORMA DIN 6914 – CLASSE 10.9 UNI EN ISO 898-1
- DADO – FORMA UNI EN ISO 4035 – CLASSE 8/10 EN ISO 20898-2
- RONDELLA – FORMA DIN 6916 (UNI 5714) – C50 EN 10083-2 HRC 32 – 40

ACCIAIO PER ARMATURE ORDINARIE E PER R.E.S.
- B450C

ACCIAIO PER TUBI MICROPALO
- S355H

Sviluppo Peso Carpenteria Portali a Bandiera

Descrizione	N.	Lunghezza	Peso	Sviluppo
300x200x10	2	9,22	74,5	1.373,78
300x200x10	4	8,20	74,5	2.443,60
200x150x10	8	2,15	58,8	1.011,36
150x150x8	8	1,02	33,9	276,63
300x200x10	4	1,02	59,1	245,85
Controventare 60x60x6	2	3,27	5,06	33,09
Controventare 60x60x6	2	3,27	5,06	33,09
Profilo a L su piloni 140x140x6	1	1,02	9,00	9,18
Profilo ad U per ancoraggio scaletta	3	1,02	12	36,72
Scaletta	1	1,00	250	250,00
Bulloneria e piastre di ancoraggio	1	1,00	250	250,00
			Totale Kg.	**5.963,31**

anas
GRUPPO FS ITALIANE

Direzione Progettazione e Realizzazione Lavori

S.G.C. E78 GROSSETO - FANO
Tratto Selci Lama (E45) - S. Stefano di Gaifa.
Adeguamento a 2 corsie del tratto della Variante di Urbania

PROGETTO DEFINITIVO

ANAS - DIREZIONE PROGETTAZIONE E REALIZZAZIONE LAVORI

COORDINATORE PER LA SICUREZZA IN FASE DI PROGETTAZIONE
Ing. Giuseppe Resto
Ordine Ingegneri Provincia di Roma n. 20629

IL GEOLOGO
Dott. Geol. Salvatore Marino
Ordine dei geologi della Regione Lazio n. 1069

VISTO: IL RESP. DEL PROCEDIMENTO
Ing. Vincenzo Catone

VISTO: IL RESP. DEL PROGETTO
Arch.Pianif. Marco Colazza

I PROGETTISTI SPECIALISTICI
Ing. Ambrogio Spinelli
Ordine Ingegneri Provincia di Roma n. 20807
Ing. Moreno Angeletti
Ordine Ingegneri Provincia di Perugia n. A2097
Ing. Claudio Muller
Ordine Ingegneri Provincia di Roma n. 15754
Ing. Giuseppe Resto
Ordine Ingegneri Provincia di Roma n. 20629

PROGETTAZIONE ATI:
(Mandataria) GPI INGEGNERIA – GESTIONE PROGETTI INGEGNERIA srl
(Mandante) geoprogetti
(Mandante) cocprogetti
(Mandante) engeko
(Mandante) SAIM Studio di Architettura e Ingegneria Riuniti

IL PROGETTISTA E RESPONSABILE DELL'INTEGRAZIONE DELLE PRESTAZIONI SPECIALISTICHE (DPR207/10 ART 15 COMMA 2)
Dott. Ing. GIORGIO GUIDUCCI
Ordine Ingegneri Provincia di Roma n. 14035
DOTT. ING. GIORGIO GUIDUCCI ORDINE DEGLI INGEGNERI PROV. ROMA N. 14035

PROGETTO DELL'INFRASTRUTTURA
Segnaletica e Barriere di Sicurezza

Segnaletica verticale – Pannello a messaggio variabile prog. 4+750 – Carpenteria

CODICE PROGETTO			NOME FILE	REVISIONE	SCALA
PROGETTO	LIV.PROG.	ANNO	T00PS01TRACP02_A		
DPAN247	D	22	CODICE ELAB. T00PS01TRACP02	A	Var.

REV.	DESCRIZIONE	DATA	REDATTO	VERIFICATO	APPROVATO
D					
C					
B					
A	Emi. Ist.U.0039705 24/01/22 e Ist.U.0057794 01/02/22	Feb. '22	Belà	Signorelli	Guiducci