PARTICOLARE PICCHETTO LUMINOSO
SCALA 1:5
MISURE IN CM

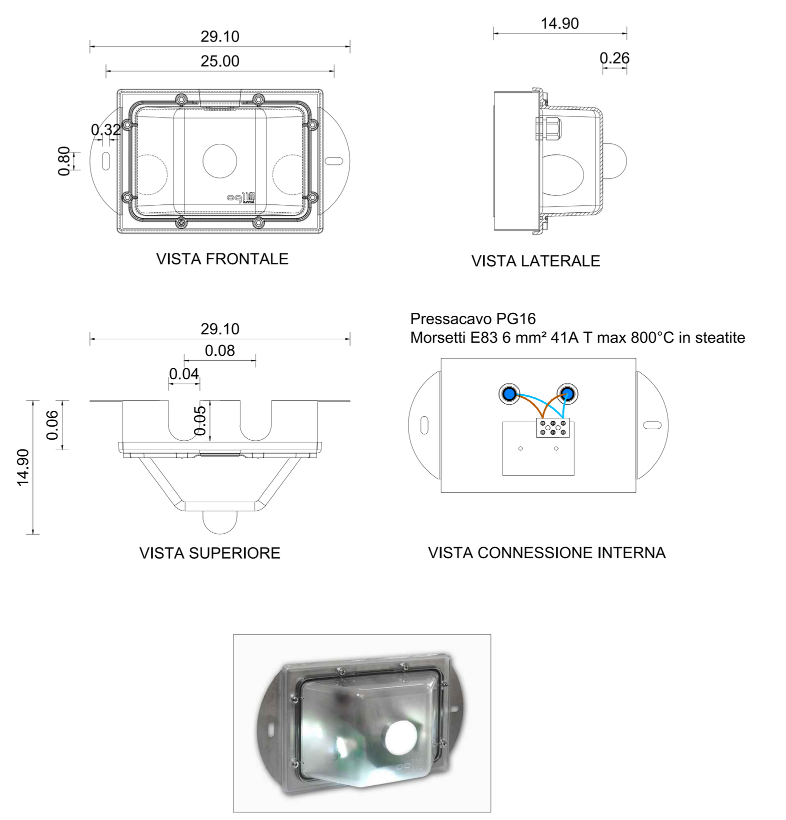

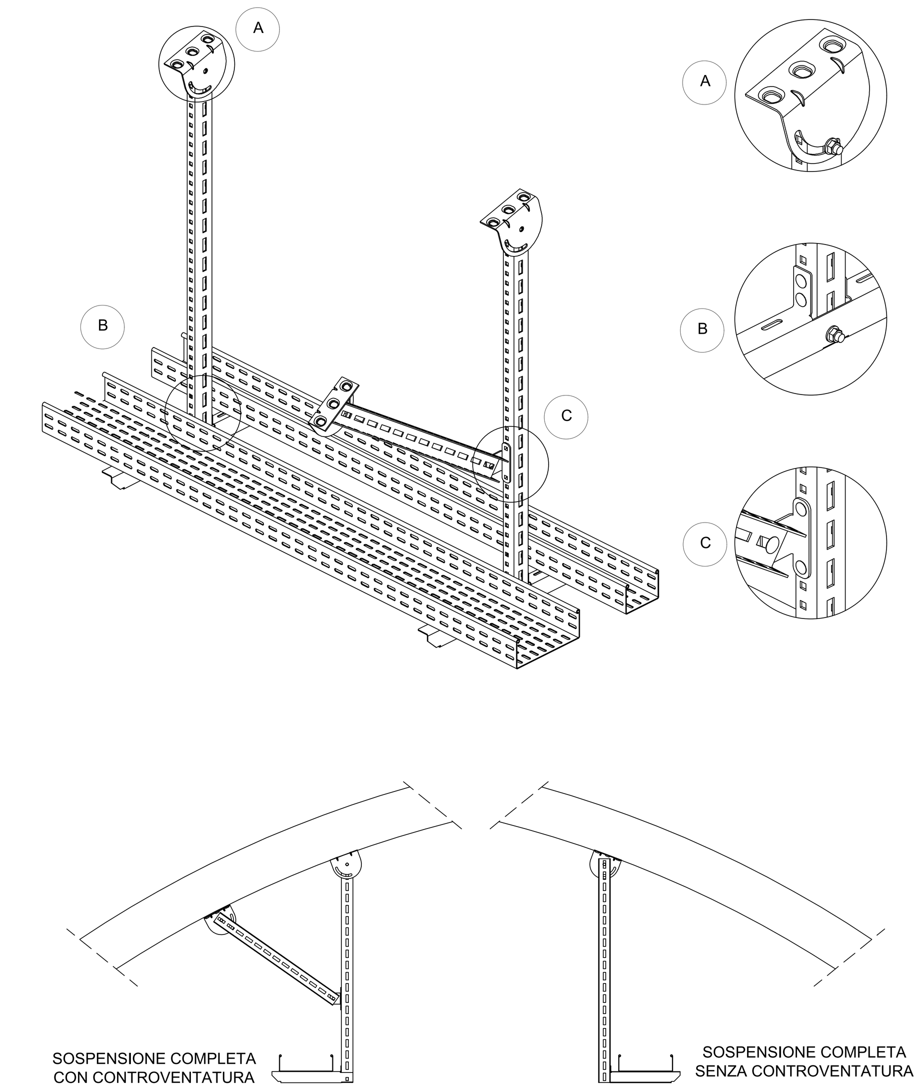

CONTROVENTATURA PER SOSPENSIONE REGOLABILE
Staffa, attacco, profilo, bulloni

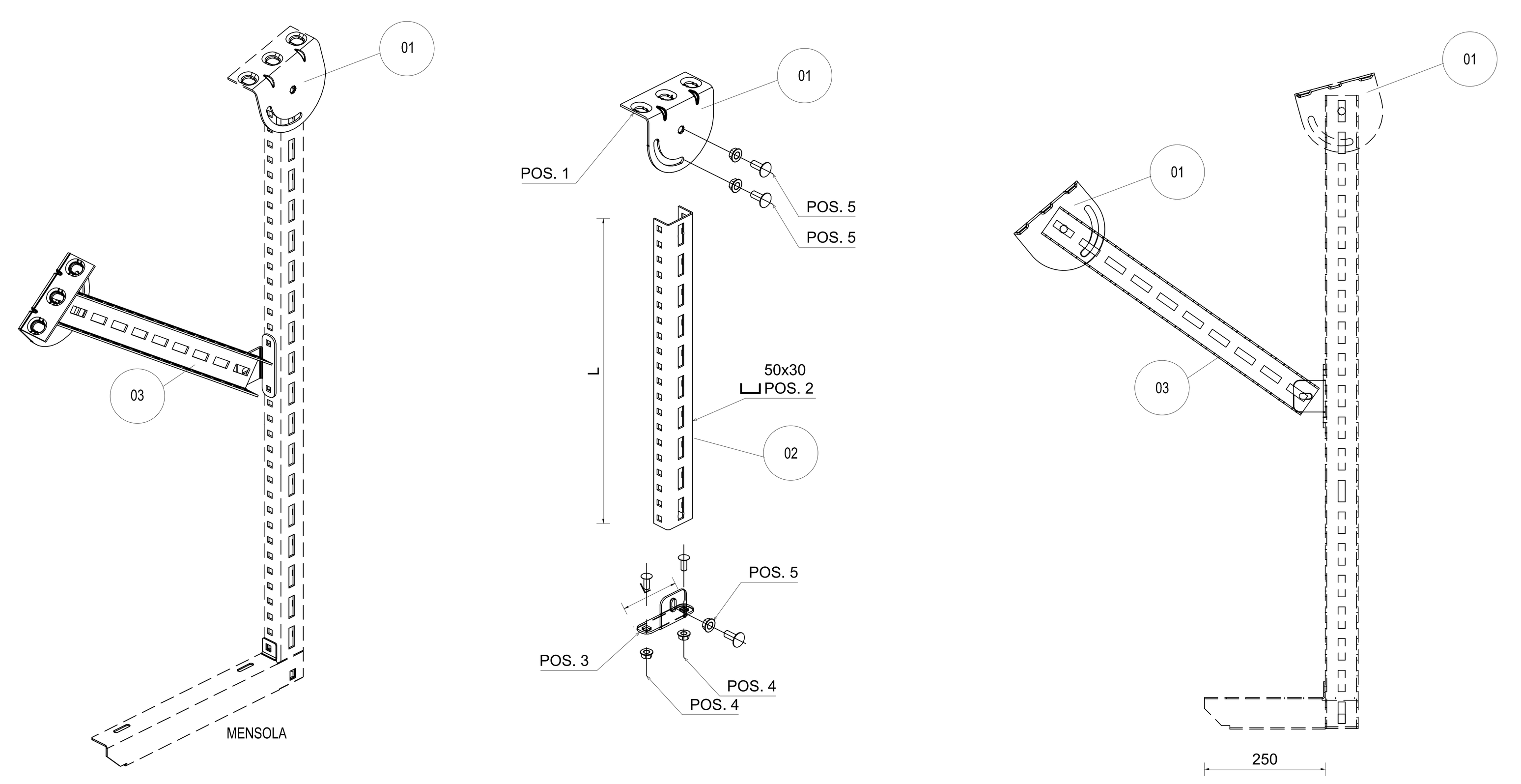

MATERIALE:
Acciaio inox AISI 304

POS.	DESCRIZIONE
01	Staffa regolabile tipo A
02	Profilo portamensole 50x30
03	Attacco controventatura
04	Bulloni M8x20 TTQST con dado flangiato
05	Bulloni M10x25 TTQST con dado flangiato

ASSE PRINCIPALE IN GALLERIA NATURALE
SCALA 1:100

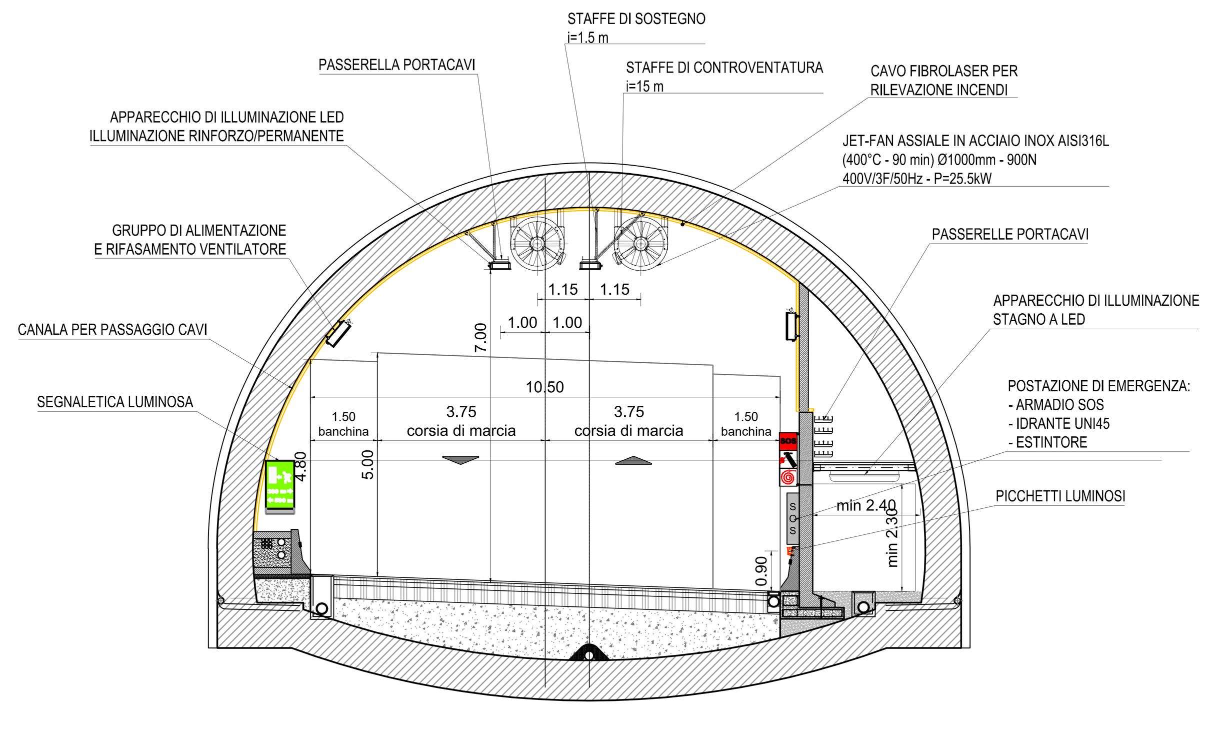

SEGNALE "USCITA DI EMERGENZA"
DISEGNI COSTRUTTIVI
CARTELLO TRIANGOLARE Dim.600x600x1050H1080mm

SEGNALE "STAZIONE DI EMERGENZA"
DISEGNI COSTRUTTIVI
CARTELLO TRIANGOLARE Dim. 450x450x450H980mm

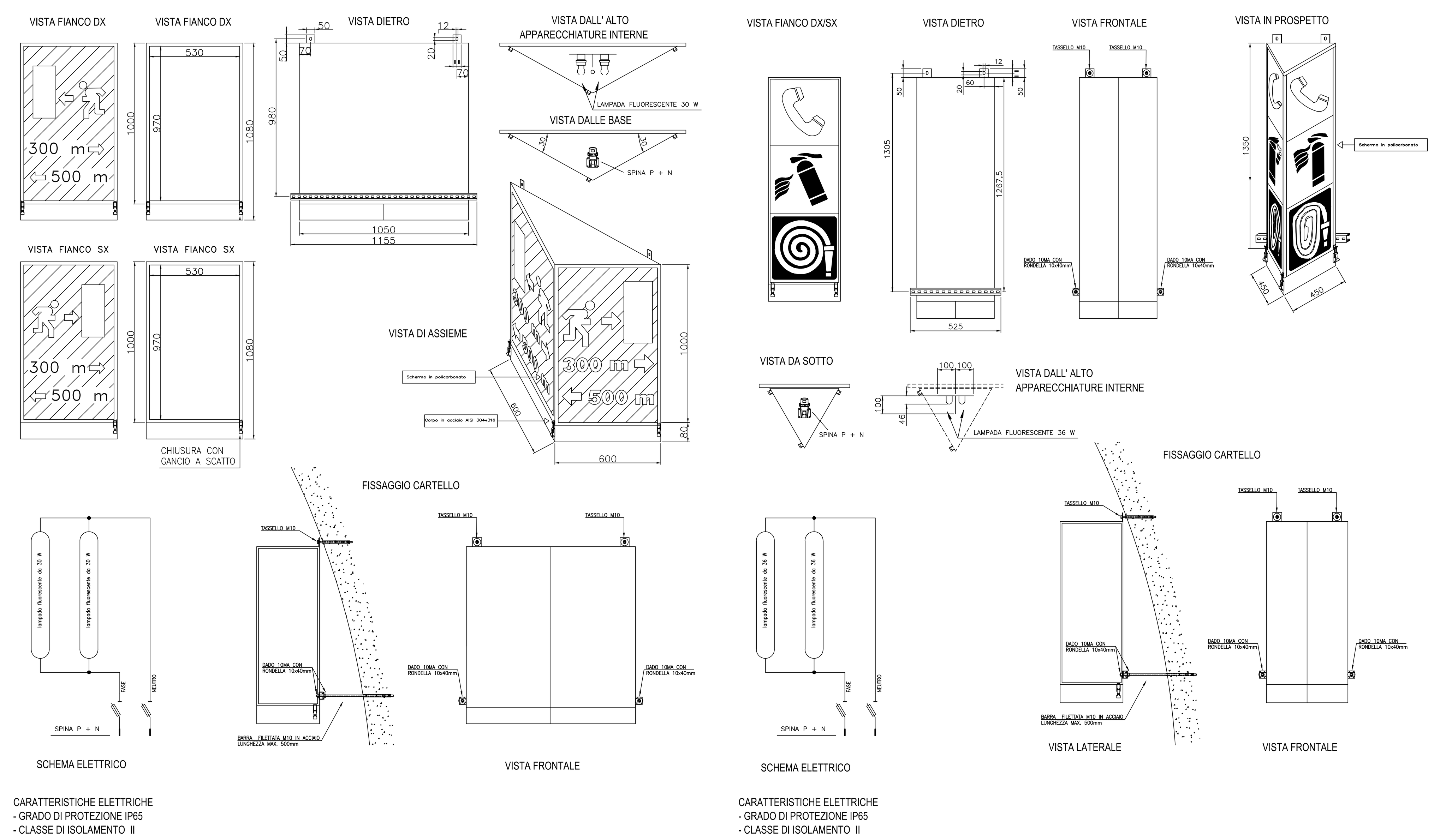

PARTICOLARE JET-FAN - FUORI SCALA

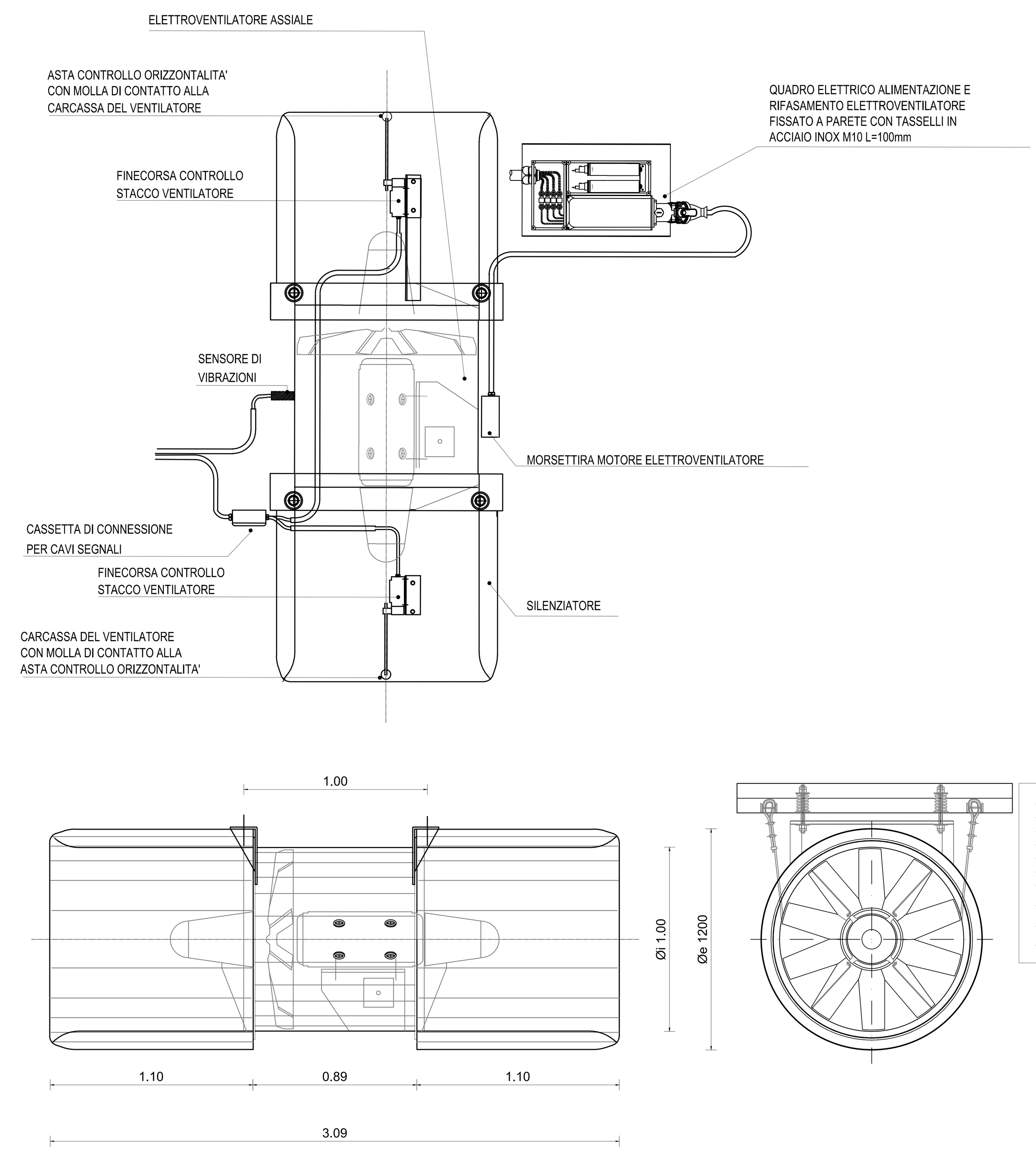

- DIAMETRO GIRANTE	1000 mm
- PORTATA ARIA	24.0 mc/s
- SPINTA IN ARIA FERMA	900 N
- VELOCITA' USCITA ARIA	30.5 m/s
- VELOCITA' DI ROTAZIONE	1470 GIRI/MIN.
- POTENZA MOTORE	25.5 KW
- CLASSE ISOLAMENTO	H
- ALIMENTAZIONE ELETTRICA	690V/50 Hz/3F 400V/50 Hz/3F
- LIVELLO RUMOROSITA'	71 dB a 10 m
- TEMPERATURA MAX	+40°C OPPURE 400°C PER 90 MIN.

PARTICOLARE INSTALLAZIONE STAZIONE DI MISURA DI CO - OP - NOx
fuori scala

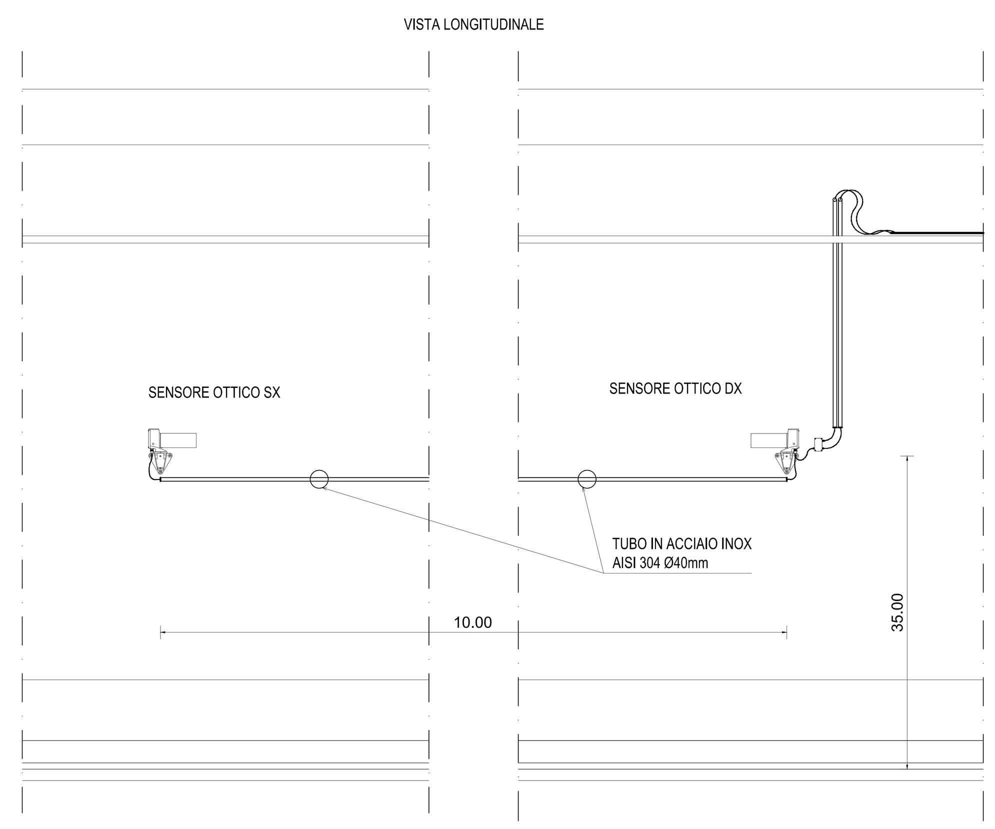

GRUPPO ALIMENTAZIONE E RIFASAMENTO - FUORI SCALA

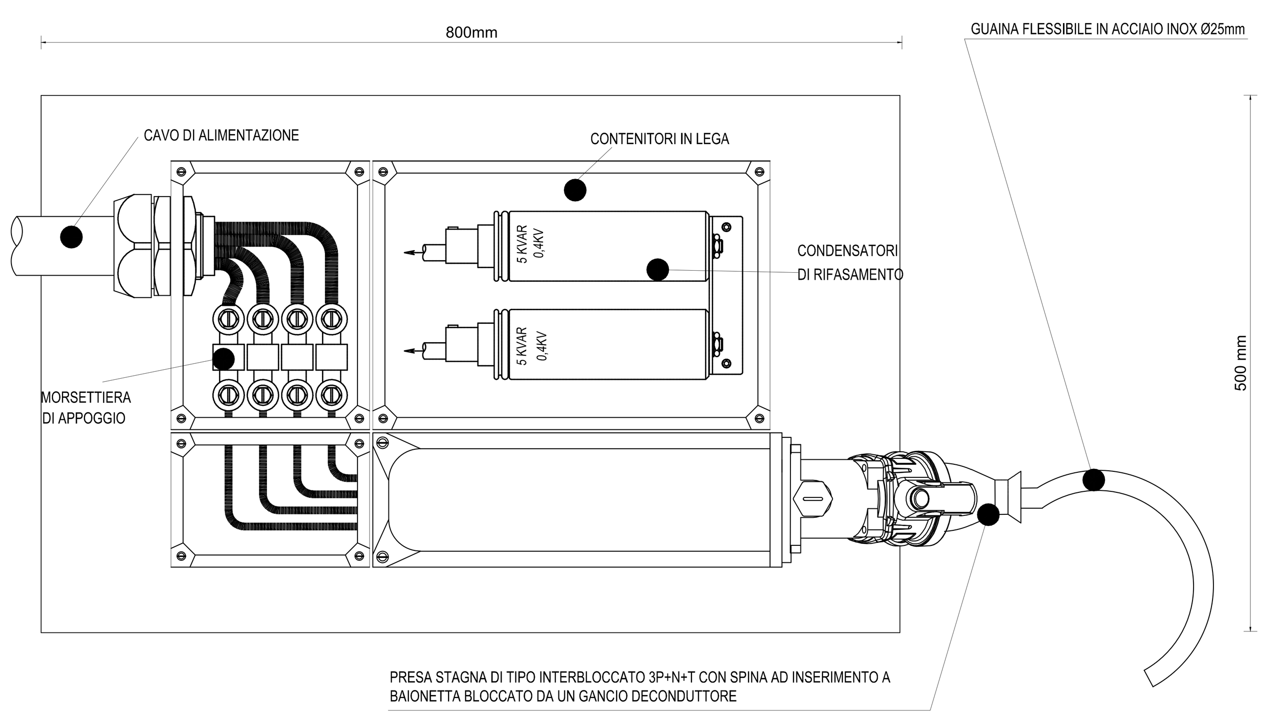

PARTICOLARE SCHEMA PICCHETTI LUMINOSI - SCALA 1:50

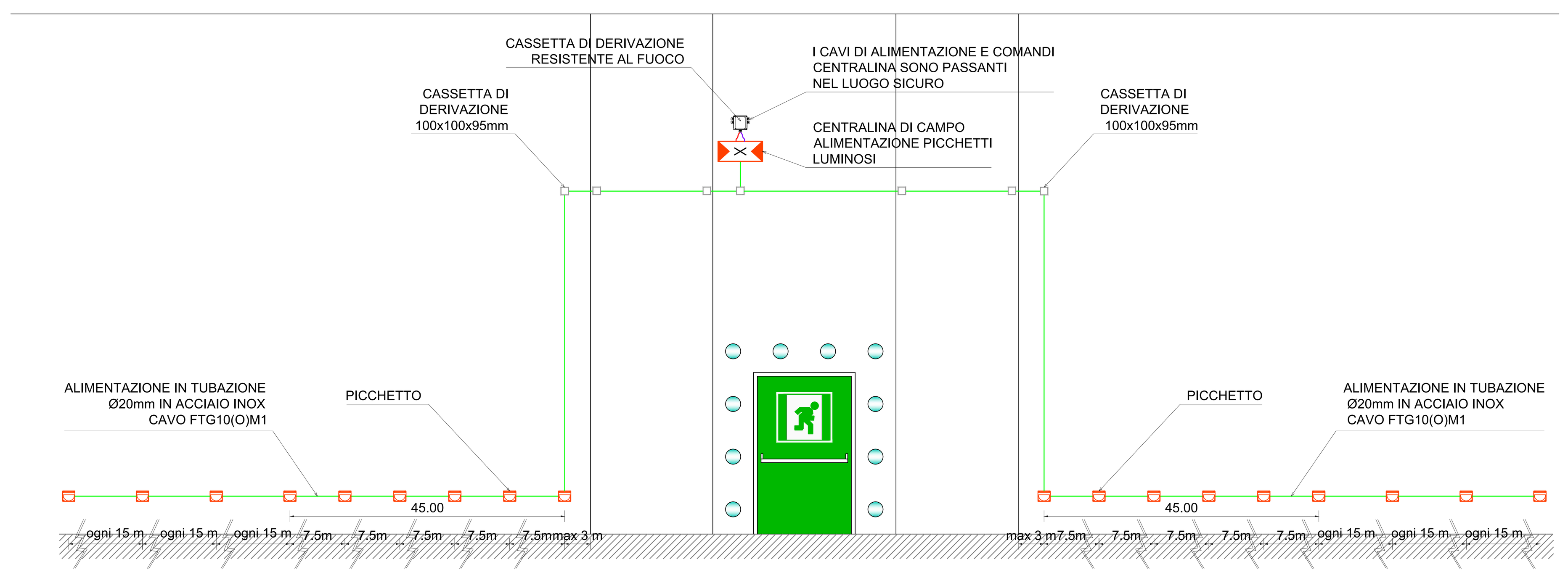

anas GRUPPO FS ITALIANE

Direzione Progettazione e Realizzazione Lavori

S.G.C. E78 GROSSETO - FANO
Tratto Selci Lama (E45) - S. Stefano di Gaifa.
Adeguamento a 2 corsie del tratto della Variante di Urbania

PROGETTO DEFINITIVO

ANAS - DIREZIONE PROGETTAZIONE E REALIZZAZIONE LAVORI

COORDINATORE PER LA SICUREZZA IN FASE DI PROGETTAZIONE: *Ing. Giuseppe Resta*, Ordine Ingegneri Provincia di Roma n. 20629

IL GEOLOGO: *Dott. Geol. Salvatore Marino*, Ordine dei geologi della Regione Lazio n. 1069

VISTO: IL RESP. DEL PROCEDIMENTO: *Ing. Vincenzo Catone*

VISTO: IL RESP. DEL PROGETTO: *Arch.Pianif. Marco Colazza*

I PROGETTISTI SPECIALISTICI:
Ing. Ambrogio Signorelli, Ordine Ingegneri Provincia di Roma n. A35111
Ing. Moreno Panfili, Ordine Ingegneri Provincia di Perugia n. A2657
Ing. Claudio Muller, Ordine Ingegneri Provincia di Roma n. 15754
Ing. Giuseppe Resta, Ordine Ingegneri Provincia di Roma n. 20629

PROGETTAZIONE ATI:
(Mandataria) GPI INGEGNERIA — GESTIONE PROGETTI INGEGNERIA srl
(Mandante) cooprogetti
(Mandante) engeko
(Mandante) SAIM Studio di Architettura e Ingegneria Moderna

IL PROGETTISTA E RESPONSABILE DELL'INTEGRAZIONE DELLE PRESTAZIONI SPECIALISTICHE. (DPR207/10 ART 15 COMMA 12):
Dott. Ing. GIORGIO GUIDUCCI, Ordine Ingegneri Provincia di Roma n. 14035

IMPIANTI TECNOLOGICI
Galleria Il Monte
Sezioni tipo, particolari costruttivi
e di installazione delle apparecchiature in galleria – Tav. 1 di 2

CODICE PROGETTO			NOME FILE	REVISIONE	SCALA
PROGETTO	LIV.PROG.	ANNO	T00IM02IMPDC01_B		
DPAN247	D	22	CODICE ELAB. T00IM02IMPDC01	B	varie

REV.	DESCRIZIONE	DATA	REDATTO	VERIFICATO	APPROVATO
D					
C					
B	Rev. Ist.U.0039705 24/01/22 e Ist.U.0057794 01/02/22	Feb. '22	Salvi	Panfili	Guiducci
A	Emissione	Ott. '21	Salvi	Panfili	Guiducci