VASCA ANTINCENDIO - SCALA 1:100

PIANTA GENERALE

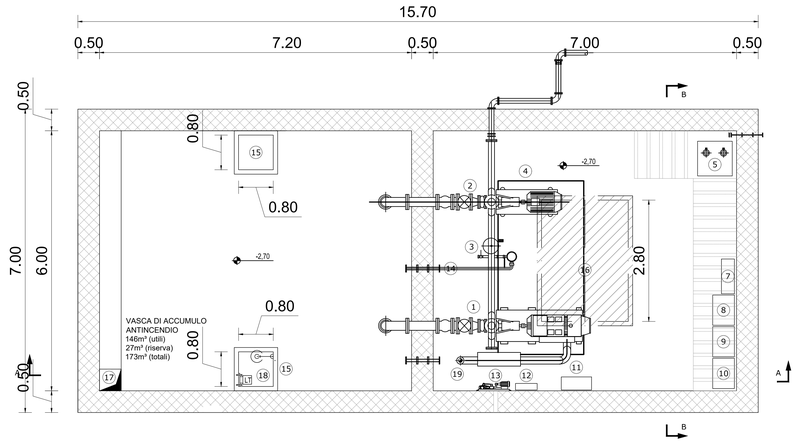

SEZIONE A - A

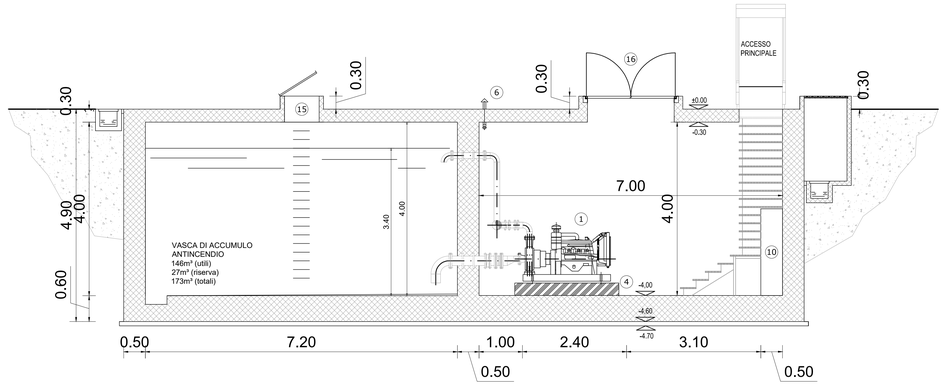

SEZIONE B - B

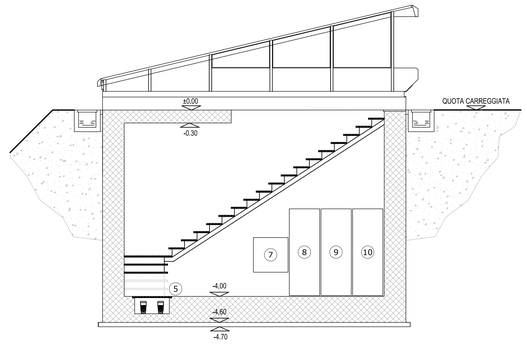

LEGENDA

1	MOTOPOMPA
2	ELETTROPOMPA PRINCIPALE
3	POMPA PILOTA
4	BASAMENTO POMPE IN CLS
5	POMPE DI DRENAGGIO
6	CAMINO DI SCARICO MOTORE DIESEL DN100
7	QUADRO ELETTRICO POMPE SCARICO
8	QUADRO ELETTRICO COMPRESSORE
9	QUADRO ELETTRICO PRESURIZZATORE
10	QUADRO POMPE ANTINCENDIO
11	QUADRO ELETTRICO MOTOPOMPA
12	QUADRO ELETTRICO POMPA RIEMPIMENTO
13	GRUPPO RIEMPIMENTO AUTOMATICO
14	TUBI FODERA A PASSAGGIO MURALE
15	BOTOLA ACCESSO VASCA CON PASSO D'UOMO
16	BOTOLA D'ACCESSO LOCALE MACCHINE
17	SCARICO DI FONDO VASCA D'ACCUMULO
18	MISURATORE DI LIVELLO AD ULTRASUONI
19	MISURATORE DI LIVELLO DELL'ACQUA

SCHEMA IMPIANTO DI PRESSURIZZAZIONE

ELETTROPOMPA PRINCIPALE

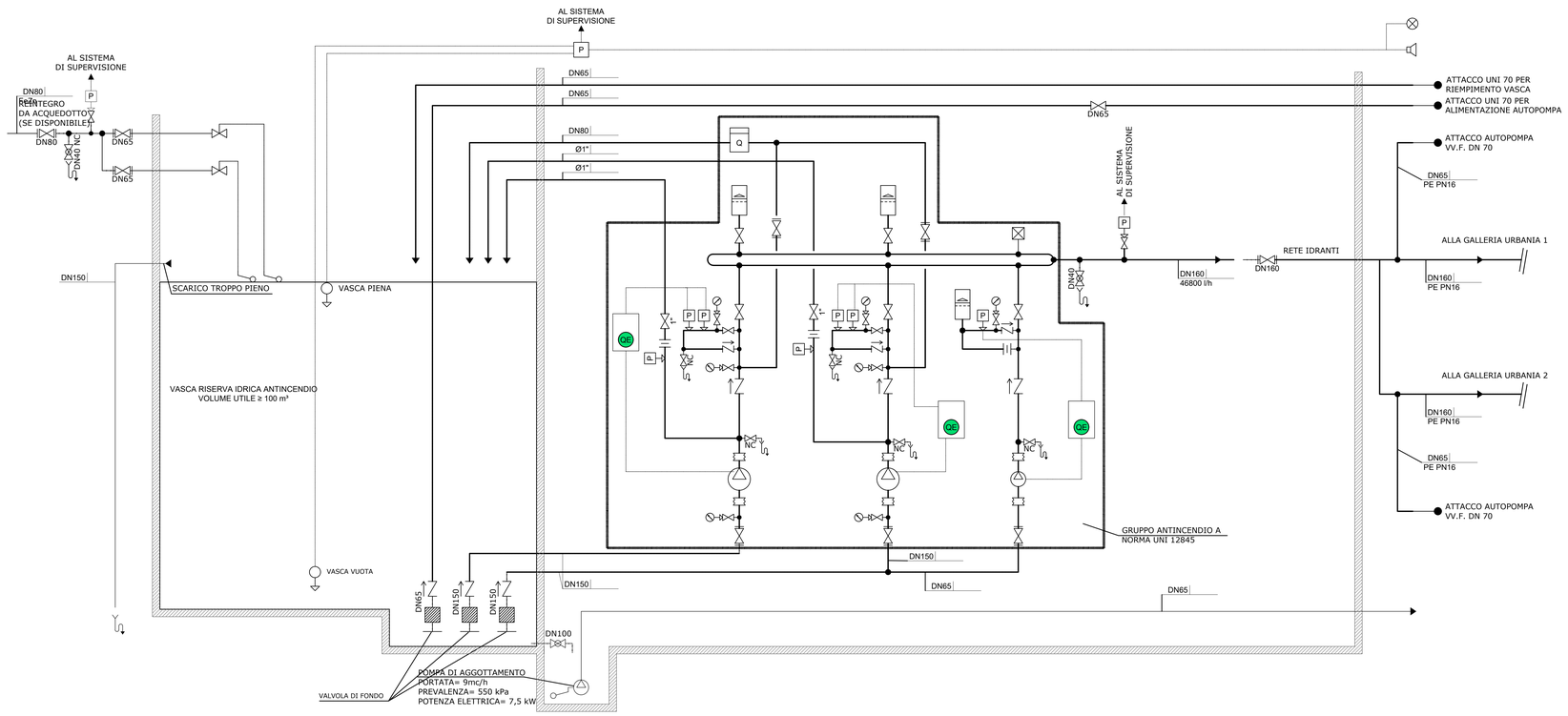

anas
GRUPPO FS ITALIANE

Direzione Progettazione e Realizzazione Lavori

S.G.C. E78 GROSSETO - FANO

Tratto Selci Lama (E45) - S. Stefano di Gaifa.
Adeguamento a 2 corsie del tratto della Variante di Urbania

PROGETTO DEFINITIVO

ANAS - DIREZIONE PROGETTAZIONE E REALIZZAZIONE LAVORI

COORDINATORE PER LA SICUREZZA IN FASE DI PROGETTAZIONE
Ing. Giuseppe Resta
Ordine Ingegneri Provincia di Roma n. 20629

IL GEOLOGO
Dott. Geol. Salvatore Marino
Ordine dei geologi della Regione Lazio n. 1069

VISTO: IL RESP. DEL PROCEDIMENTO
Ing. Vincenzo Catone

VISTO: IL RESP. DEL PROGETTO
Arch.Pianif. Marco Colazza

I PROGETTISTI SPECIALISTICI
Ing. Ambrogio Signorelli
Ordine Ingegneri Provincia di Roma n. 18544
Ing. Mirko Morena
Ordine Ingegneri Provincia di Perugia n. 2657
Ing. Claudio Mulas
Ordine Ingegneri Provincia di Roma n. 15754
Ing. Giuseppe Resta
Ordine Ingegneri Provincia di Roma n. 20629

ORDINE DEGLI INGEGNERI DELLA PROVINCIA DI PERUGIA
Ing. MORENO PANFILI
N° A2657
SETTORE CIVILE E AMBIENTALE
SETTORE INDUSTRIALE
SETTORE DELL'INFORMAZIONE

PROGETTAZIONE ATI:
(Mandataria) GPI INGEGNERIA — GESTIONE PROGETTI INGEGNERIA srl
(Mandante) consorzio cooprogetti
(Mandante) engeko
(Mandante) SAIM Società di Ingegneria e Servizi per l'Ambiente

IL PROGETTISTA E RESPONSABILE DELL'INTEGRAZIONE DELLE PRESTAZIONI SPECIALISTICHE. (DPR207/10 ART 15 COMMA 4)
Dott. Ing. GIORGIO GUIDUCCI
Ordine Ingegneri Provincia di Roma n. 14035
DOTT. ING. GIORGIO GUIDUCCI ORDINE DEGLI INGEGNERI PROV. ROMA N. 14035

IMPIANTI TECNOLOGICI
Galleria Urbania 1

Locale pompe antincendio – Layout apparecchiature e schema funzionale

CODICE PROGETTO (PROGETTO / LIV.PROG. / ANNO)	NOME FILE	REVISIONE	SCALA
DPAN247 D 22	T00IM03IMPDI02_A — CODICE ELAB. T00IM03IMPDI02	A	varie

REV.	DESCRIZIONE	DATA	REDATTO	VERIFICATO	APPROVATO
D					
C					
B					
A	Emi. Ist.U.0039705 24/01/22 e Ist.U.0057794 01/02/22	Feb. '22	Solvi	Panfili	Guiducci