PARTICOLARE PICCHETTO LUMINOSO

SCALA 1:5
MISURE IN CM

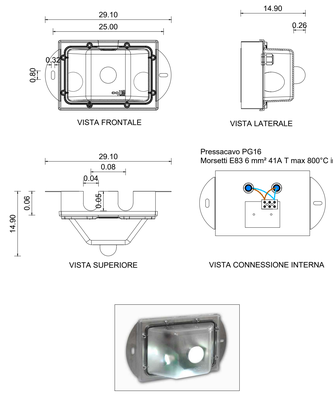

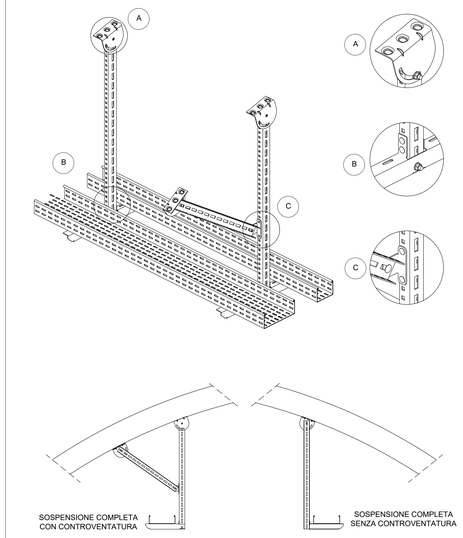

CONTROVENTATURA PER SOSPENSIONE REGOLABILE

Staffa, attacco, profilo, bulloni

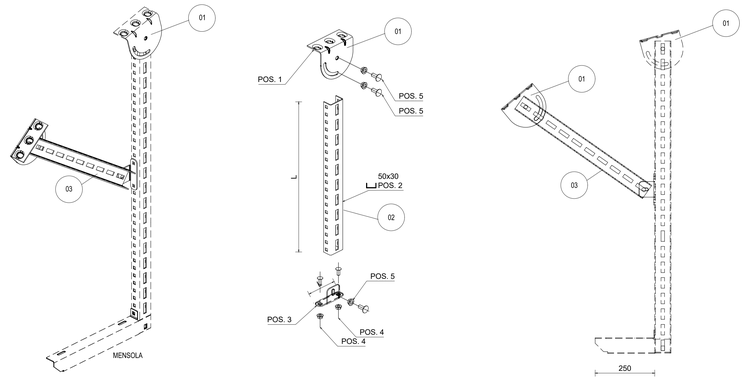

MATERIALE:
Acciaio inox AISI 304

POS.	DESCRIZIONE
01	Staffa regolabile tipo A
02	Profilo portamensole 50x30
03	Attacco controventatura
04	Bulloni M8x20 TTQST con dado flangiato
05	Bulloni M10x25 TTQST con dado flangiato

ASSE PRINCIPALE IN GALLERIA NATURALE

SCALA 1:100

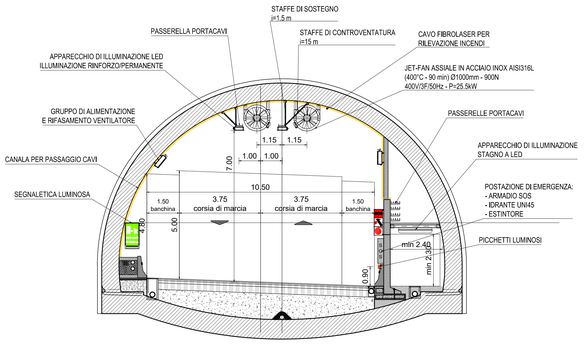

SEGNALE "USCITA DI EMERGENZA"

DISEGNI COSTRUTTIVI
CARTELLO TRIANGOLARE Dim.600x600x1050H1080mm

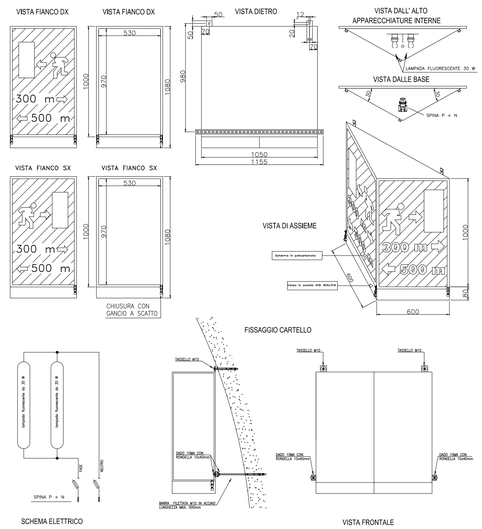

CARATTERISTICHE ELETTRICHE
- GRADO DI PROTEZIONE IP65
- CLASSE DI ISOLAMENTO II

SEGNALE "STAZIONE DI EMERGENZA"

DISEGNI COSTRUTTIVI
CARTELLO TRIANGOLARE Dim. 450x450x450H980mm

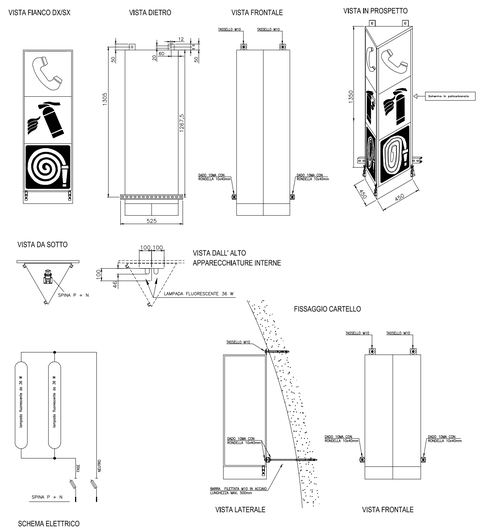

CARATTERISTICHE ELETTRICHE
- GRADO DI PROTEZIONE IP65
- CLASSE DI ISOLAMENTO II

PARTICOLARE JET-FAN - FUORI SCALA

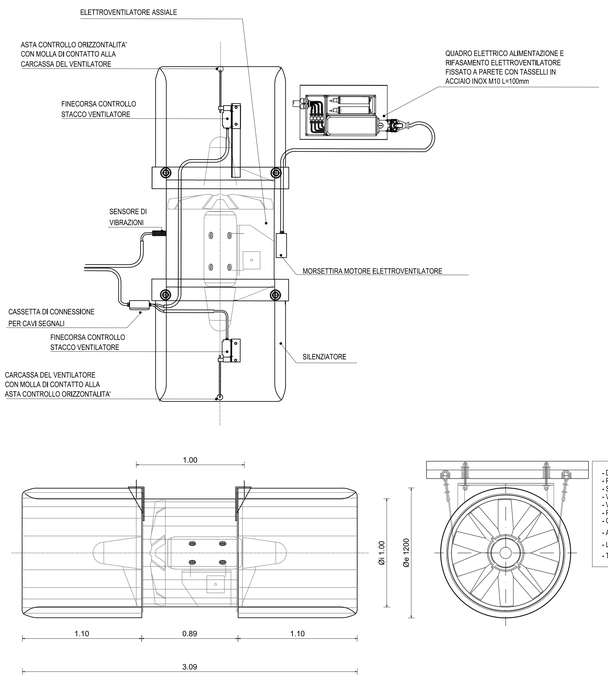

- DIAMETRO GIRANTE	1000 mm
- PORTATA ARIA	24.0 mc/s
- SPINTA IN ARIA FERMA	900 N
- VELOCITA' USCITA ARIA	30.5 m/s
- VELOCITA' DI ROTAZIONE	1470 GIRI/MIN.
- POTENZA MOTORE	25.5 KW
- CLASSE ISOLAMENTO	H
- ALIMENTAZIONE ELETTRICA	690V/50 Hz/3F 400V/50 Hz/3F
- LIVELLO RUMOROSITA'	71 dB a 10 m
- TEMPERATURA MAX	+40°C OPPURE 400°C PER 90 MIN.

PARTICOLARE INSTALLAZIONE STAZIONE DI MISURA DI CO - OP - NOx

fuori scala

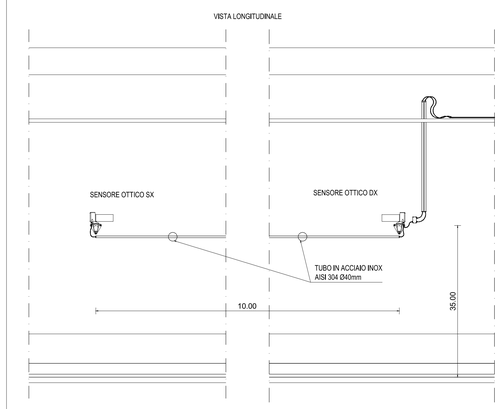

GRUPPO ALIMENTAZIONE E RIFASAMENTO - FUORI SCALA

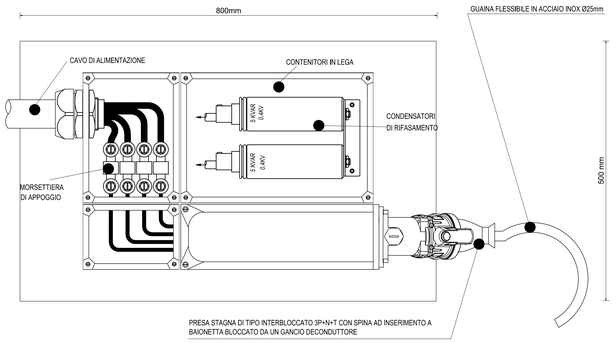

PARTICOLARE SCHEMA PICCHETTI LUMINOSI - SCALA 1:50

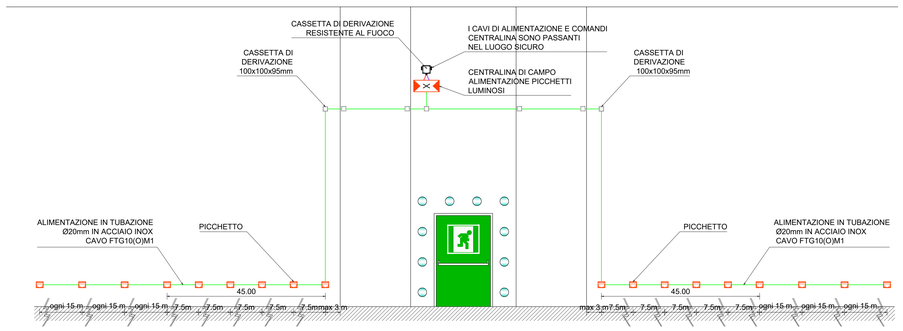

anas
GRUPPO FS ITALIANE

Direzione Progettazione e Realizzazione Lavori

S.G.C. E78 GROSSETO - FANO

Tratto Selci Lama (E45) - S. Stefano di Gaifa.
Adeguamento a 2 corsie del tratto della Variante di Urbania

PROGETTO DEFINITIVO

ANAS - DIREZIONE PROGETTAZIONE E REALIZZAZIONE LAVORI

COORDINATORE PER LA SICUREZZA IN FASE DI PROGETTAZIONE
Ing. Giuseppe Resta
Ordine Ingegneri Provincia di Roma n. 20629

IL GEOLOGO
Dott. Geol. Salvatore Marino
Ordine dei geologi della Regione Lazio n. 1069

VISTO: IL RESP. DEL PROCEDIMENTO
Ing. Vincenzo Catone

VISTO: IL RESP. DEL PROGETTO
Arch.Pianif. Marco Colazza

I PROGETTISTI SPECIALISTICI
Ing. Ambrogio Signorelli
Ordine Ingegneri Provincia di Roma n. 18511
Ing. Mirko Sciarra
Ordine Ingegneri Provincia di Perugia n. 2657
Ing. Claudio Mele
Ordine Ingegneri Provincia di Roma n. 15754
Ing. Giuseppe Resta
Ordine Ingegneri Provincia di Roma n. 20629

ORDINE DEGLI INGEGNERI DELLA PROVINCIA DI PERUGIA
N° A2657
MORENO PANFILI
SETTORE CIVILE E AMBIENTALE
SETTORE INDUSTRIALE
SETTORE DELL'INFORMAZIONE

PROGETTAZIONE ATI:
(Mandataria) GPI INGEGNERIA — GESTIONE PROGETTI INGEGNERIA srl
(Mandante) consorzio cooprogetti
(Mandante) engeko
(Mandante) SAIM Studio di Architettura e Ingegneria Integrata

IL PROGETTISTA E RESPONSABILE DELL'INTEGRAZIONE DELLE PRESTAZIONI SPECIALISTICHE. (DPR207/10 ART 15 COMMA 4)
Dott. Ing. GIORGIO GIUDICCI
Ordine Ingegneri Provincia di Roma n. 14035
Dott. Ing. GIORGIO GIUDICCI
ORDINE DEGLI INGEGNERI
PROV. ROMA
N. 14035

IMPIANTI TECNOLOGICI
Galleria Urbania 3
Sezioni tipo, particolari costruttivi
e di installazione delle apparecchiature in galleria – Tav. 1 di 2

CODICE PROGETTO	NOME FILE	REVISIONE	SCALA
PROGETTO DPAN247 LIV.PROG. D ANNO 22	T00IM05IMPDC01_B CODICE ELAB. T00IM05IMPDC01	B	varie

REV.	DESCRIZIONE	DATA	REDATTO	VERIFICATO	APPROVATO
D					
C					
B	Rev. Ist.U.0039705 24/01/22 e Ist.U.0057794 01/02/22	Feb. '22	Solvi	Panfili	Guiducci
A	Emissione	Ott. '21	Solvi	Panfili	Guiducci