PLANIMETRIA

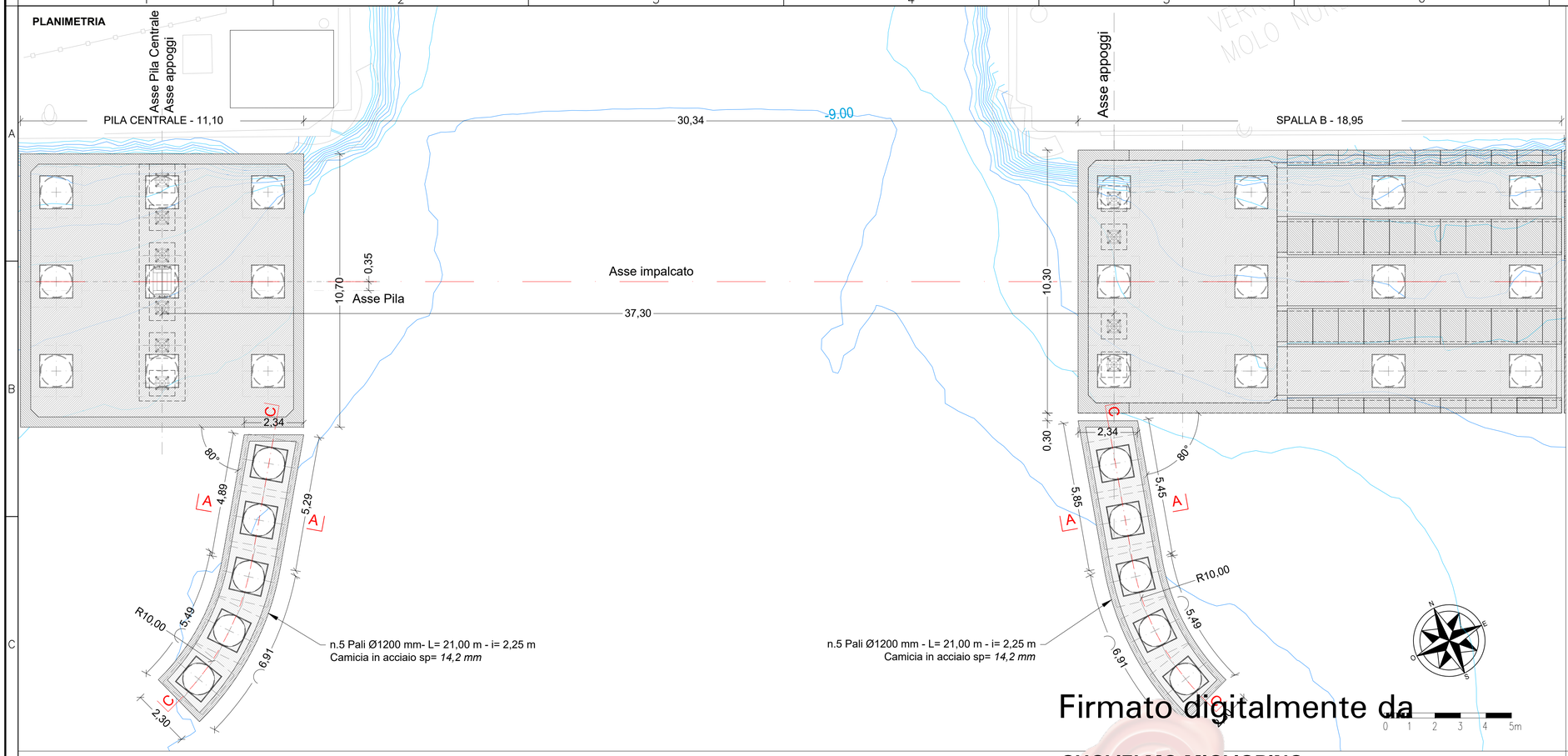

KEY PLAN

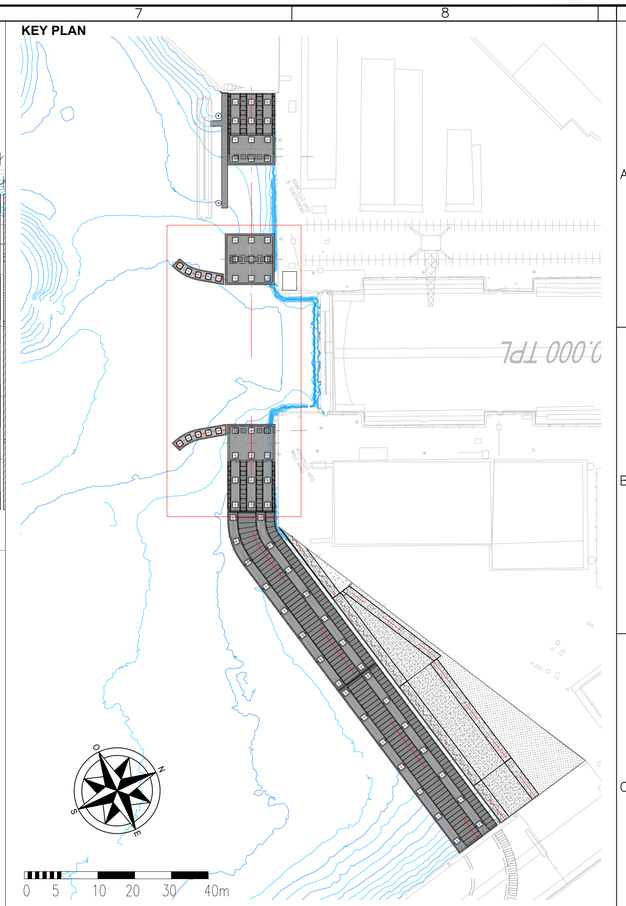

Firmato digitalmente da
GUGLIELMO MIGLIORINO
SerialNumber = TINIT-MGLGLL75D04G273I
C = IT

SEZIONE A-A
Scala 1:50

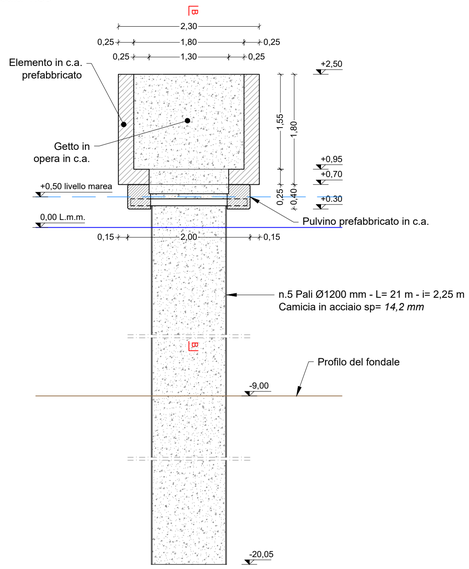

SEZIONE B-B
Scala 1:50

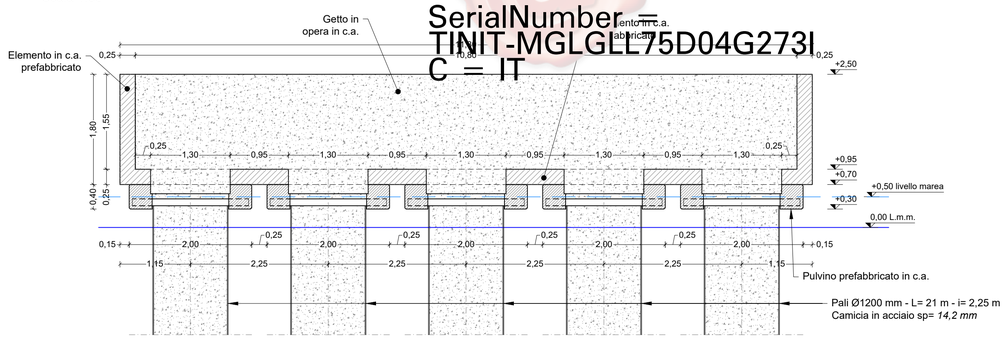

SEZIONE C-C
Scala 1:50

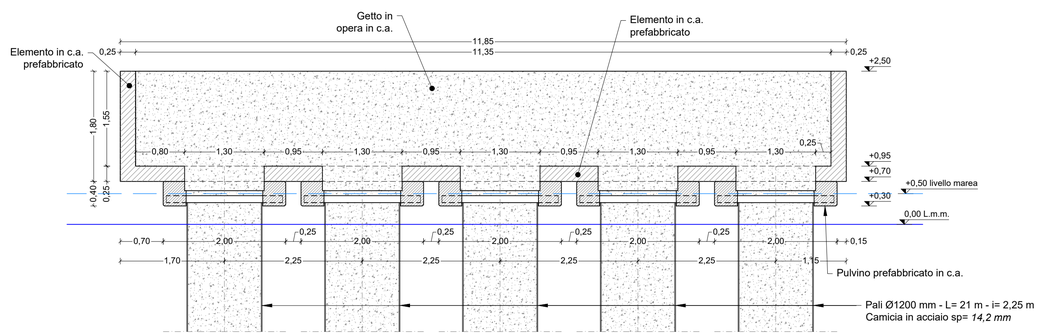

CARATTERISTICHE DEI MATERIALI	
CALCESTRUZZO	C 35/45
CLASSE DI ESPOSIZIONE	XS 3
CLASSE DI CONSISTENZA	S4/S5
RAPPORTO A/C	<0,45
CONTENUTO MINIMO DI CEMENTO	360 kg/m^3
DIAMETRO MASSIMO INERTE	
- PER PALI IN C.A.	32 mm
- PER PREFABBRICATI E GETTI IN OPERA	25 mm
COPRIFERRO	
- PER PALI IN C.A.	6 cm
- PER PREFABBRICATI E GETTI IN OPERA	5 cm
ACCIAIO	
- IN BARRE PER C.A.	B 450 C
- CAMICIE PALI (EN 10025)	S355 JR
UNITA' DI MISURA	
CARPENTERIE IN "m"	

NOTE:
Incidenza armatura palo: 110 kg/m^3;
Incidenza armatura pulvino: 140 kg/m^3;
Incidenza armatura trave: 140 kg/m^3.

Autorità di Sistema Portuale del Mare di Sicilia Occidentale
Porti di Palermo, Termini Imerese, Trapani, Porto Empedocle

AUTORITA' DI SISTEMA PORTUALE DEL MARE DI SICILIA OCCIDENTALE

PORTO DI PALERMO - Lavori di completamento per la messa in sicurezza del bacino di carenaggio 150.000 tpl - 1° lotto funzionale – CUP: I77G19000070007.

PROGETTO DEFINITIVO

PROGETTISTA E COORDINATORE DELLA SICUREZZA IN PROGETTAZIONE:
FINCANTIERI SI evolving integration
via AUSONIA, 19 - 00183-ROMA (RM), Tel. 0041/4967286
Progettista incaricato e coordinatore:
Ciriello Dott. Ing. FONTOLAN
iscritto all'ORDINE DEGLI INGEGNERI DELLA PROVINCIA DI VENEZIA AL N. 1574
Firma:

RUP:
Ing. Salvatore Acquista

Progettazione specialistica:
DUOMI
via LAZIO, 13 - 90144 PALERMO (PA) Tel. 0916191111
Responsabile commessa:
Guglielmo Dott. Ing. MIGLIORINO
Edilab
via Vittorio Bottego, 9 - 47121 FORLÌ (FC) Tel. 0543/1551982
Responsabile commessa:
Luca Dott. Ing. STRATA

ORDINE DEGLI INGEGNERI DELLA PROVINCIA DI PALERMO
GUGLIELMO MIGLIORINO
N. 6546

CODICE:
C.0-SP_16

OGGETTO: Lotto C - Realizzazione delle opere marittime per la realizzazione della nuova strada esterna alle banchine per il collegamento delle aree assegnate secondo protocollo d'intesa del 28-12-2018
STATO DI PROGETTO - Opere di protezione delle sottostrutture del ponte

SCALA:	DATA:	Revisione:
1:50 / 1:100	04-01-2021	00

SPAZIO PER I VISTI:

(Formato A1 841x594)