TAPPO DI CHIUSURA TERMORESTRINGENTE
PER TUBO DI PROTEZIONE

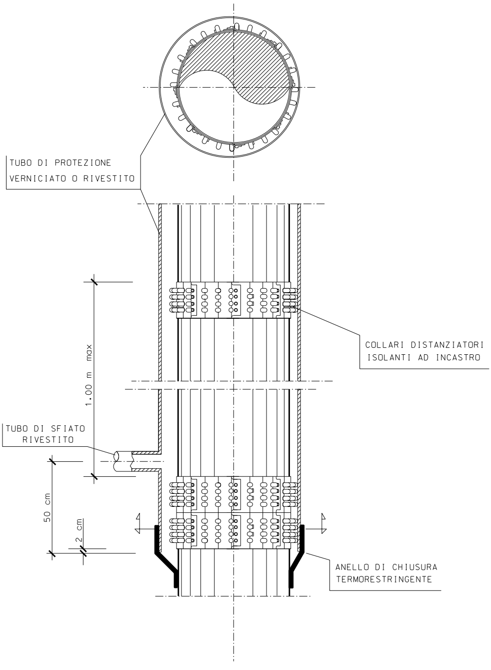
TUBO DI PROTEZIONE
VERNICIATO O RIVESTITO
COLLARI DISTANZIATORI
ISOLANTI AD INCASTRO
1.00 m max
TUBO DI SFIATO
RIVESTITO
50 cm
2 cm
ANELLO DI CHIUSURA
TERMORESTRINGENTE

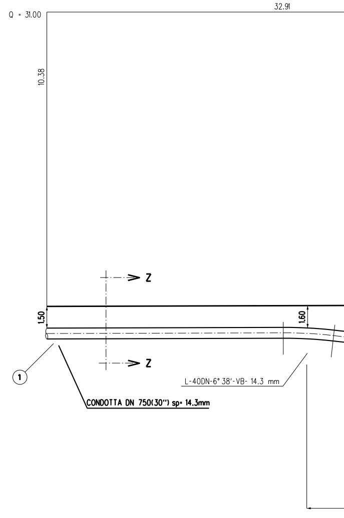
Q = 31.00
32.91
10.38
Z
Z
1.50
1.60
1
L-40DN-6° 38'-VB- 14.3 mm
CONDOTTA DN 750(30") sp= 14.3mm

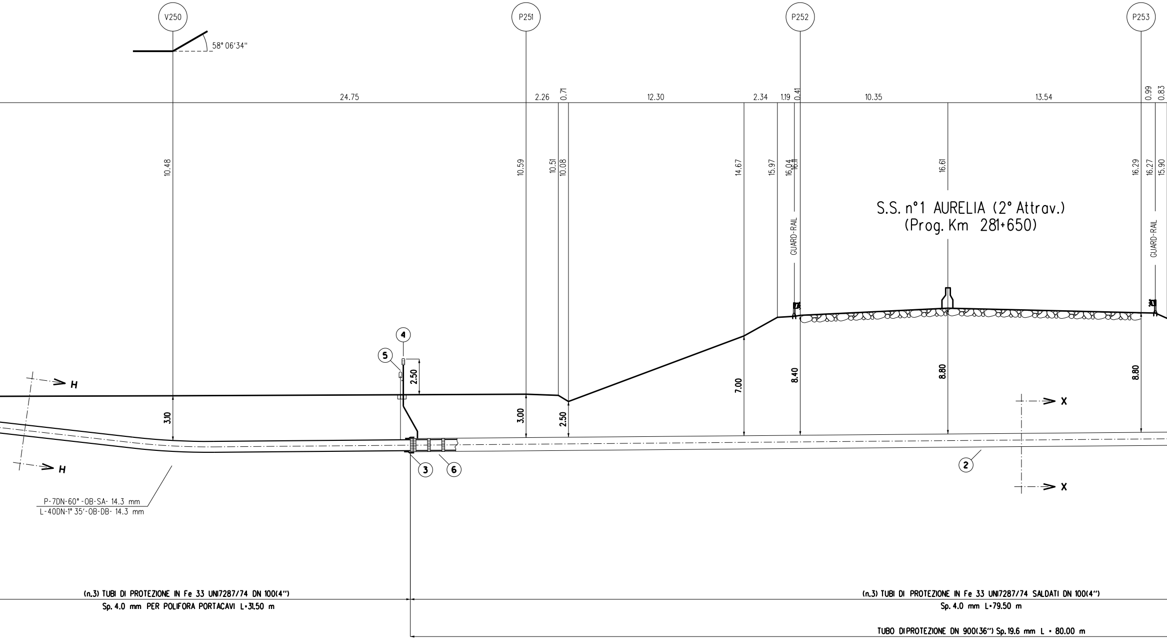
V250
P251
P252
P253
58° 06'34"
24.75
2.26
0.71
12.30
2.34
1.19
0.41
10.35
13.54
0.99
0.83
10.48
10.59
10.51
10.08
14.67
15.97
16.04
16.11
16.61
16.29
16.27
15.90
GUARD-RAIL
GUARD-RAIL
S.S. n°1 AURELIA (2° Attrav.)
(Prog. Km 281+650)
4
5
2.50
H
H
3.10
3.00
2.50
7.00
8.40
8.80
8.80
X
X
3
6
2
P-7DN-60°-0B-SA- 14.3 mm
L-40DN-1° 35'-0B-DB- 14.3 mm
(n.3) TUBI DI PROTEZIONE IN Fe 33 UNI7287/74 DN 100(4")
Sp. 4.0 mm PER POLIFORA PORTACAVI L=31.50 m
(n.3) TUBI DI PROTEZIONE IN Fe 33 UNI7287/74 SALDATI DN 100(4")
Sp. 4.0 mm L=79.50 m
TUBO DIPROTEZIONE DN 900(36") Sp.19.6 mm L = 80.00 m

SEZIONE A - B scala 1:200

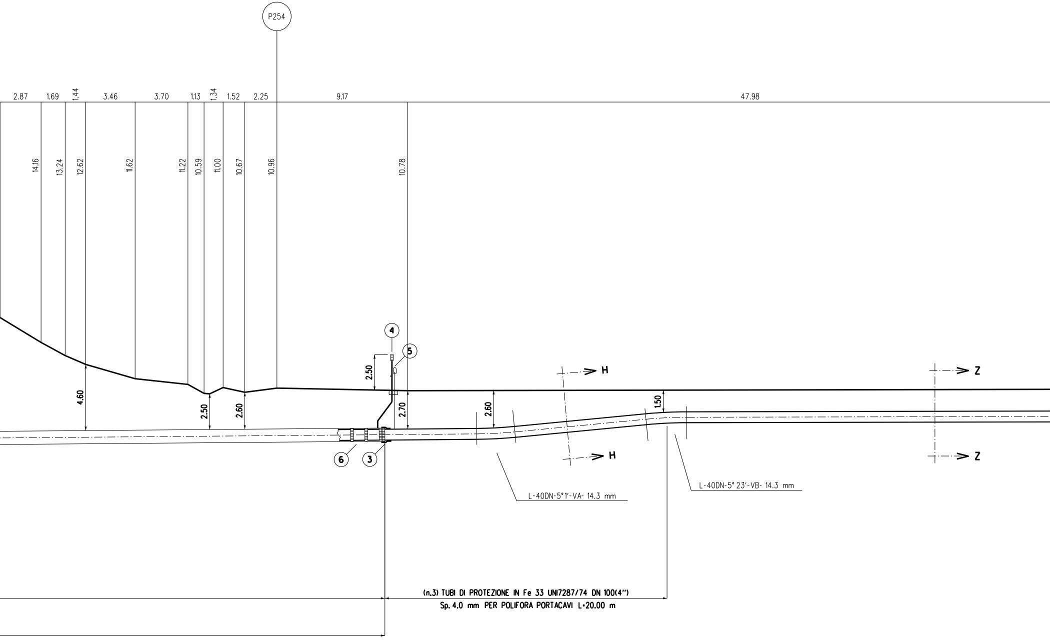
P254
2.87
1.69
1.44
3.46
3.70
1.13
1.34
1.52
2.25
9.17
47.98
14.16
13.24
12.62
11.62
11.22
10.59
11.00
10.67
10.96
10.78
4
5
2.50
4.60
2.50
2.60
2.70
2.60
1.50
6
3
H
H
Z
Z
L-40DN-5°1'-VA- 14.3 mm
L-40DN-5°23'-VB- 14.3 mm
(n.3) TUBI DI PROTEZIONE IN Fe 33 UNI7287/74 DN 100(4")
Sp. 4.0 mm PER POLIFORA PORTACAVI L=20.00 m

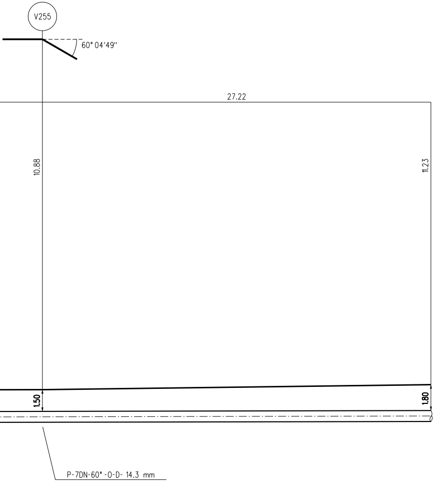
V255
60° 04'49"
27.22
10.88
11.23
1.50
1.80
P-7DN-60°-O-D- 14.3 mm

VEDI DIS. LC-15E-81334

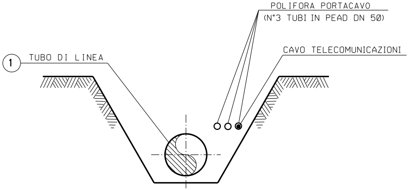
POLIFORA PORTACAVO
(N°3 TUBI IN PEAD DN 50)
CAVO TELECOMUNICAZIONI
1
TUBO DI LINEA

SEZIONE Z-Z (SCAVO A CIELO APERTO)

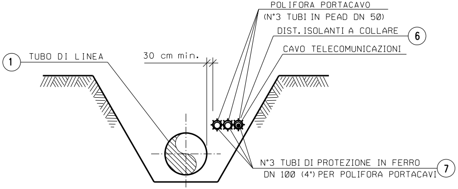
POLIFORA PORTACAVO
(N°3 TUBI IN PEAD DN 50)
DIST. ISOLANTI A COLLARE
6
CAVO TELECOMUNICAZIONI
1
TUBO DI LINEA
30 cm min.
N°3 TUBI DI PROTEZIONE IN FERRO
DN 100 (4") PER POLIFORA PORTACAVI
7

SEZIONE H-H (SCAVO A CIELO APERTO)

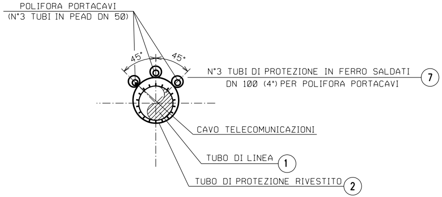
POLIFORA PORTACAVI
(N°3 TUBI IN PEAD DN 50)
45°
45°
N°3 TUBI DI PROTEZIONE IN FERRO SALDATI
DN 100 (4") PER POLIFORA PORTACAVI
7
CAVO TELECOMUNICAZIONI
TUBO DI LINEA
1
TUBO DI PROTEZIONE RIVESTITO
2

SEZIONE X-X (TRIVELLAZIONE)

NOTA :

PRIMA DI PROCEDERE CON L'ESECUZIONE DEGLI SCAVI DEL METANODOTTO E' NECESSARIO ACCERTARE L'ESATTA UBICAZIONE PLANO-ALTIMETRICA DI TUTTI I SERVIZI INTERRATI INTERFERENTI

L'INDAGINE ANDRA' SVOLTA MEDIANTE L'ESECUZIONE DI SAGGI A MANO ED ALLA PRESENZA DI RAPPRESENTANTI DELL'ENTE PROPRIETARIO

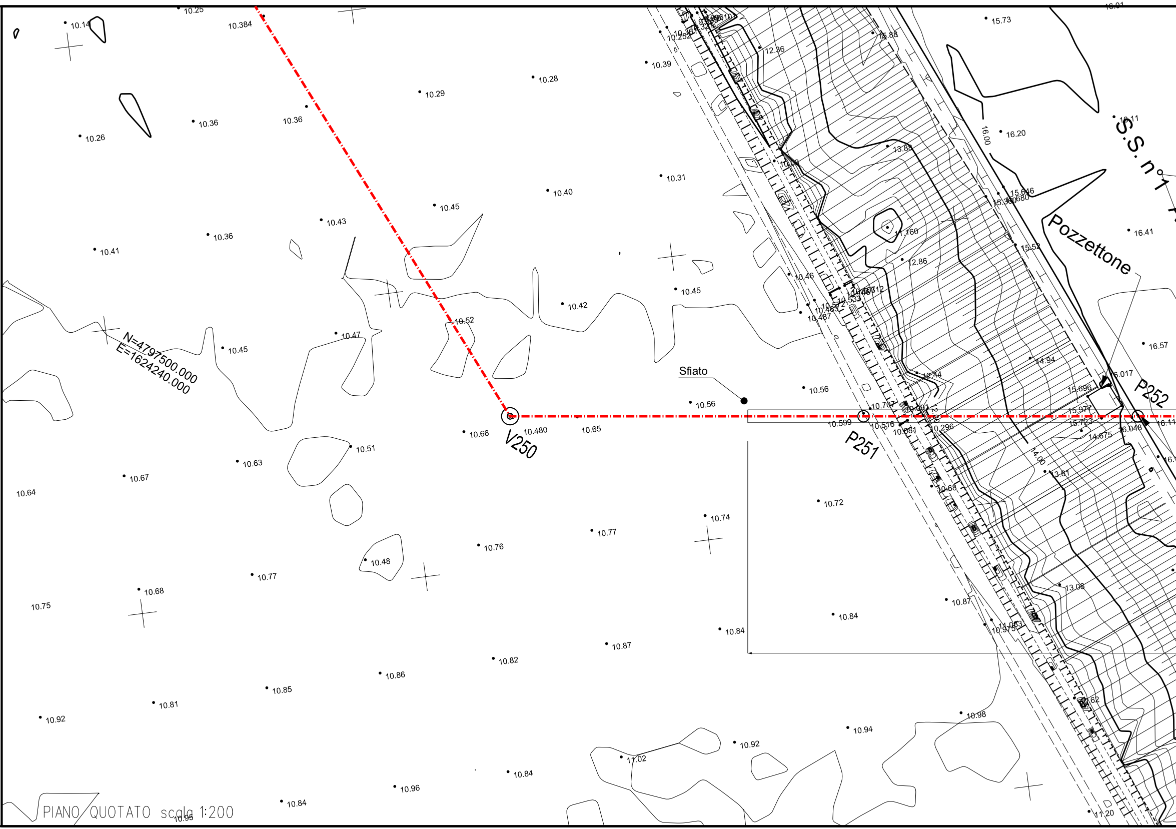
S.S. n°1
Pozzettone
P252
P251
V250
Sfiato
N=4797500.000
E=1624240.000
10.384
10.480
10.599
10.707
10.516
16.017
16.048
15.696
15.977
15.723
14.675
16.00
14.00
10.14
10.25
10.26
10.36
10.29
10.28
10.39
10.31
10.40
10.45
10.43
10.41
10.52
10.47
10.42
10.45
10.46
10.56
10.56
10.65
10.66
10.51
10.63
10.67
10.64
10.72
10.74
10.77
10.76
10.48
10.77
10.68
10.75
10.87
10.84
10.84
10.87
10.82
10.86
10.85
10.81
10.92
10.98
10.94
10.92
11.02
10.84
10.96
10.84
10.95
11.20
12.36
15.73
15.88
16.20
16.41
16.57
13.88
11.160
12.86
15.52
15.646
14.94
13.44
13.87
13.08
10.68
11.62
15.380

PIANO QUOTATO scala 1:200

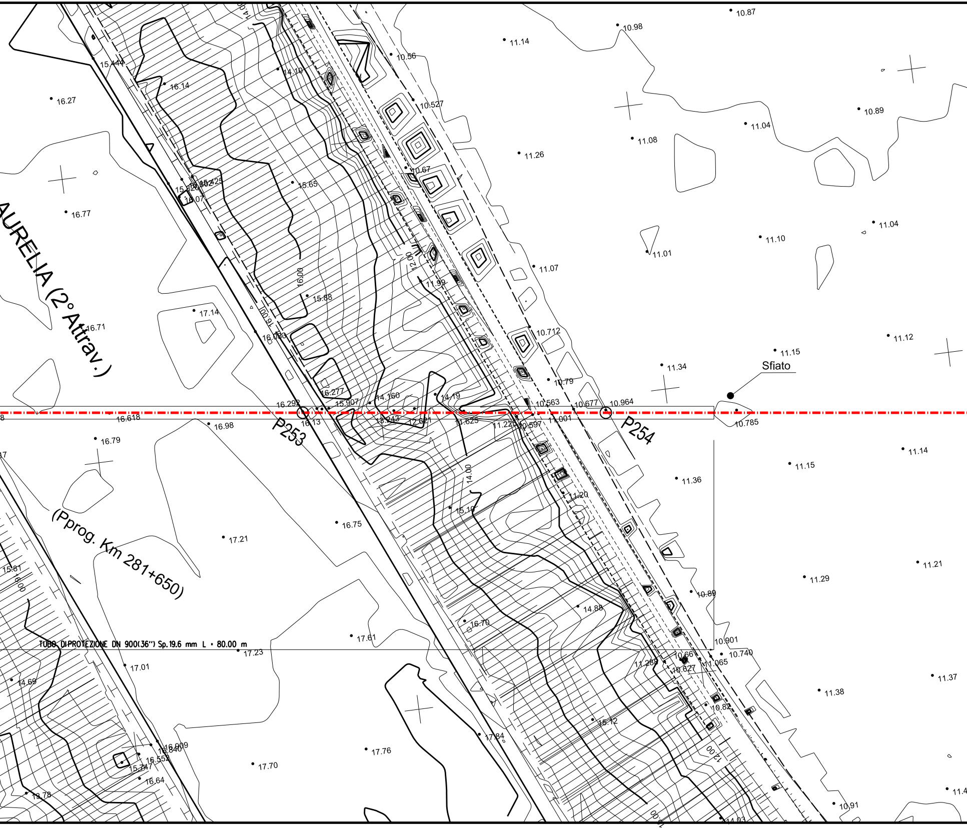
AURELIA (2° Attrav.)
(Pprog. Km 281+650)
TUBO DI PROTEZIONE DN 900(36") Sp.19.6 mm L = 80.00 m
P253
P254
Sfiato
15.444
16.14
16.27
14.10
10.56
11.14
10.98
10.87
10.527
10.89
11.04
11.08
11.26
10.67
15.65
16.07
16.77
11.04
11.10
11.01
11.07
16.00
12.00
11.99
15.88
17.14
16.71
16.00
16.083
10.712
11.12
11.15
11.34
10.79
16.277
14.160
14.19
15.907
16.292
10.563
10.677
10.964
16.618
16.13
15.243
12.621
11.625
11.225
10.597
11.001
10.785
16.98
16.79
14.00
11.14
11.15
11.36
11.20
15.10
16.75
17.21
15.81
16.00
11.21
11.29
10.89
14.88
16.70
17.61
10.901
17.23
10.740
10.661
11.288
11.065
10.627
17.01
14.69
11.37
11.38
10.82
15.12
17.84
17.76
16.909
16.840
16.552
15.747
17.70
16.64
13.78
12.00
10.91
14.03

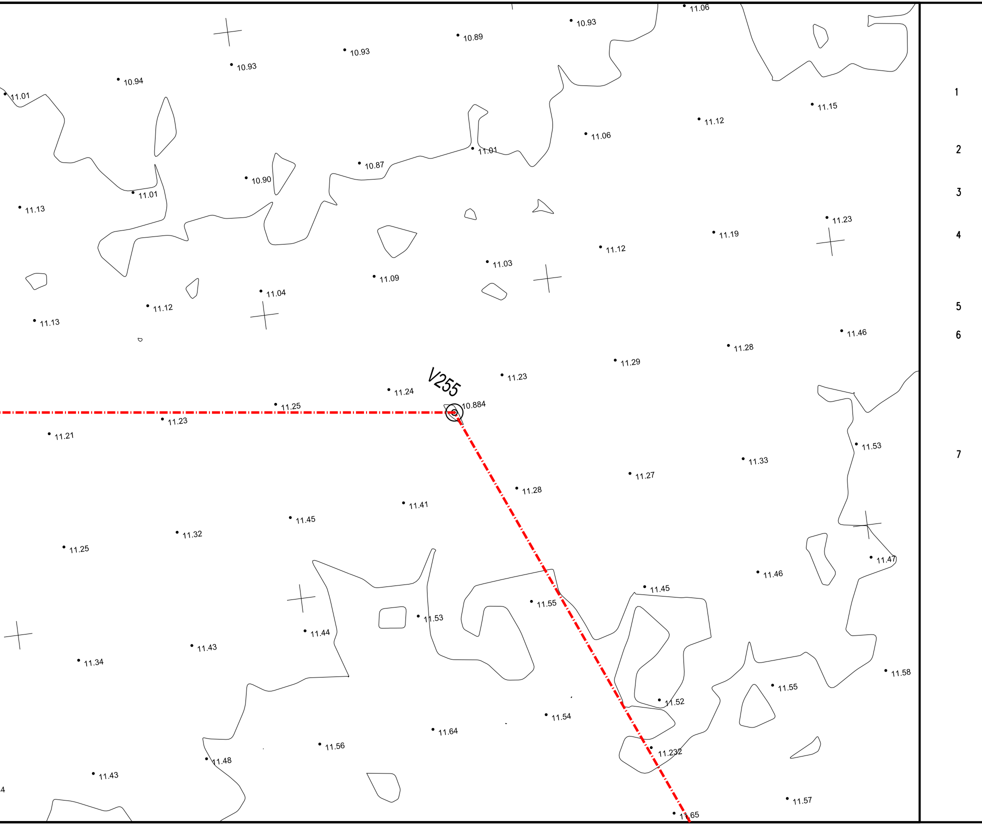
11.06
10.93
10.89
10.93
10.93
10.94
11.01
11.15
11.12
11.06
11.01
10.87
10.90
11.01
11.13
11.23
11.19
11.12
11.03
11.09
11.04
11.12
11.13
11.46
11.28
11.29
11.23
V255
11.24
10.884
11.25
11.23
11.21
11.53
11.33
11.27
11.28
11.41
11.45
11.32
11.25
11.47
11.46
11.45
11.55
11.53
11.44
11.43
11.34
11.58
11.55
11.52
11.54
11.64
11.56
11.48
11.43
11.232
11.57
11.65
1
2
3
4
5
6
7

TABELLA DELLE ANNOTAZIONI

Tubo di acciaio Grado EN L415NB/MB DN 750 (30") Sp. 14.3 mm costruito secondo tab. GASD A.01.01.22 rivestimento in Polietilene Sp.2.5 mm	
Tubo di protezione in acciaio Grado L450MB DN 900 (36") Sp. 19.6 mm costruito secondo tab. GASD A.01.04.01	80.00 m
Anello di chiusura termorestringente DN 750 (30") x DN 900 (36") costruito secondo tab. GASD A9.01.10	n. 2
Apparecchiatura di sfiato e presa di segnalazione fuga gas Tipo2 costruito secondo tab. GASD A9.06.02	n. 2
Tubo di sfiato in Fe 33 UNI 7287/74 DN 80 (3") Sp. 3.0 mm costruito secondo tab. GASD A1.03.01	6.00 m
Punto di misura P.E. a cassetta piantana secondo Tab GASD A7.01.05	n. 2
Distanziatori isolanti a collare costruito secondo tab. GASD A.09.01.06	
tubo di protezione in ferro DN 100(4") sp 4.00 mm anelli	n. 78
tubo di linea DN 750 (30") anelli	n. 83
Tubo portacavo in Fe 00 DN 100 (4") Sp. 4.0 mm	393.00 m

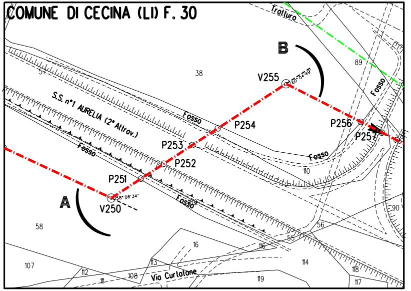
COMUNE DI CECINA (LI) F. 30
Tratturo
B
V255
89
Fosso
38
57
S.S. n°1 AURELIA (2° Altrov.)
Fosso
P254
P253
P256
P257
P252
Fosso
110
Fosso
P251
A
V250
58° 06'34"
Fosso
58
90
56
55
16
116
107
112
113
108
111
Via Curtatone
119
114
118
117

STRALCIO PLANIMETRICO 1:2000
COMUNE DI CECINA (LI) F. 30

Prog. attraversamento: Km 39,490

DOCUMENTI DI RIFERIMENTO	N.

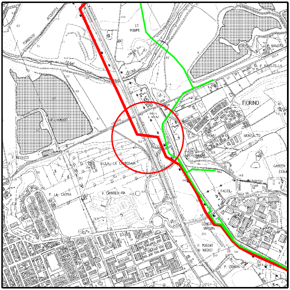
TORRENTE
ACQUERTA
LE POMPE
CECINA
P. BANDITA
P. BANDITELLA
FIORINO
MONTALTO
VILLA LA CORONA
P. LA CASINA
P. CIAMBELLAIA
GARDEN ETRU
FACIOLI
P. POGGIO MEDICI
P. CENERINI

COROGRAFIA 1:10000
CTR 294070

0	2021	Emissione	Tarini	Santi	Santi
INDICE	DATA	REVISIONI	DISEGN.	CONTR.	APPROV.

Proprietario snam	Progettista SAIPEM	COD. SNAM NR/20049 Fg. 1 di 1
Metanodotto: RIF. MET. LIVORNO - PIOMBINO DN 750 (30'') - DP 75 bar ED OPERE CONNESSE 3° Tronco		Dis. SNAM n.: AT-15E-01333 Dis. SAIPEM n.: LC-15E-81333 Comm. Saipem 023113-010 Scala 1:200
Attraversamento: S.S. n°1 AURELIA (2° Attrav.) **(Prog. Km 281+650)**		INDICE 0

Il presente disegno e' di proprieta' aziendale - La societa' tutelera' i propri diritti a termine di legge.