TAPPO DI CHIUSURA CON MALTA CEMENTIZIA PER

PARTICOLARE "A"

SEZIONE Y-Y

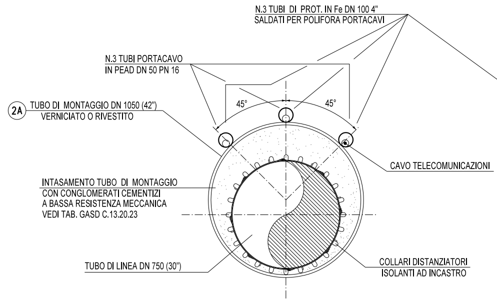
N.3 TUBI DI PROT. IN Fe DN 100 4"
SALDATI PER POLIFORA PORTACAVI
N.3 TUBI PORTACAVO
IN PEAD DN 50 PN 16
45°
45°
2A
TUBO DI MONTAGGIO DN 1050 (42")
VERNICIATO O RIVESTITO
CAVO TELECOMUNICAZIONI
INTASAMENTO TUBO DI MONTAGGIO
CON CONGLOMERATI CEMENTIZI
A BASSA RESISTENZA MECCANICA
VEDI TAB. GASD C.13.20.23
TUBO DI LINEA DN 750 (30")
COLLARI DISTANZIATORI
ISOLANTI AD INCASTRO

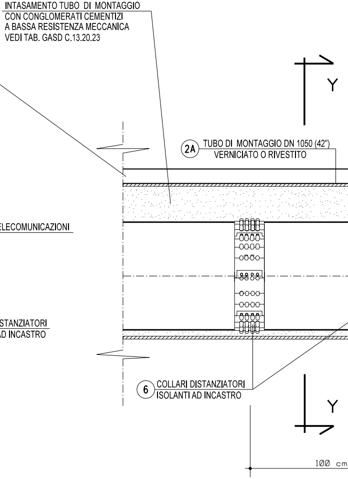
INTASAMENTO TUBO DI MONTAGGIO
CON CONGLOMERATI CEMENTIZI
A BASSA RESISTENZA MECCANICA
VEDI TAB. GASD C.13.20.23
Y
2A
TUBO DI MONTAGGIO DN 1050 (42")
VERNICIATO O RIVESTITO
6
COLLARI DISTANZIATORI
ISOLANTI AD INCASTRO
Y
100 cm

TUBO DI MONTAGGIO

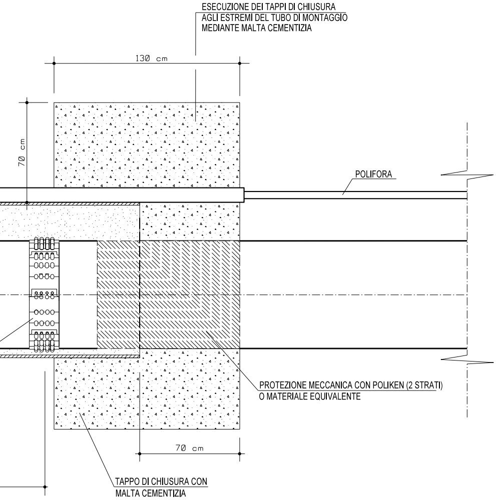
ESECUZIONE DEI TAPPI DI CHIUSURA
AGLI ESTREMI DEL TUBO DI MONTAGGIO
MEDIANTE MALTA CEMENTIZIA
130 cm
70 cm
POLIFORA
PROTEZIONE MECCANICA CON POLIKEN (2 STRATI)
O MATERIALE EQUIVALENTE
70 cm
TAPPO DI CHIUSURA CON
MALTA CEMENTIZIA

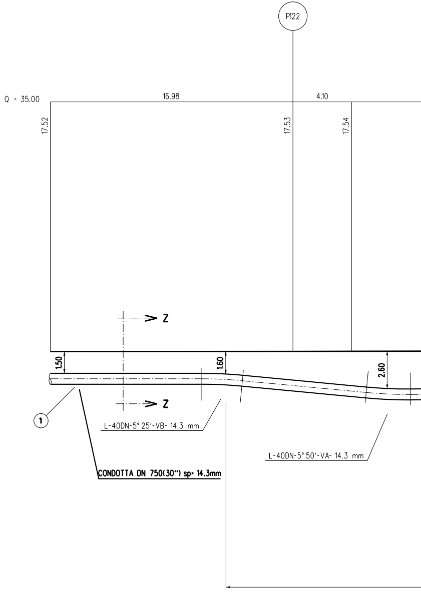
P122
Q = 35.00
16.98
4.10
17.52
17.53
17.54
Z
Z
1.50
1.60
2.60
1
L-40DN-5° 25'-VB- 14.3 mm
L-40DN-5° 50'-VA- 14.3 mm
CONDOTTA DN 750(30") sp= 14.3mm

NOTA :

PRIMA DI PROCEDERE CON L'ESECUZIONE DEGLI SCAVI DEL METANODOTTO E' NECESSARIO ACCERTARE L'ESATTA UBICAZIONE PLANO-ALTIMETRICA DI TUTTI I SERVIZI INTERRATI INTERFERENTI

L'INDAGINE ANDRA' SVOLTA MEDIANTE L'ESECUZIONE DI SAGGI A MANO ED ALLA PRESENZA DI RAPPRESENTANTI DELL'ENTE PROPRIETARIO

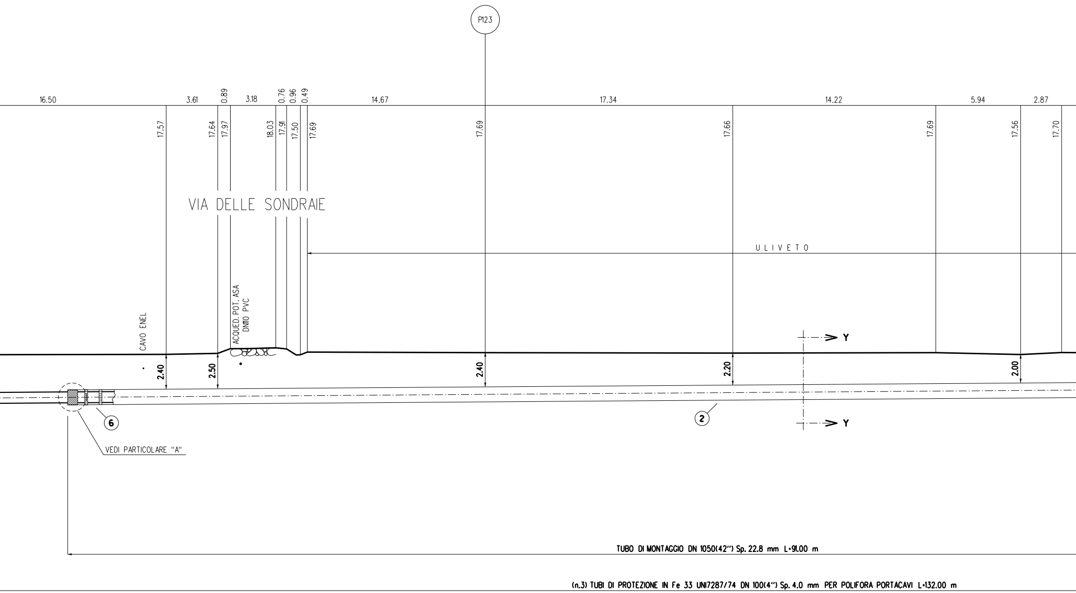
P123
16.50
3.61
0.89
3.18
0.76
0.96
0.49
14.67
17.34
14.22
5.94
2.87
17.57
17.64
17.97
18.03
17.91
17.50
17.69
17.69
17.66
17.69
17.56
17.70
VIA DELLE SONDRAIE
ULIVETO
CAVO ENEL
ACQUED. POT. ASA
DN110 PVC
2.40
2.50
2.40
2.20
2.00
Y
Y
6
2
VEDI PARTICOLARE "A"
TUBO DI MONTAGGIO DN 1050(42") Sp. 22.8 mm L=91.00 m
(n.3) TUBI DI PROTEZIONE IN Fe 33 UNI7287/74 DN 100(4") Sp. 4.0 mm PER POLIFORA PORTACAVI L=132.00 m

SEZIONE A - B scala 1:200

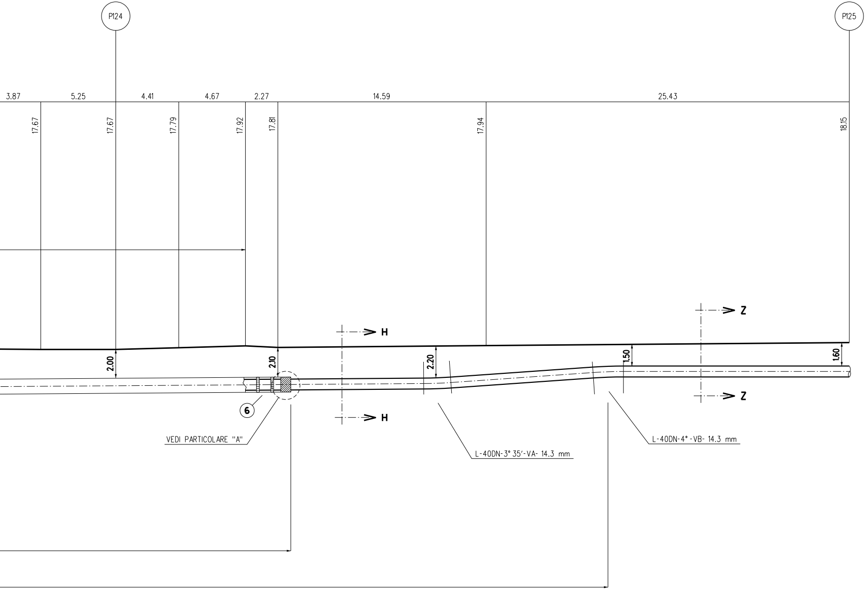
P124
P125
3.87
5.25
4.41
4.67
2.27
14.59
25.43
17.67
17.67
17.79
17.92
17.81
17.94
18.15
2.00
2.10
2.20
1.50
1.60
H
H
Z
Z
6
VEDI PARTICOLARE "A"
L-40DN-3° 35'-VA- 14.3 mm
L-40DN-4° -VB- 14.3 mm

VEDI DIS. LC-7E-81427

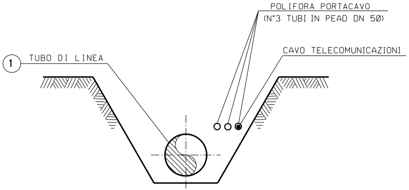
POLIFORA PORTACAVO
(N°3 TUBI IN PEAD DN 50)
CAVO TELECOMUNICAZIONI
1
TUBO DI LINEA

SEZIONE Z-Z (SCAVO A CIELO APERTO)

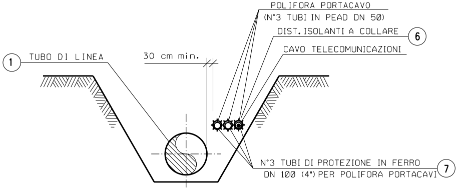
POLIFORA PORTACAVO
(N°3 TUBI IN PEAD DN 50)
DIST. ISOLANTI A COLLARE
6
CAVO TELECOMUNICAZIONI
1
TUBO DI LINEA
30 cm min.
N°3 TUBI DI PROTEZIONE IN FERRO
DN 100 (4") PER POLIFORA PORTACAVI
7

SEZIONE H-H (SCAVO A CIELO APERTO)

TABELLA DELLE ANNOTAZIONI

1	Tubo di acciaio Grado EN L415NB/MB DN 750 (30") Tubo di protezione in acciaio Grado L450MB DN 900 (36") rivestimento in Polietilene Sp.2.5 mm	
2	Tubo di Montaggio in acciaio Grado L450MB DN 1050 (42") Sp. 22.8 mm costruito secondo tab. GASD A.01.04.01	91.00 m
6	Distanziatori isolanti a collare costruito secondo tab. GASD A.09.01.06	
	tubo di protezione in ferro DN 100(4") sp 4.00 mm anelli	n. 198
	tubo di linea DN 750 (30") anelli	n. 91
7	Tubo portacavo in Fe 00 DN 100 (4") Sp. 4.0 mm	396.00 m

NOTA :

PRIMA DI PROCEDERE CON L'ESECUZIONE DEGLI SCAVI DEL METANODOTTO E' NECESSARIO ACCERTARE L'ESATTA UBICAZIONE PLANO-ALTIMETRICA DI TUTTI I SERVIZI INTERRATI INTERFERENTI

L'INDAGINE ANDRA' SVOLTA MEDIANTE L'ESECUZIONE DI SAGGI A MANO ED ALLA PRESENZA DI RAPPRESENTANTI DELL'ENTE PROPRIETARIO

DOCUMENTI DI RIFERIMENTO	N.

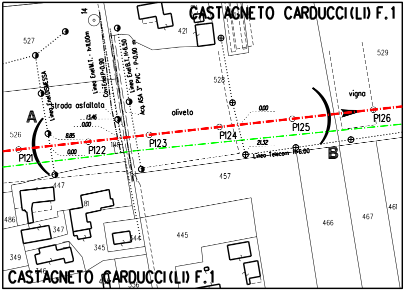
CASTAGNETO CARDUCCI(LI) F.1
527
14
421
529
528
Linea Enel M.T. - h=1.00m
Cavi Enel P=0.90
Linea Enel B.T. H=6.50
Acq. ASA 3" PVC - P=0.90 m
Linea Enel DISMESSA
strada asfaltata
oliveto
vigna
A
B
13.46
0.00
8.85
0.00
0.00
21.32
526
P121
P122
188
P123
P124
P125
P126
Linea Telecom H=6.00
457
447
81
486
347
345
344
445
466
467
461
349
346
336
CASTAGNETO CARDUCCI(LI) F.1

STRALCIO PLANIMETRICO 1:2000
COMUNE DI CASTAGNETO CARDUCCI (LI) F.1

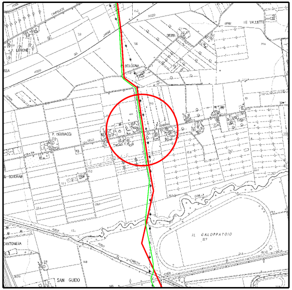
LE VALLETTE
BOLOGNA
DEBBIACCI
SONDRAIE
CANTONIERA
IL GALOPPATOIO
SAN GUIDO

COROGRAFIA 1:10000
CTR 294150

0	2021	Emissione	Tarini	Santi	Santi
INDICE	DATA	REVISIONI	DISEGN.	CONTR.	APPROV.

Proprietario

Progettista

SAIPEM

COD. SNAM NR/20049

Fg. 1 di 1

Metanodotto:

RIF. MET. LIVORNO - PIOMBINO
DN 750 (30") - DP 75 bar
ED OPERE CONNESSE
4° Tronco

Dis. SNAM n.: AT-11E-01426
Dis. SAIPEM n.: LC-11E-81426

Comm. Saipem 023113-010

Scala 1:200

Attraversamento: VIA DELLE SONDRAIE / ULIVETO

INDICE 0

Prog. attraversamento: Km 50,015

Il presente disegno e' di proprieta' aziendale - La societa' tutelera' i propri diritti a termine di legge.