TAPPO DI CHIUSURA TERMORESTRINGENTE PER TUBO DI PROTEZIONE

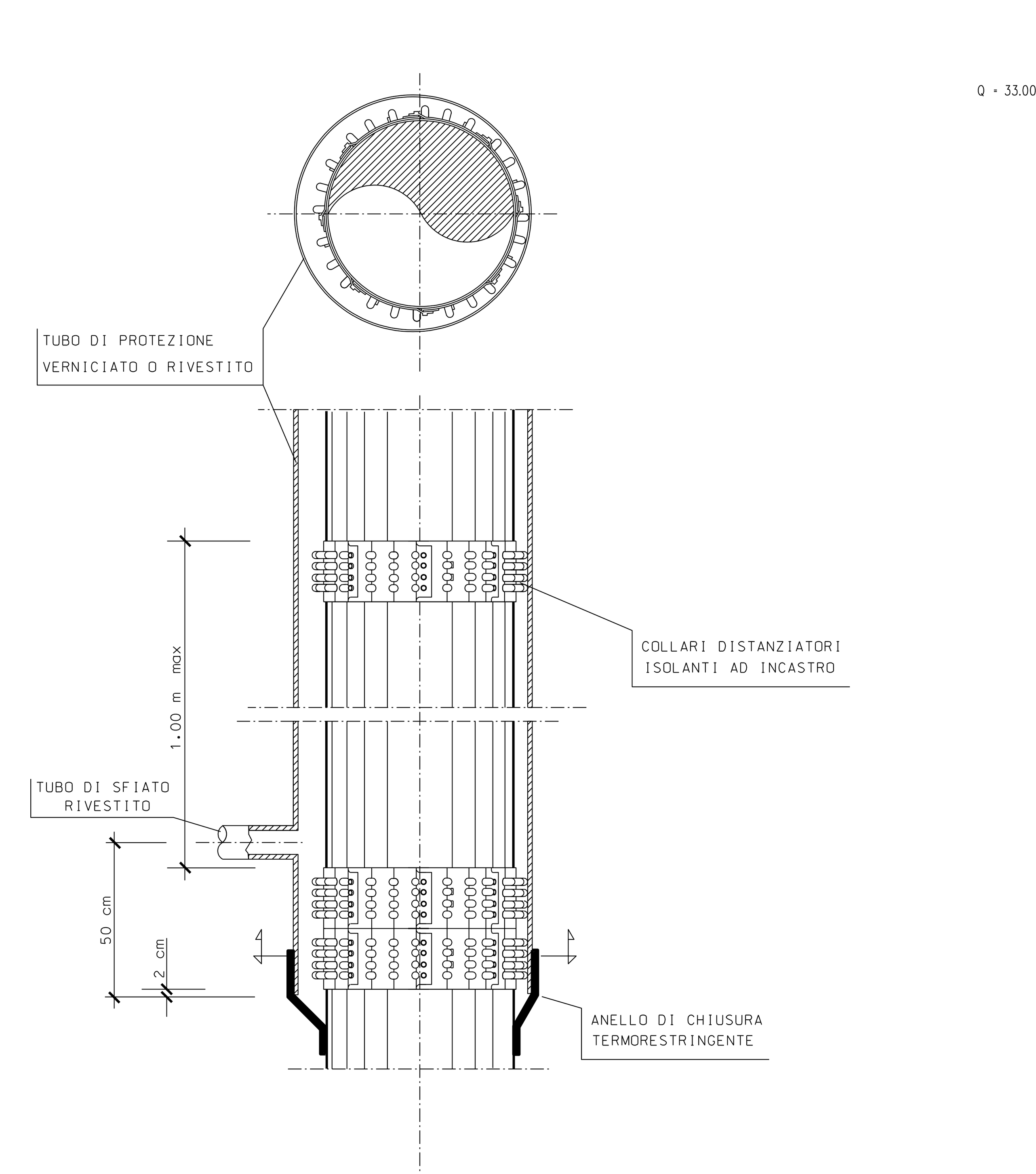

NOTA :
PRIMA DI PROCEDERE CON L'ESECUZIONE DEGLI SCAVI DEL METANODOTTO E' NECESSARIO ACCERTARE L'ESATTA UBICAZIONE PLANO-ALTIMETRICA DI TUTTI I SERVIZI INTERRATI INTERFERENTI

L'INDAGINE ANDRA' SVOLTA MEDIANTE L'ESECUZIONE DI SAGGI A MANO ED ALLA PRESENZA DI RAPPRESENTANTI DELL'ENTE PROPRIETARIO

SEZIONE A - B scala 1:200

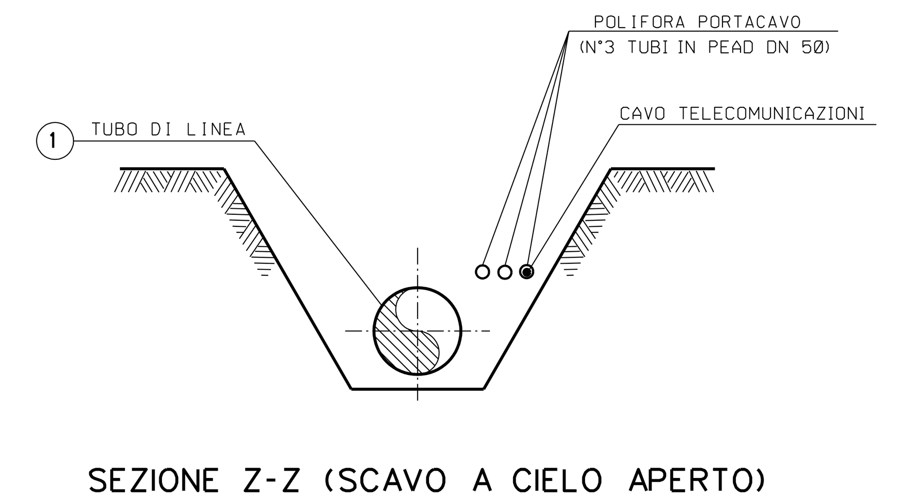

SEZIONE Z-Z (SCAVO A CIELO APERTO)

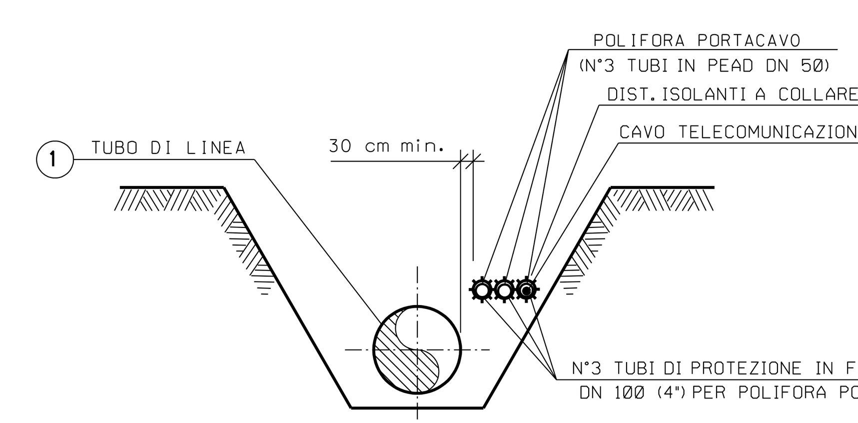

SEZIONE H-H (SCAVO A CIELO APERTO)

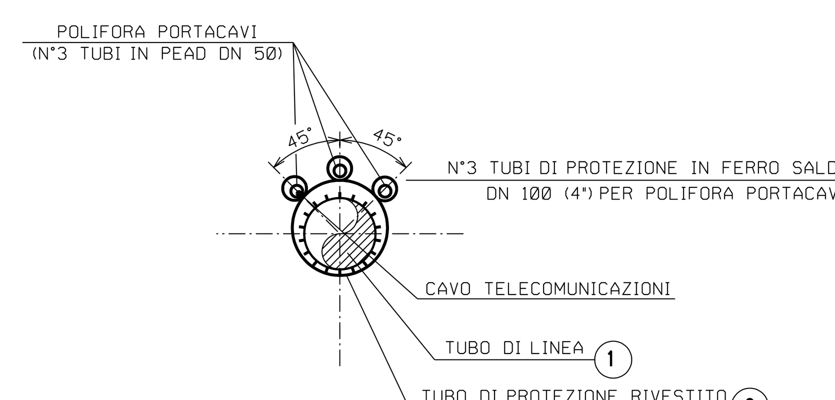

SEZIONE X-X (TRIVELLAZIONE)

TABELLA DELLE ANNOTAZIONI

1	Tubo di acciaio Grado EN L415NB/MB DN 750 (30") Sp. 14.3 mm costruito secondo tab. GASD A.01.01.22 rivestimento in Polietilene Sp.2.5 mm	
2	Tubo di protezione in acciaio Grado L450MB DN 900 (36") Sp. 19.6 mm costruito secondo tab. GASD A.01.04.01	52.00 m
3	Anello di chiusura termorestringente DN 750 (30") x DN 900 (36") costruito secondo tab. GASD A9.01.10	n. 2
4	Apparecchiatura di sfiato e presa di segnalazione fuga gas Tipo2 costruito secondo tab. GASD A9.06.02 Tubo di sfiato in Fe 33 UNI 7287/74 DN 80 (3") Sp. 3.0 mm costruito secondo tab. GASD A1.03.01	n. 2 6.00 m
5	Punto di misura P.E. a cassetta piantana secondo Tab GASD A7.01.05	n. 2
6	Distanziatori isolanti a collare costruito secondo tab. GASD A.09.01.06	
	tubo di protezione in ferro DN 100(4") sp 4.00 mm anelli	n. 173
	tubo di linea DN 750 (30") anelli	n. 55
7	Tubo portacavo in Fe 00 DN 100 (4") Sp. 4.0 mm	499.50 m

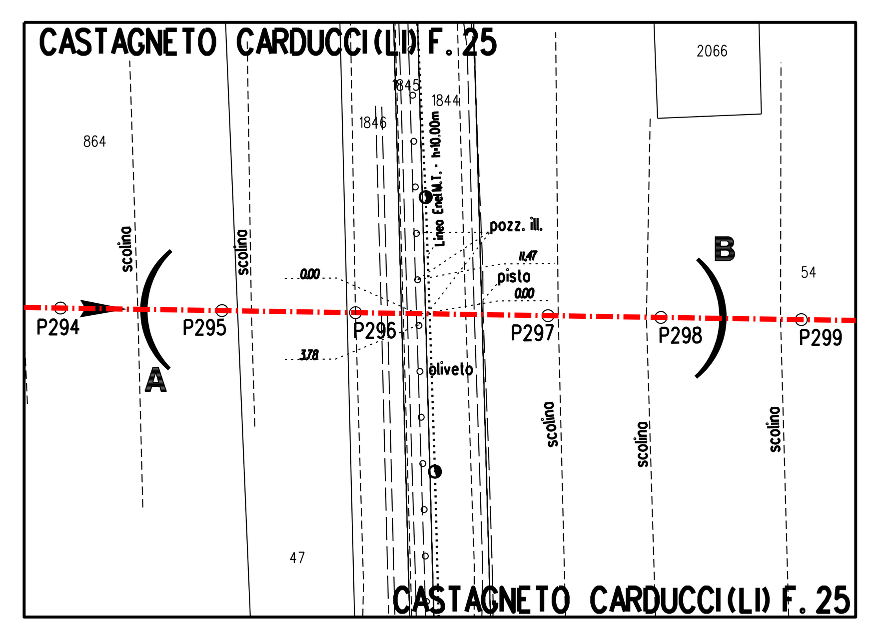

STRALCIO PLANIMETRICO 1:2000
COMUNE DI CASTAGNETO CARDUCCI (LI) F. 25

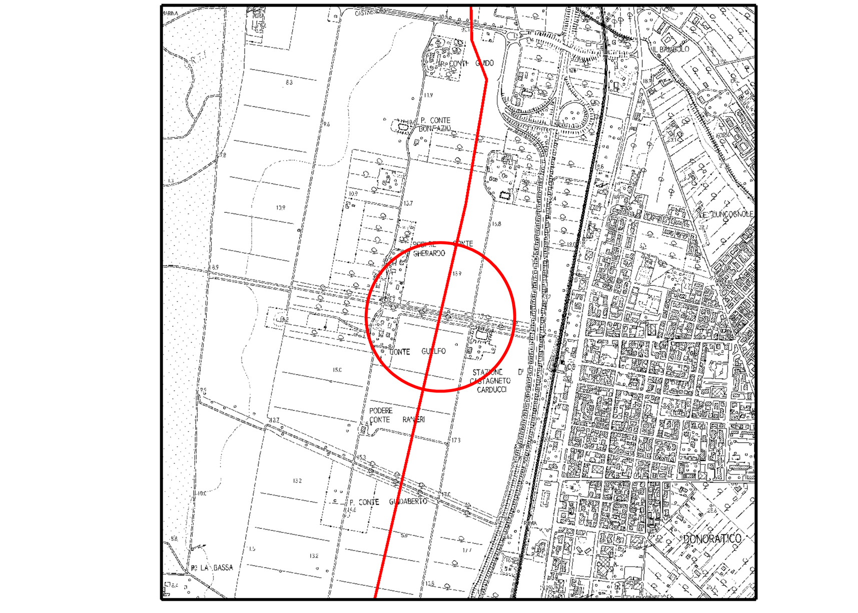

COROGRAFIA 1:10000
CTR 305030

DOCUMENTI DI RIFERIMENTO	N.

Prog. attraversamento: Km 58,255

INDICE	DATA	REVISIONI	DISEGN.	CONTR.	APPROV.
0		Emissione			

Proprietario: snam
Progettista: SAIPEM

COD. SNAM NR/20049
Fg. 1 di 1

Metanodotto: RIF. MET. LIVORNO - PIOMBINO DN 750 (30") - DP 75 bar ED OPERE CONNESSE 4° Tronco

Dis. SNAM n.: AT-9E-01440
Dis. SAIPEM n.: LC-9E-81440
Comm. Saipem 023113-010
Scala 1:200
INDICE 0

Attrav.: ULIVETO LOC. PODERE CONTE GUELFO PISTA CICLABILE

Il presente disegno e' di proprieta' aziendale - La societa' tutelera' i propri diritti a termine di legge.