Firmato digitalmente da
NICOLA CUOZZO
CN = CUOZZO NICOLA
O = Ordine degli Ingegneri della Provincia di Roma
C = IT

TOMBINO SCATOLARE

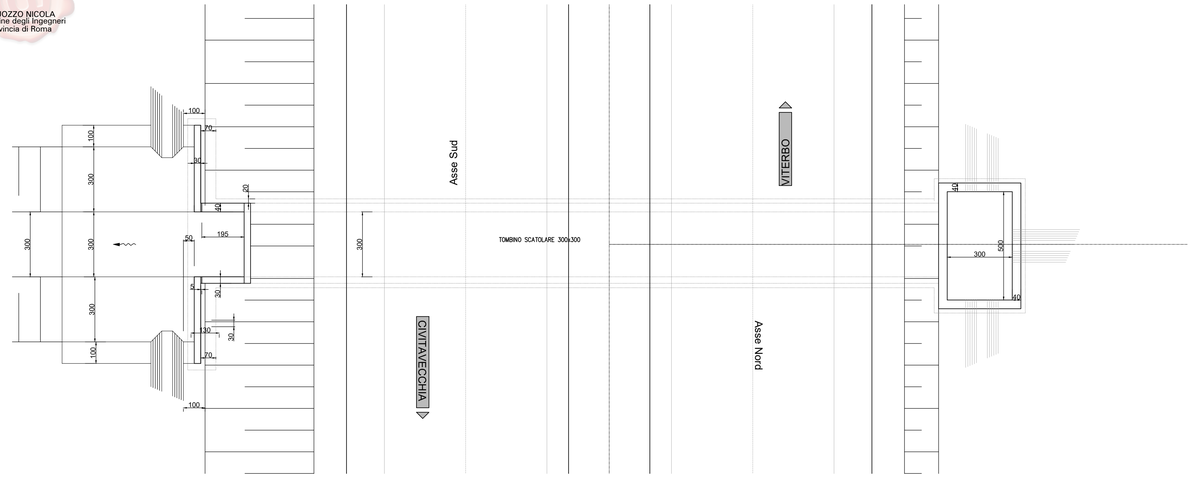

PIANTA
SCALA 1:100

TABELLA DIMENSIONAMENTO TOMBINI 3.00X3.00 SU ASSE PRINCIPALE						
WBS	PROGR. ASSE NORD	Q.S.	ANGOLO PLANIM.	LT	TIPO IMBOCCO	
					CARR. SUD	CARR. NORD
TS03	1+275	200,64	90	60	TIPO "A"	TIPO "A"
TS05	4+145.33	182,74	60	85	TIPO "A"	TIPO "A"
TS07	4+531.73	170	90	80	TIPO "A"	TIPO "A"

TABELLA DIMENSIONAMENTO TOMBINI 3.00X3.00 FUORI ASSE PRINCIPALE						
WBS	VIABILITA' INTERFERITA	Q.S.	ANGOLO PLANIM.	LT	TIPO IMBOCCO	
					CARR. SUD	CARR. NORD
TS04	VS01	198,1	90	15	TIPO "A"	TIPO "A"
TS06	VS04	172,84	80	10	TIPO "A"	TIPO "A"

TOMBINO

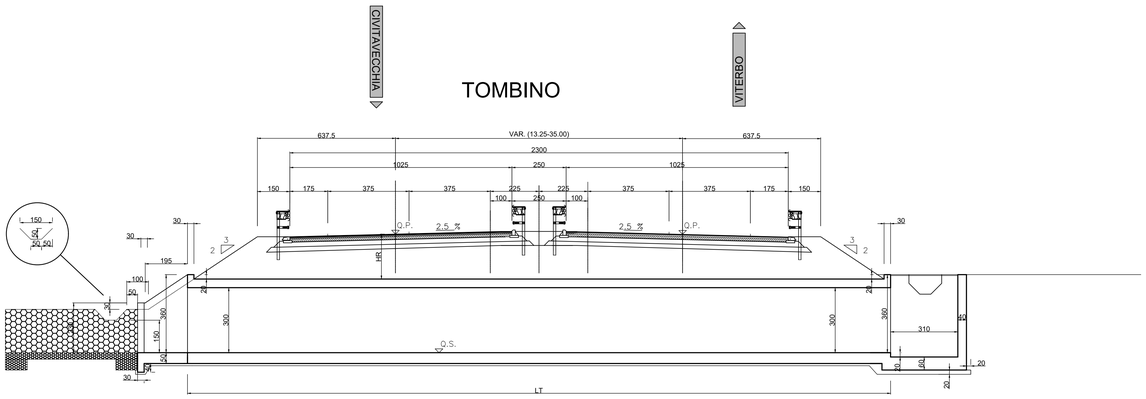

SEZIONE A-A
SCALA 1:100

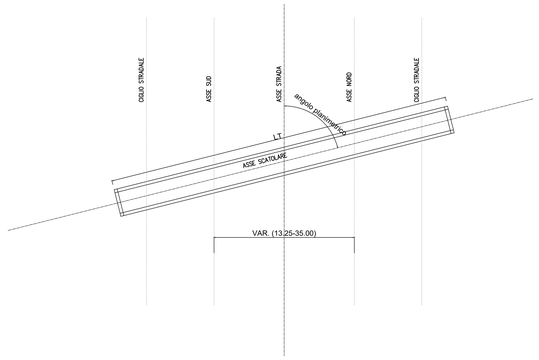

STRALCIO PLANIMETRICO PER TOMBINI OBLIQUO
SCALA 1:50

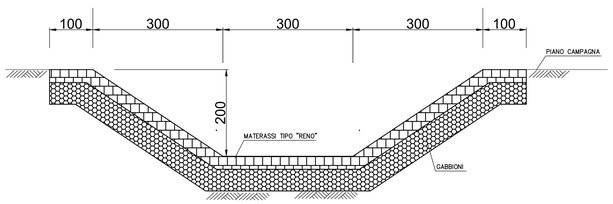

SEZIONI F-F
SCALA 1:50

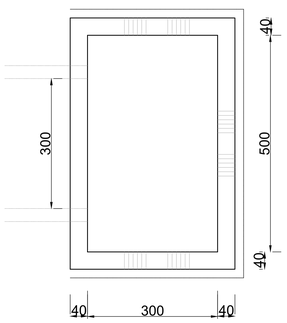

PIANTA imbocco B
SCALA 1:50

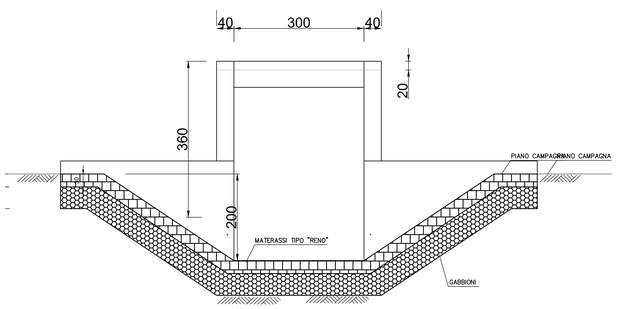

SEZIONI E-E
SCALA 1:50

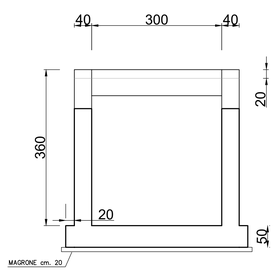

SEZIONE FRONTALE particolare imbocco A
SCALA 1:50

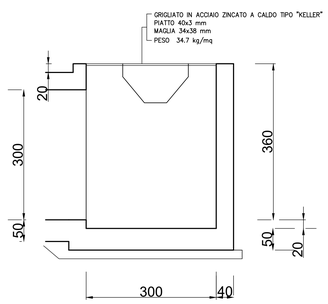

SEZIONE imbocco B
SCALA 1:50

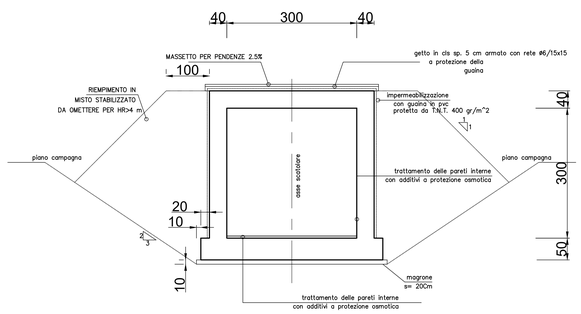

SEZIONE C-C
SCALA 1:50

TABELLA MATERIALI

CLASSIFICAZIONE DEI MATERIALI – NORMATIVA DI RIFERIMENTO
CALCESTRUZZI UNI11104

CARATTERISTICHE CALCESTRUZZI PER GETTI IN OPERA
Rck ≥ 30 MPa
- Contenuto minimo di cemento 300 Kg/mc
- Tipo di cemento CEM I – IV
- Rapporto massimo acqua/cemento 0.55
- Slump S4
- Diametro massimo dell'inerte 32 mm
- Classe di esposizione XC2
- Copriferro =5 Cm

CALCESTRUZZO MAGRO DI SOTTOFONDAZIONE
- Rck ≥ 15N/mm

ACCIAIO IN BARRE Fe B 44 K Controllato in stabilimento

anas GRUPPO FS ITALIANE
Direzione Progettazione e Realizzazione Lavori

S.S. 675 "UMBRO - LAZIALE"
Sistema infrastrutturale del collegamento del porto di Civitavecchia con il nodo intermodale di Orte
Tratta Monte Romano est - Civitavecchia
1° Stralcio Monte Romano est - Tarquinia

PROGETTO DEFINITIVO — COD. RM366

R.T.I. di PROGETTAZIONE:
GEODATA ENGINEERING — ALPINE — NET ENGINEERING — INGEGNERI GUADAGNUOLO & PARTNERS

I PROGETTISTI:
Ing. Nicola Cuozzo (integratore prestazioni specialistiche)
Ordine degli Ingegneri della Provincia di Roma N. 15447
IL RESPONSABILE DEL S.I.A.:
Ing. Biagio Comaldi
IL GEOLOGO:
Dott. Geol. Giampiero Carrieri
Ordine regionale dei Geologi del Piemonte, N. 274
IL COORDINATORE PER LA SICUREZZA IN FASE DI PROGETTAZIONE
Dott. Geol. Giampiero Carrieri
Ordine regionale dei Geologi del Piemonte, N. 274
VISTO IL RESPONSABILE DEL PROCEDIMENTO :
Ing. Achille Devitofranceschi
PROTOCOLLO — DATA

04 – IDROLOGIA E IDRAULICA
04.2 – INALVEAZIONE
Opere tipo e particolari
Tipologico 3x3

CODICE PROGETTO (PROGETTO / LIV. PROG. / N. PROG.)	NOME FILE T00ID01IDRDT02_A.DWG	REVISIONE	SCALA:
DPRM366 D 2201	CODICE ELAB. T00ID01IDRDT02	A	Varie

REV.	DESCRIZIONE	DATA	REDATTO	VERIFICATO	APPROVATO
A	EMISSIONE PD	MAGGIO 2022	A. Bonomi	M. Moltoni	M. Bonfanti