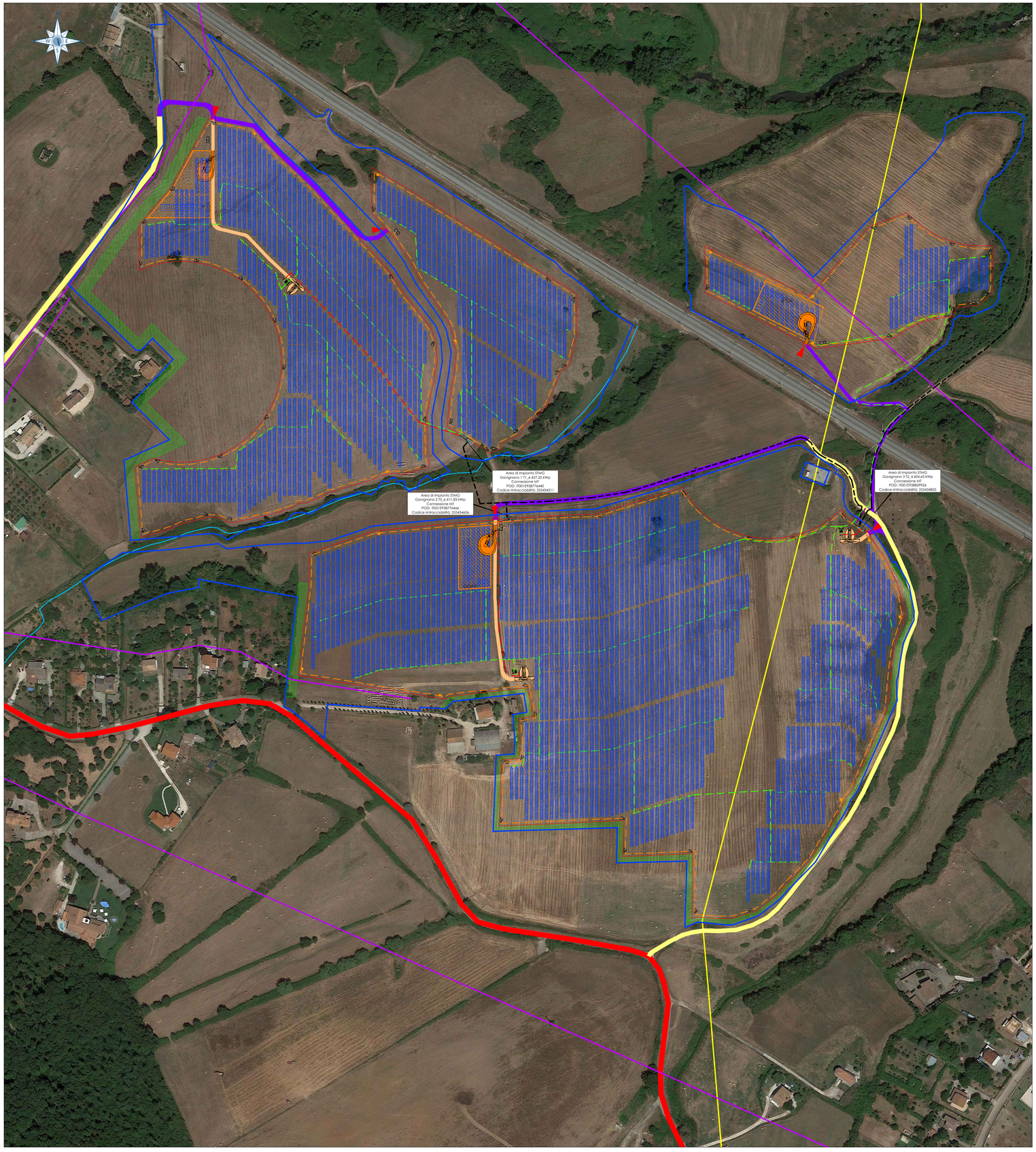

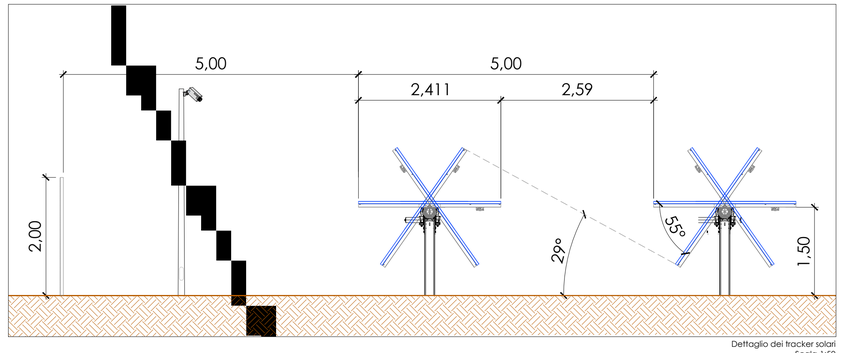

Dettaglio dei tracker solari
Scala 1:50

Potenza di nominale dell'impianto: 17.263,8 kWp
Numero moduli fotovoltaici (575Wp/cad): 30.024
Numero di stringhe (27 moduli/stringa): 1.112
Tilt dei moduli: ±55°
Azimut: 90°

LEGENDA

- Moduli fotovoltaici
- Box Trasformatore MT/bt
- Quadri elettrici principale AC bt e Quadro MT
- Cabina monitoraggio e deposito
- Cabina di consegna con locale utente
- Accesso al campo
- Area di cantiere
- Scavo per cavidotto MT
- Scavi per cavi BT
- Scavi per impianto TVCC
- Metanodotto
- Strada provinciale
- Strada comunale
- Opere di mitigazione
- Percorsi esterni
- Percorsi interni
- Linee elettriche aeree
- Recinzione perimetrale
- Confine del sito
- Telecamere TVCC

REGIONE LAZIO | Città metropolitana di Roma Capitale | PROVINCIA DI FROSINONE | Comune di Gavignano | Comune di Paliano | Comune di Anagni

Committente:

GRUPOTEC SOLAR ITALIA 15 SRL

Via Statuto, 10 - 20121 Milano - Italy
pec: grupotecsolaritalia15srl@legalmail.it

PROCEDIMENTO VIA NAZIONALE
ai sensi dell'art. 23 bis del D.Lgs. 152/06 e s.m.i.

Denominazione progetto:

REALIZZAZIONE IMPIANTO AGRIVOLTAICO "GAVIGNANO"
Potenza nominale complessiva = 17.263,8 kWp

Sito in:
COMUNI DI GAVIGNANO (RM), PALIANO (FR) E ANAGNI (FR)

Titolo elaborato:

LAYOUT GENERALE DELL'IMPIANTO FOTOVOLTAICO
Sovrapposizione su ortofoto

Elaborato n. TV2 | Scala - 1:2000

Responsabile Coordinamento e revisione progetto : Ing. Nicodemo Agostino

Progettisti : Grupotec Solar Italia 15 S.r.l.

Collaboratori : -
-

TIMBRI E FIRME:

REV.:	REDAZIONE:	CONTROLLO:	APPROVAZIONE :	DATA:	FIRMA:
01	Maria Dolores Torregrosa	Ing. Nicodemo Agostino	Ing. Nicodemo Agostino	02/11/2021	
02	Maria Dolores Torregrosa	Ing. Nicodemo Agostino	Ing. Nicodemo Agostino	13/12/2021	
03					

MOREYRA MARTINEZ CESAR ALEJANDRO

Firmado digitalmente por MOREYRA MARTINEZ CESAR ALEJANDRO
Fecha: 2021.12.20 16:28:03 +01'00'

FLYREN
THE CULTURE OF CLEAN ENERGY

Flyren Development S.r.l.
Lungo Po Antonelli, 21 - 10153 Torino (TO)
tel: 011/ 8123575 - fax: 011/ 8127528
email: info@flyren.eu
web: www.flyren.eu
C.F. / P. IVA n. 12062400010

This document is the exclusive property of GRUPOTEC. All rights to its use are reserved. This document shall not be disclosed, directly or indirectly, to any third party without the express written consent of GRUPOTEC, nor used for any purpose other than that for which it was originally intended, nor shall it be copied in whole or in part without the express written consent of GRUPOTEC.
Tal Propiedad Exclusiva de GRUPOTEC. Todos los derechos reservados. Este documento no puede ser divulgado, directa o indirectamente, a ninguna tercera parte sin el consentimiento por escrito de GRUPOTEC, ni usado para ningún otro propósito que el para el que fue originalmente concebido, ni copiado en todo o en parte sin el consentimiento por escrito de GRUPOTEC.

To be printed in A1 size (841x594mm)